FOLIO
Nº 56

ANEXO 2

00003924

CORTE 1

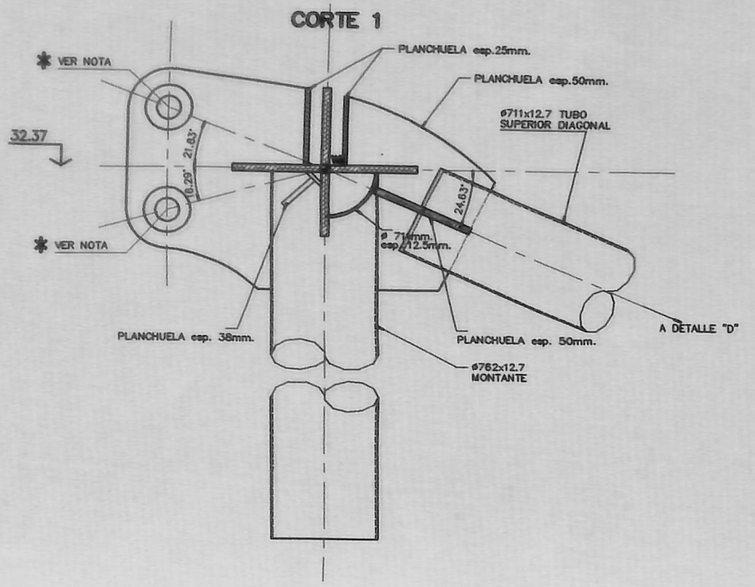

DETALLE A

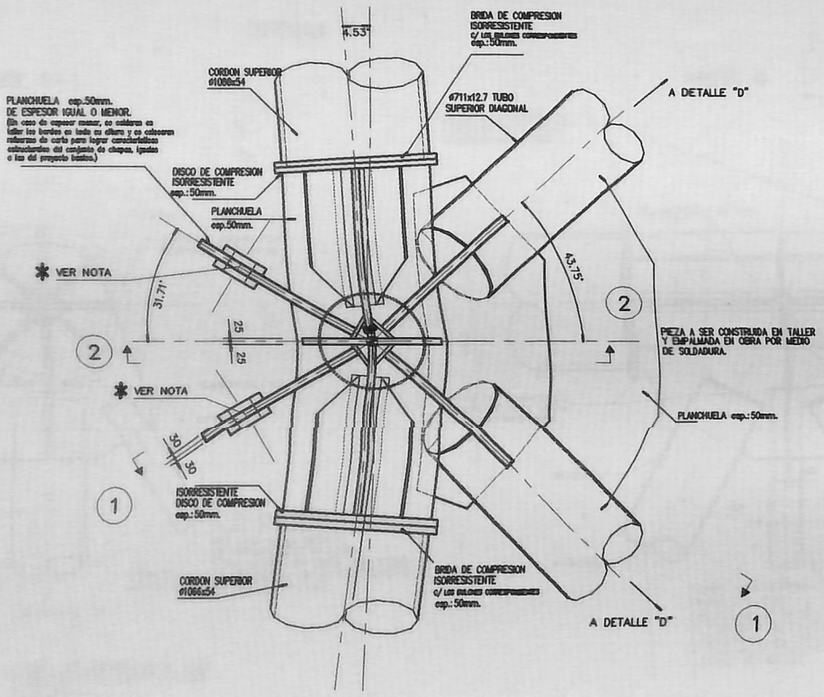

CORTE 2

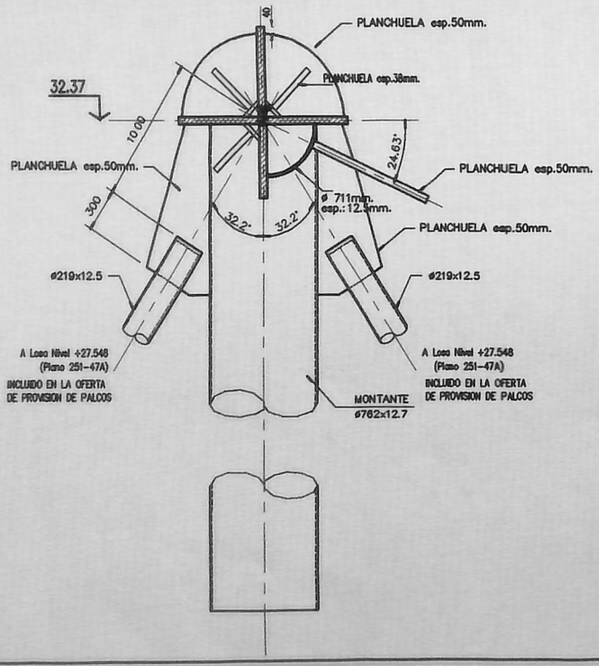

3012

FOLIO Nº 57

NOTAS
- Todas las soldaduras, han sido previstas ser realizadas con electrodos de aporte s/A.W.S y raiz = 20 mm.

20 cm.

✱ -Estos puntos seran ubicados s/Proyecto con una tolerancia maxima de ± 2.5 cm.

— ESQUEMA TENTATIVO DE NUDOS SOLO A EFECTOS DE LA COTIZACION

PLANO DE PROYECTO PARA LA OFERTA DEL ANILLO DE COMPRESION		ESTADIO CIUDAD DE LA PLATA FUNDACION ESTADIO CIUDAD DE LA PLATA	251-DMIB
CONSTRUCCION: ARS	INGENIERIA: JL&A	STRUCTURAL ENGINEERS WEIDLINGER ASSOCIATES	ESTUDIO DE ARQUITECTURA ROBERTO FERREIRA Y ASS.
			DETALLE "A"
			DIBUJO: E.R. / FECHA: 23/06/97
			APROBO: / ESCALA: 1:20

DETALLE B

CORTE 1–1

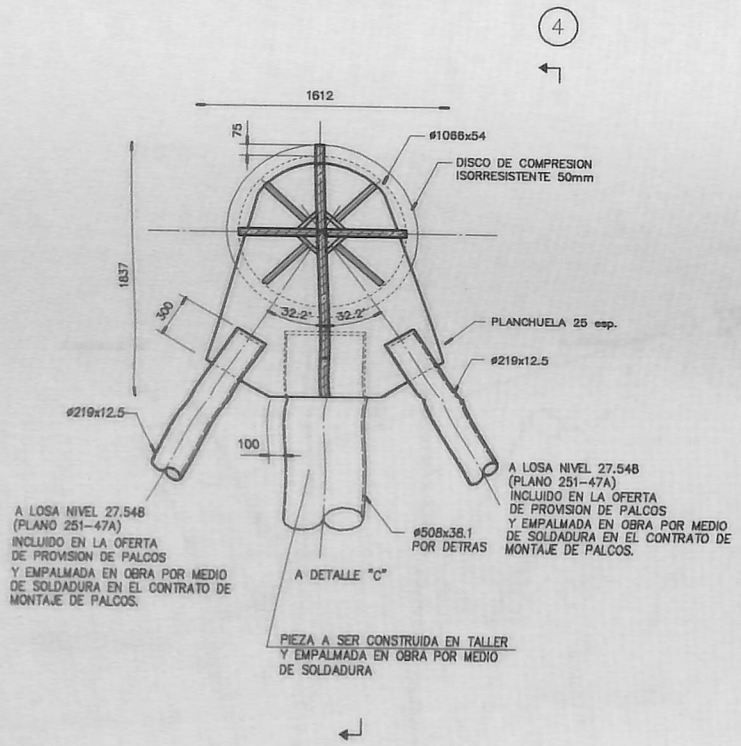

VISTA 4

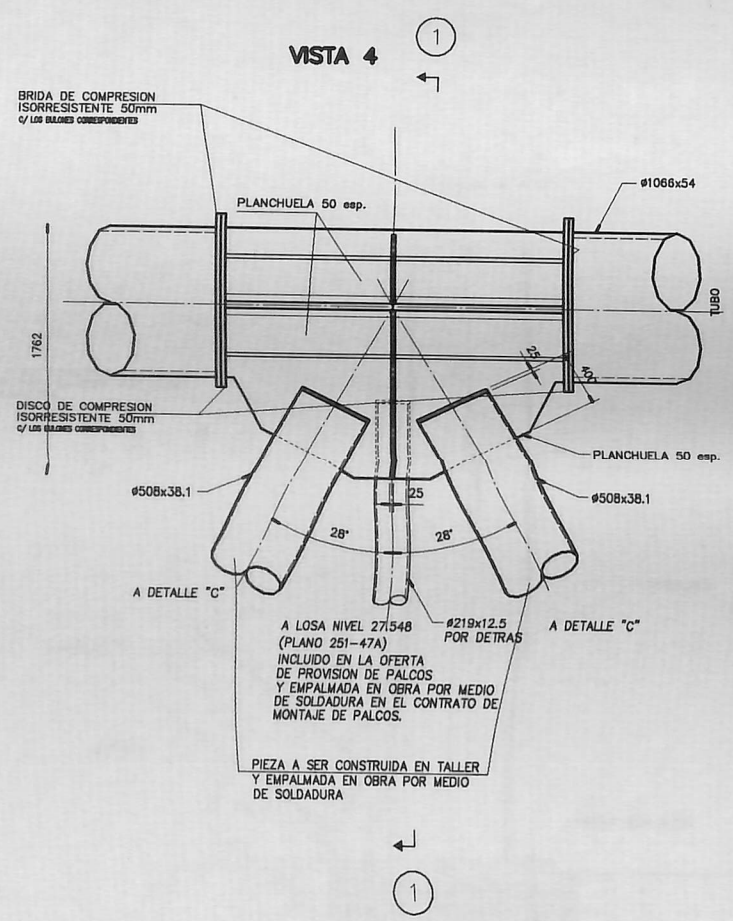

NOTAS
-Todas las soldaduras, han sido previstas ser realizadas con electrodos de aporte s/A.W.S y raiz = 20 mm.

20 mm

-ESQUEMA TENTATIVO DE NUDOS SOLO A EFECTOS DE LA COTIZACION

3012

FOLIO Nº 58

PLANO DE PROYECTO PARA LA OFERTA DEL ANILLO DE COMPRESION			ESTADIO CIUDAD DE LA PLATA	251–DM2B
CONSTRUCCION	INGENIERIA	STRUCTURAL ENGINEERS WEIDLINGER ASSOCIATES	FUNDACION ESTADIO CIUDAD DE LA PLATA	DETALLE "B"
ARS	JL&A		ESTUDIO DE ARQUITECTURA ROBERTO FERRERA Y ASS.	DIBUJO: E.C / FECHA: 23/06/97
				APROBO: / ESCALA: 1:20

DETALLE "C"

PLANTA

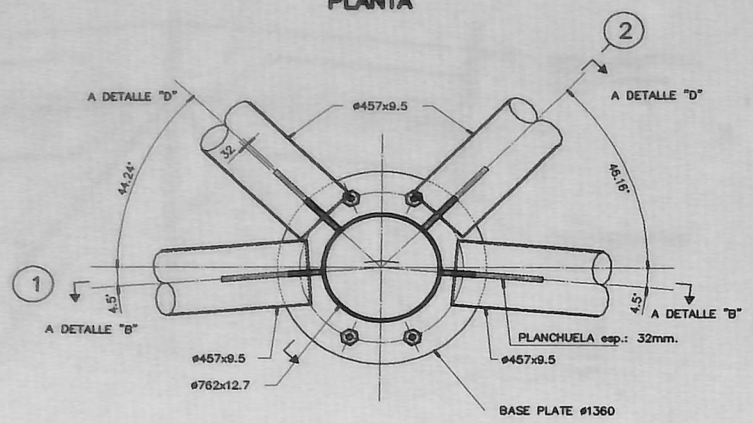

CORTE 1

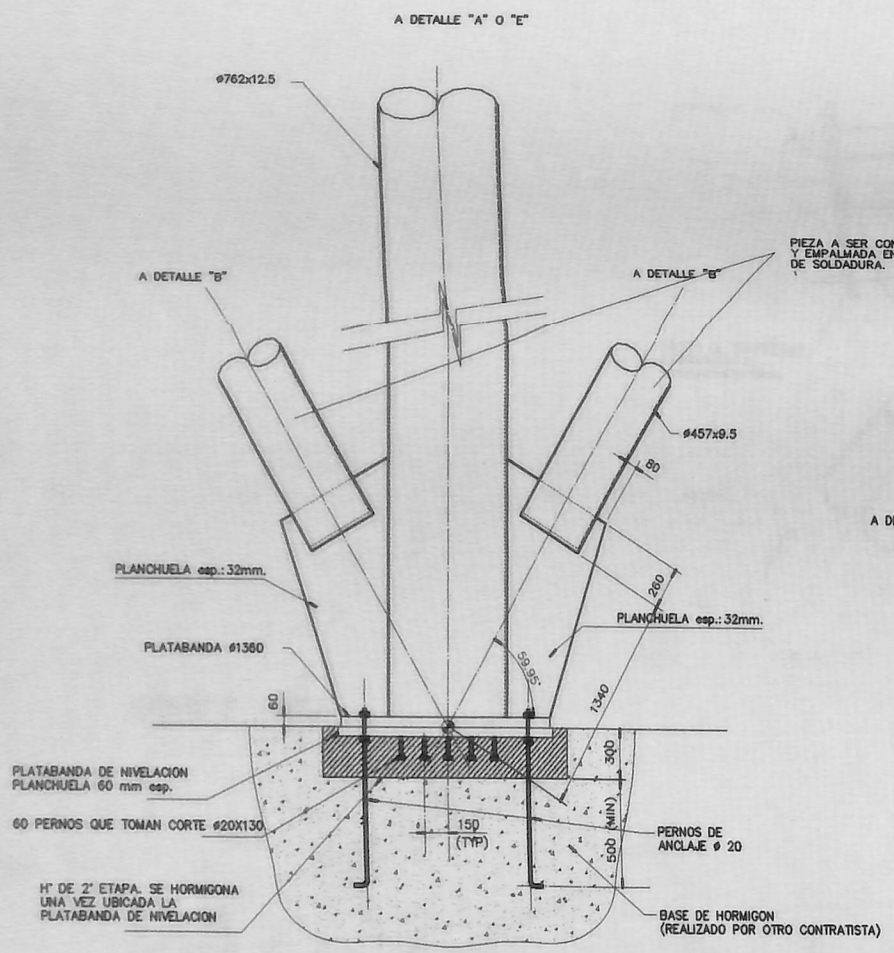

CORTE 2

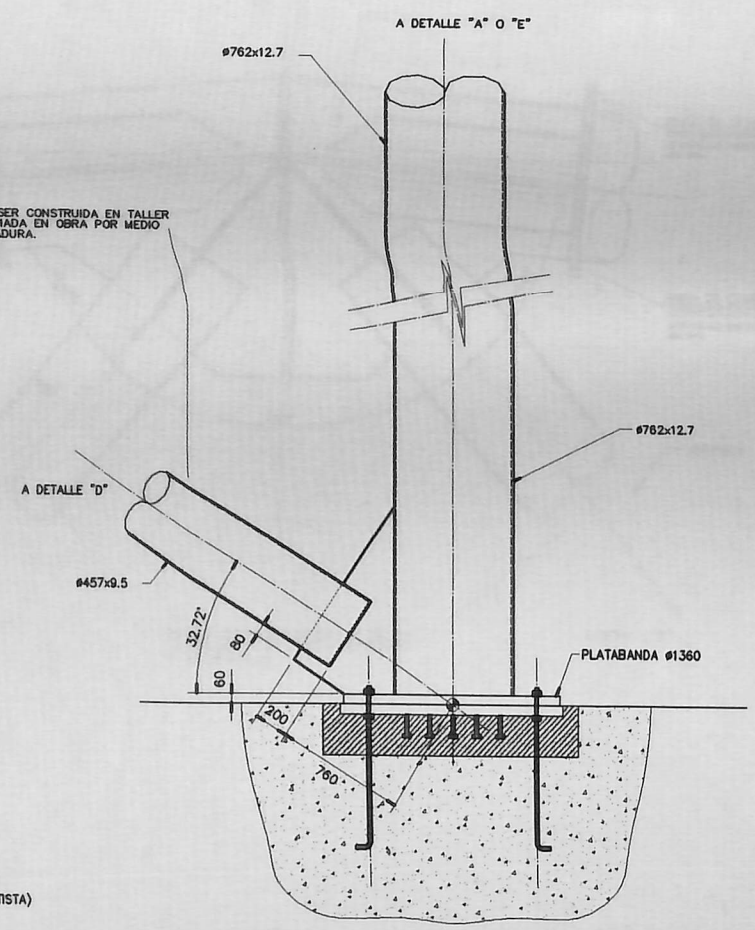

3012

NOTAS

–Todas las soldaduras, han sido previstas ser realizadas con electrodos de aporte s/A.W.S y raiz = a 20 mm.

20mm.

– ESQUEMA TENTATIVO DE NUDOS SOLO A EFECTOS DE LA COTIZACION

Nº 59

PLANO DE PROYECTO PARA LA OFERTA DEL ANILLO DE COMPRESION				
CONSTRUCCION	INGENIERIA			
ARS	JL&A	STRUCTURAL ENGINEERS WEIDLINGER ASSOCIATES	ESTADIO CIUDAD DE LA PLATA FUNDACION ESTADIO CIUDAD DE LA PLATA ESTUDIO DE ARQUITECTURA ROBERTO FERREIRA Y ASS.	251–DM3B DETALLE "C" DIBUJO: E.C FECHA: 23/06/97 APROBO: ESCALA: 1:20

PLANTA SUPERIOR E INFERIOR

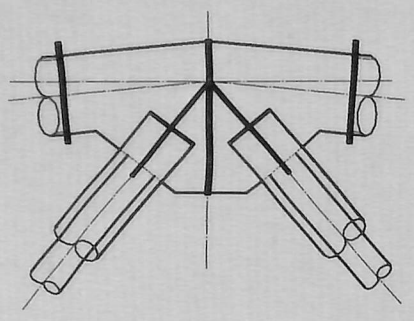

PLANTA INFERIOR

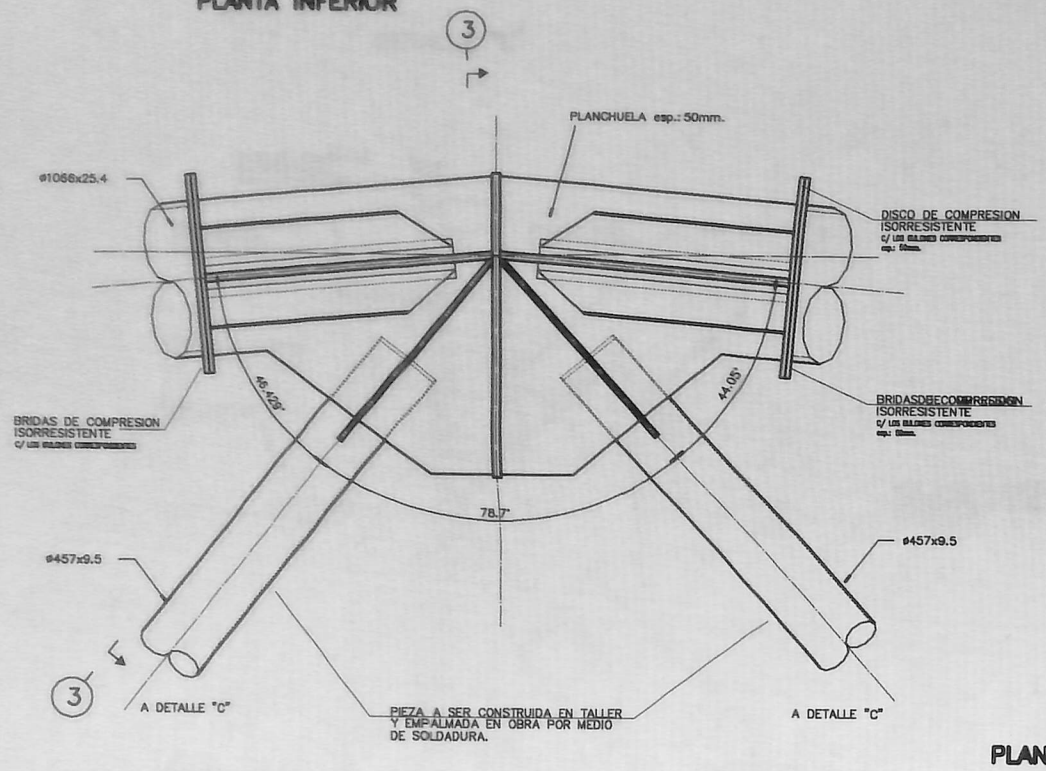

PLANTA SUPERIOR

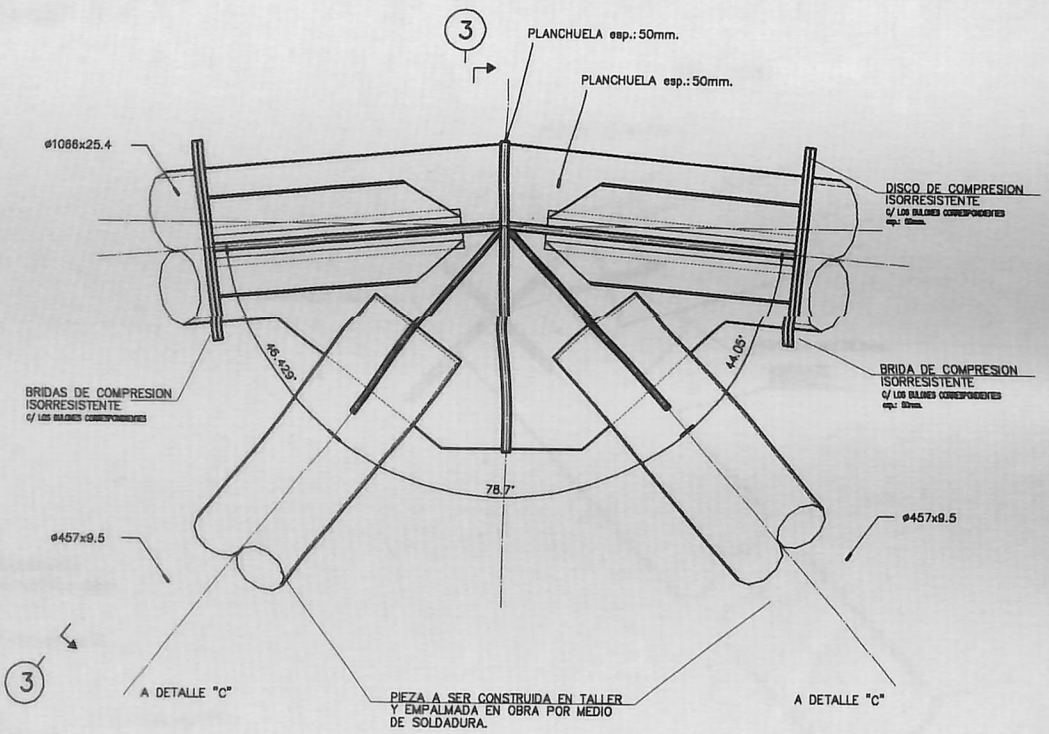

CORTE 3 –VISTA

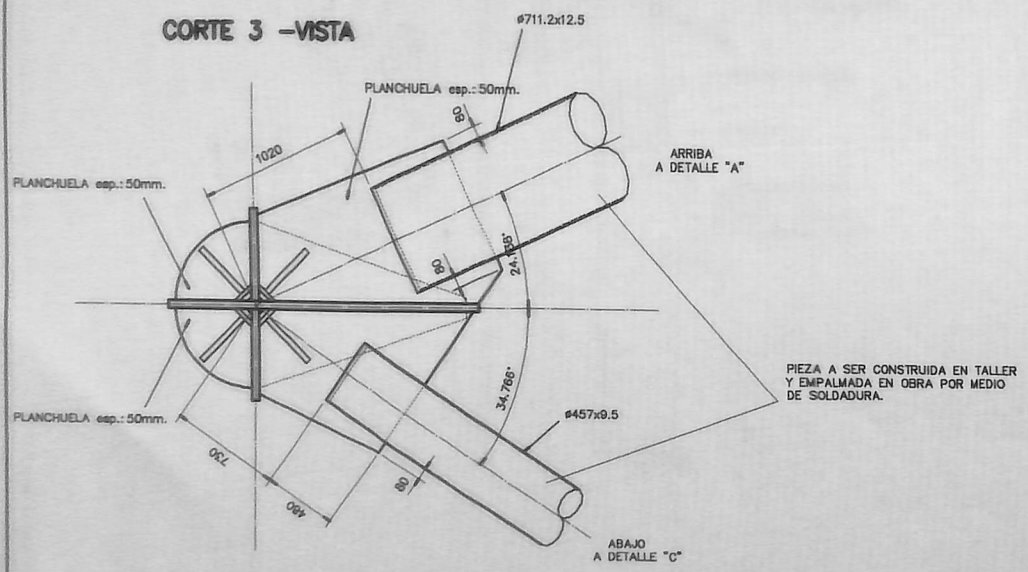

NOTAS
–Todas las soldaduras, han sido previstas ser realizadas con electrodos de aporte s/A.W.S y raiz = 20 mm.

20 mm

–ESQUEMA TENTATIVO DE NUDOS
SOLO A EFECTOS DE LA COTIZACION

3012

FOLIO Nº 60

PLANO DE PROYECTO PARA LA OFERTA DEL ANILLO DE COMPRESION CONSTRUCCION: ARS INGENIERIA: JL&A	STRUCTURAL ENGINEERS WEIDLINGER ASSOCIATES	ESTADIO CIUDAD DE LA PLATA FUNDACION ESTADIO CIUDAD DE LA PLATA ESTUDIO DE ARQUITECTURA ROBERTO FERRERA Y ASS.	251–DM4B DETALLE "D" DIBUJO: E.C · FECHA: 23/06/97 APROBO: · ESCALA: 1:20

DETALLE "E"

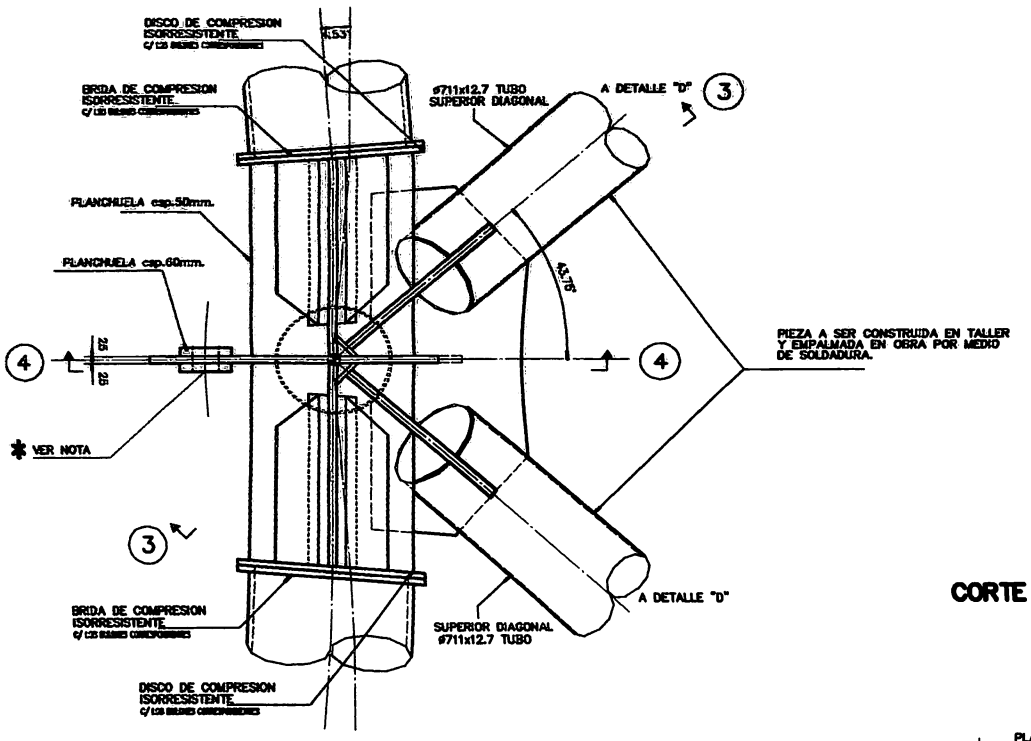

CORTE 3

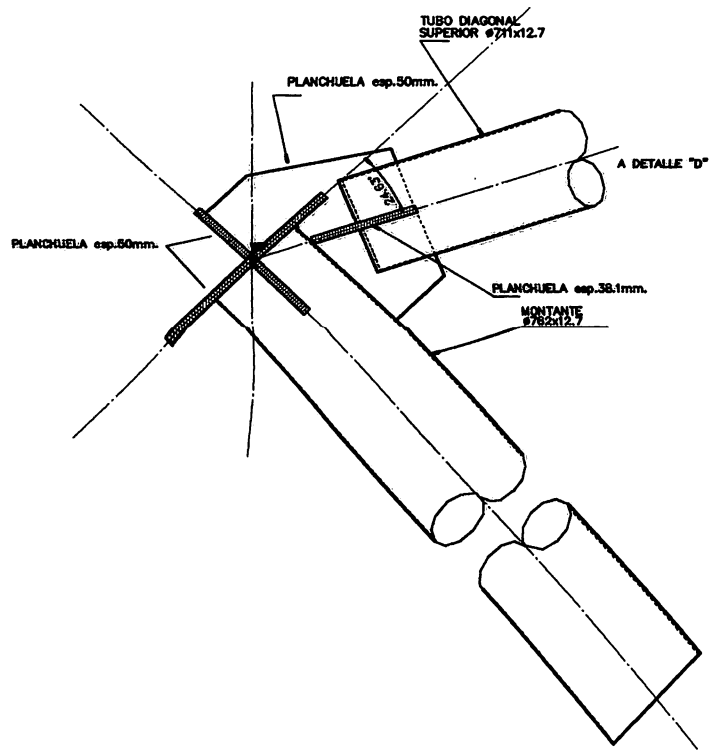

CORTE 4

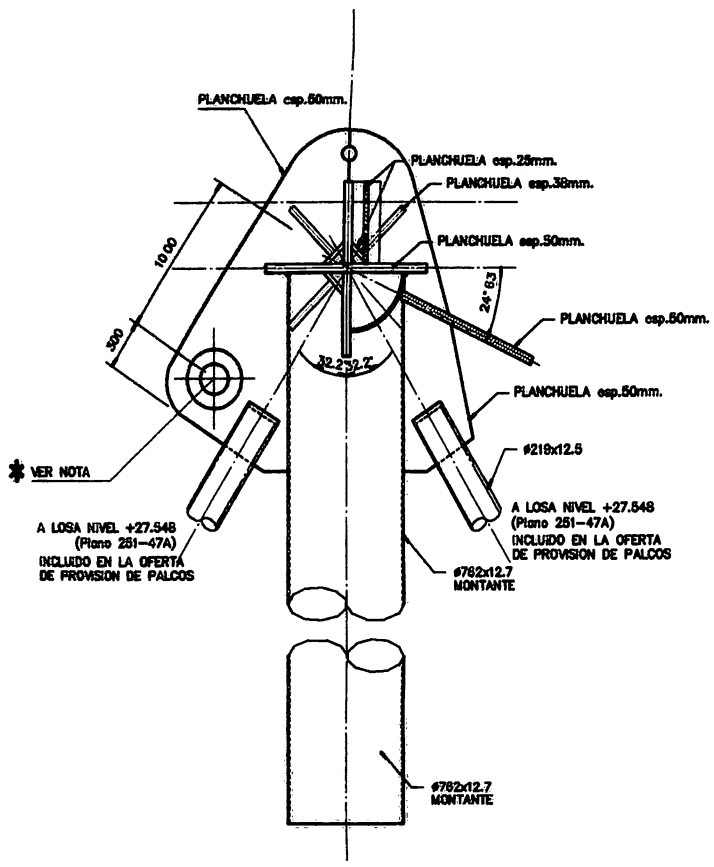

NOTAS
-Todas las soldaduras, han sido previstas ser realizadas con electrodos de aporte s/A.W.S y raíz = 20 mm.

20 mm

* -Estos puntos serán ubicados s/Proyecto con una tolerancia máxima de ± 2.5 cm.

-ESQUEMA TENTATIVO DE NUDOS SOLO A EFECTOS DE LA COTIZACION

3012 FOLIO Nº 61

PLANO DE PROYECTO PARA LA OFERTA DEL ANILLO DE COMPRESION			ESTADIO CIUDAD DE LA PLATA FUNDACION ESTADIO CIUDAD DE LA PLATA	251-DM5B
CONSTRUCCION	INGENIERIA	STRUCTURAL ENGINEERS WEIDLINGER ASSOCIATES	ESTUDIO DE ARQUITECTURA ROBERTO FERRERA Y ASOC.	DETALLE "E"
ARS	JL&A			DIBUJO: E.R. FECHA: 23/06/97 APROBO: ESCALA: 1:20

VISTA Y-Z

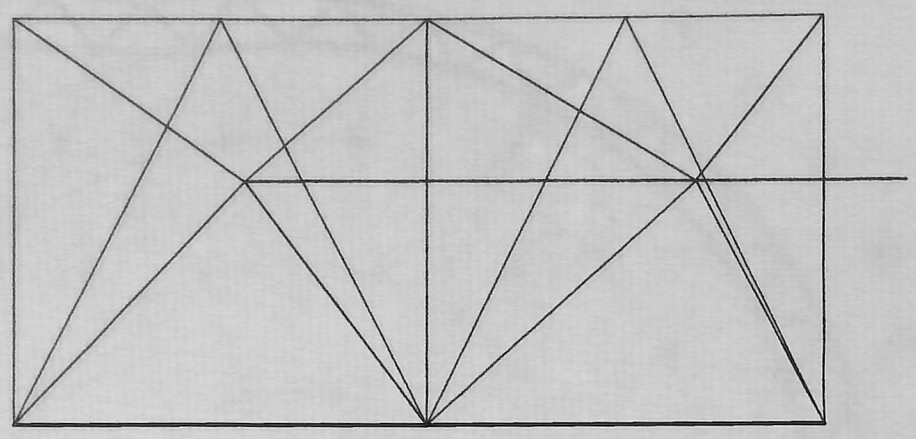

PLANTA X-Y

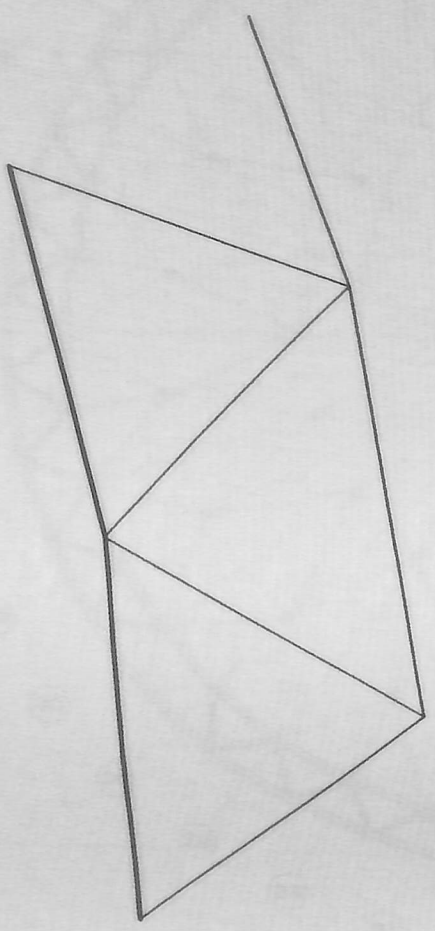

VISTA X-Z

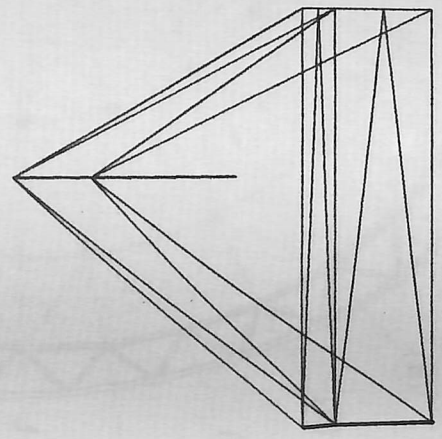

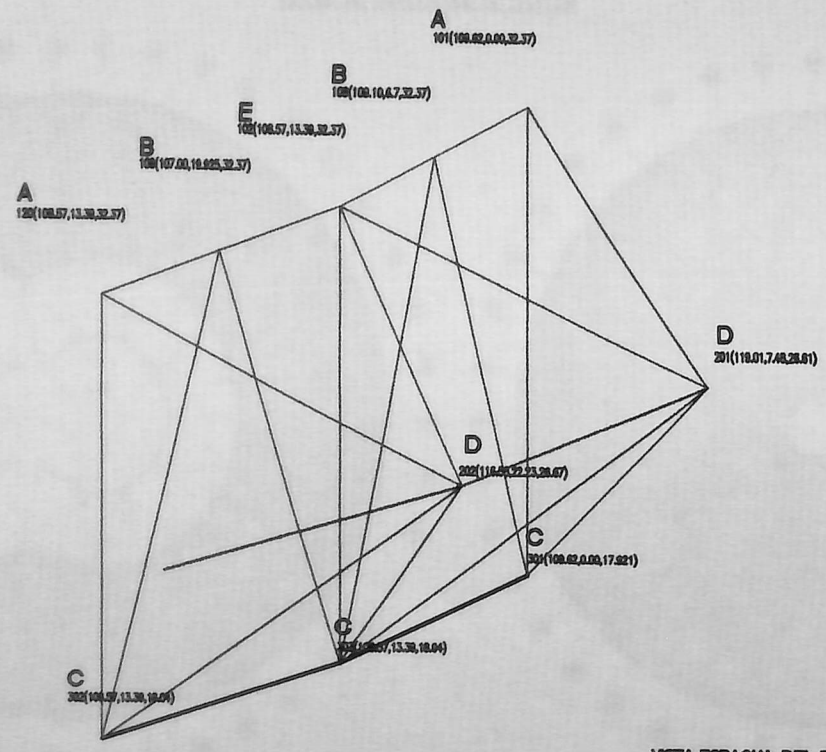

AZUL PLANO INTERIOR

ROJO PUNTA DIAMANTE

VERDE ARO EXTERIOR

NEGRO VIGA DE HORMIGON

VISTA ESPACIAL DEL RETICULADO

3012

FOLIO Nº 62

PLANO DE PROYECTO PARA LA OFERTA DEL ANILLO DE COMPRESION			
CONSTRUCCION	INGENIERIA		
ARS	JL&A	STRUCTURAL ENGINEERS WEIDLINGER ASSOCIATES	ESTADIO CIUDAD DE LA PLATA FUNDACION ESTADIO CIUDAD DE LA PLATA ESTUDIO DE ARQUITECTURA ROBERTO FERREIRA Y ASS.

251-DM6B	
PLANTAS-VISTAS Y PERSPECTIVA DEL RECTICULADO	
DIBUJO: E.R	FECHA: 23/06/97
APROBO:	ESCALA:

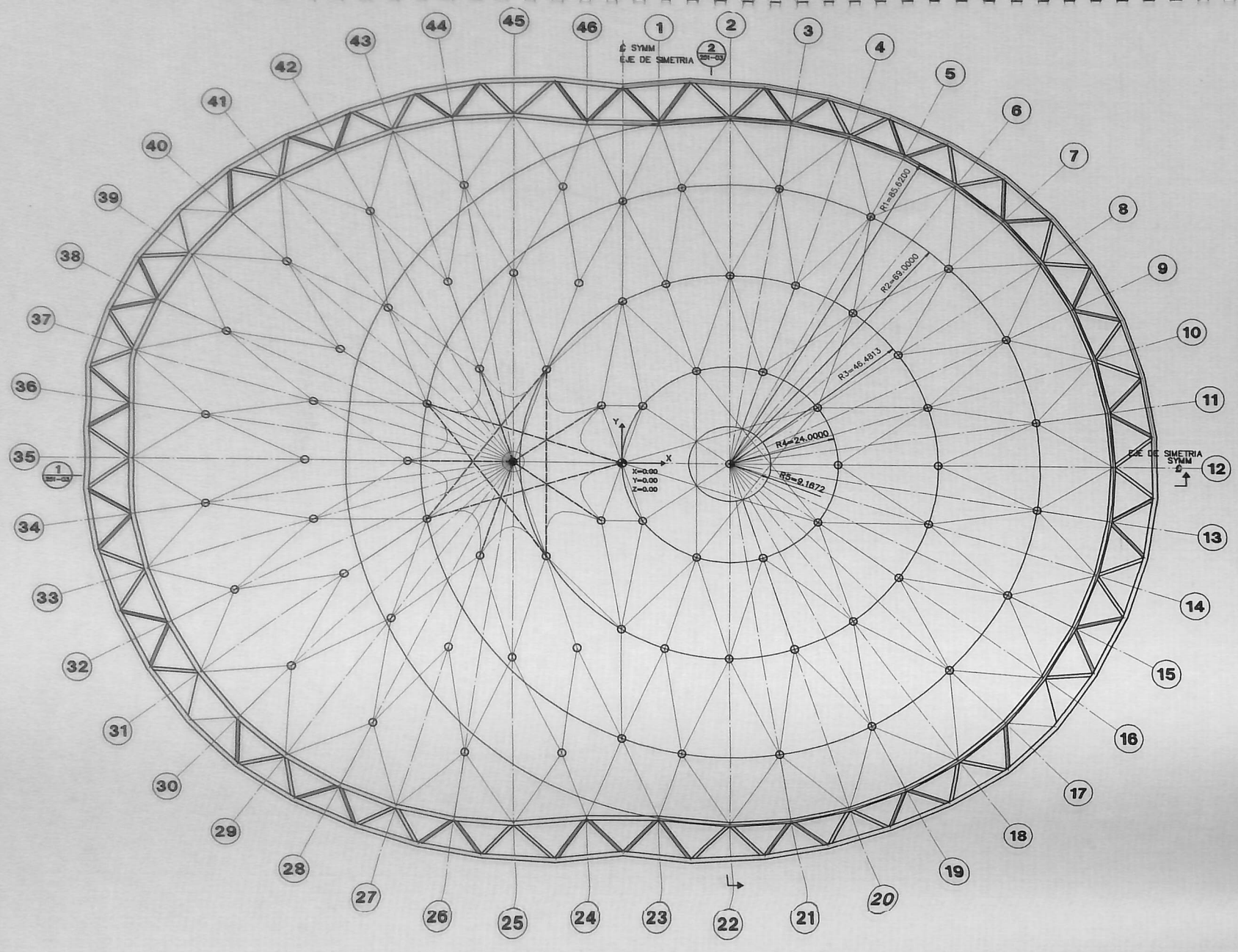

RIDGE CABLE LAYOUT PLAN

SCALE 1:500

PLANO DE REPLANTEO DE CABLES

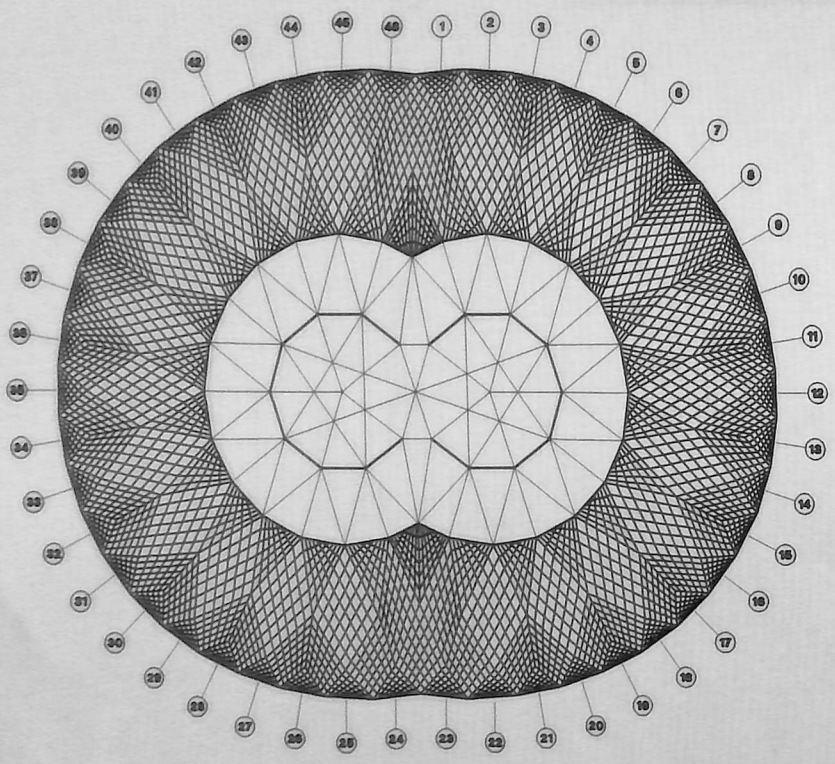

FABRIC LAYOUT PLAN - PHASE 1

SCALE 1:1000

PLANO DE REPLANTEO DE MEMBRANA-FASE 1

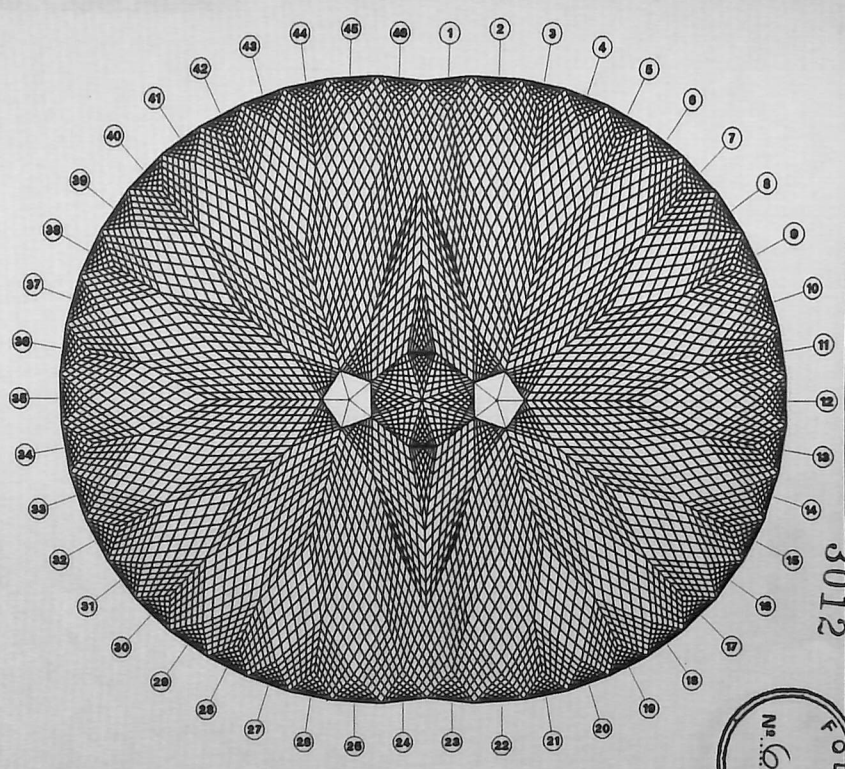

FABRIC LAYOUT PLAN - PHASE 2

SCALE 1:1000

PLANO DE REPLANTEO DE MEMBRANA-FASE 2

FOLIO Nº 63

3012

FINAL BID SET
PLANOS FINALES
PARA LICITACION
04-06-97

3-25101

STRUCTURAL ENGINEERS
WEIDLINGER ASSOCIATES
375 Hudson Street
New York, NY 10014 UNITED STATES
Fax (212) 367-3030
Tel (212) 367-3000

ESTADIO CIUDAD DE LA PLATA
FUNDACION
ESTADIO CIUDAD DE LA PLATA
ESTUDIO DE ARQUITECTURA
ROBERTO FERREIRA Y ASS.
Calle 12 No 817 Piso 8° 1900 LA PLATA ARGENTINA Tel/Fax (021) 25-7948
Balmes 25 bis 08010 BARCELONA ESPAÑA Tel (93) 265-9219 Fax (93) 265-9441

251-01

RIDGE CABLE AND
OUTER FABRIC LAYOUT PLAN
PLANO DE REPLANTEO
DE CABLES Y MEMBRANAS

DIBUJO:	KC	FECHA:	31/03/97
APROBO:	TF	ESCALA:	1:500

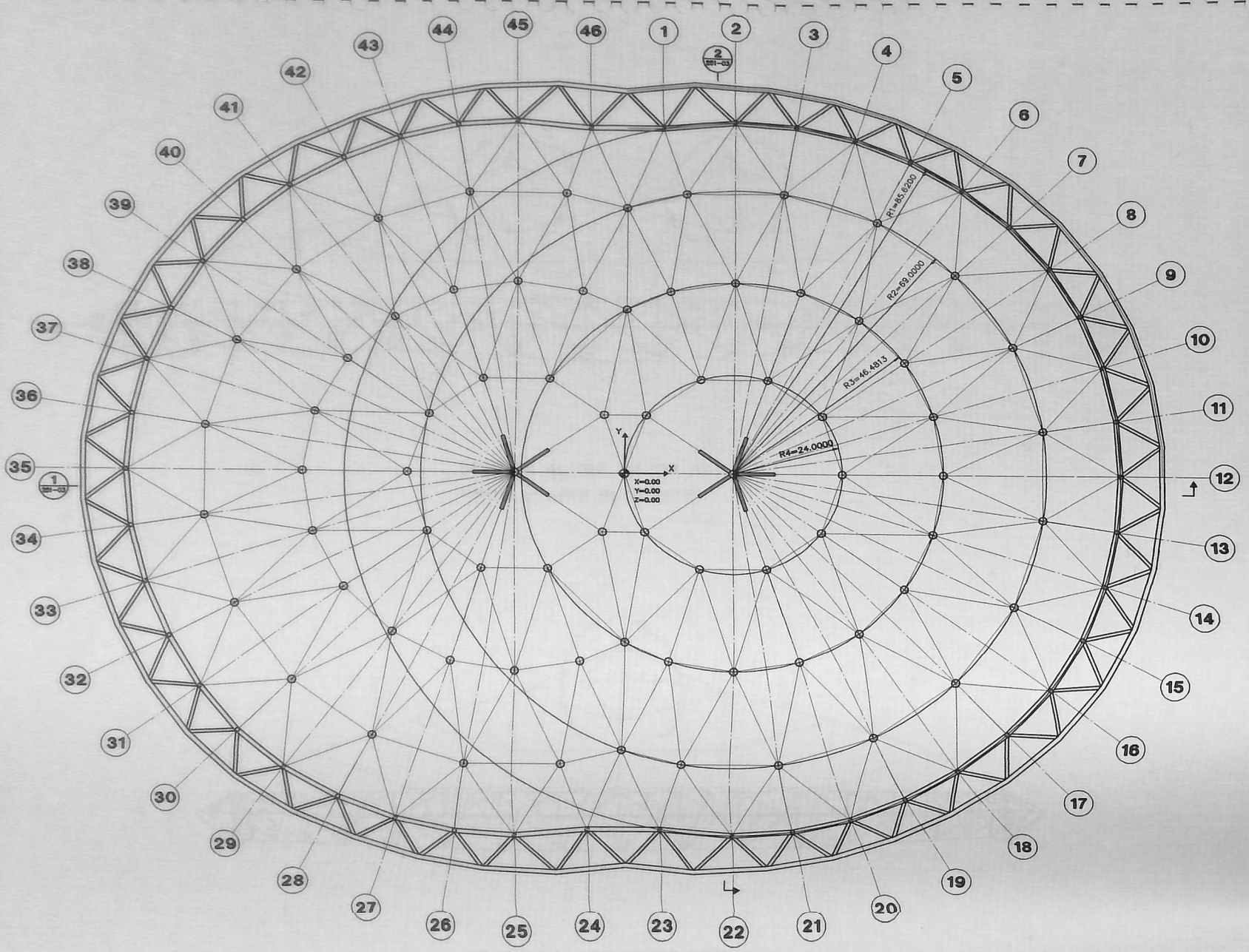

HOOP AND DIAGONAL CABLE LAYOUT PLAN

SCALE 1:500

PLANO DE REPLANTEO DEL ANILLO Y CABLES DIAGONALES

3012

FOLIO Nº 64

FINAL BID SET
PLANOS FINALES
PARA LICITACION
04-06-97

J-25102

STRUCTURAL ENGINEERS
WEIDLINGER ASSOCIATES
375 Hudson Street — Fax (212) 367-3030
New York, NY 10014 UNITED STATES — Tel (212) 367-3020

ESTADIO CIUDAD DE LA PLATA
FUNDACION
ESTADIO CIUDAD DE LA PLATA

ESTUDIO DE ARQUITECTURA
ROBERTO FERREIRA Y ASS.
Calle 12 no 417 Piso 8° 1900 LA PLATA ARGENTINA Telfax (021) 25-7848
Balmes 39 Mz 08010 BARCELONA España Tel (93) 265-6219 Fax (93) 265-6441

251-02			
HOOP AND DIAGONAL CABLE LAYOUT PLAN PLANO DE REPLANTEO DEL ANILLO Y CABLES DIAGONALES			
DIBUJO:	KC	FECHA:	31/03/97
APROBO:	TFJ	ESCALA:	1:500

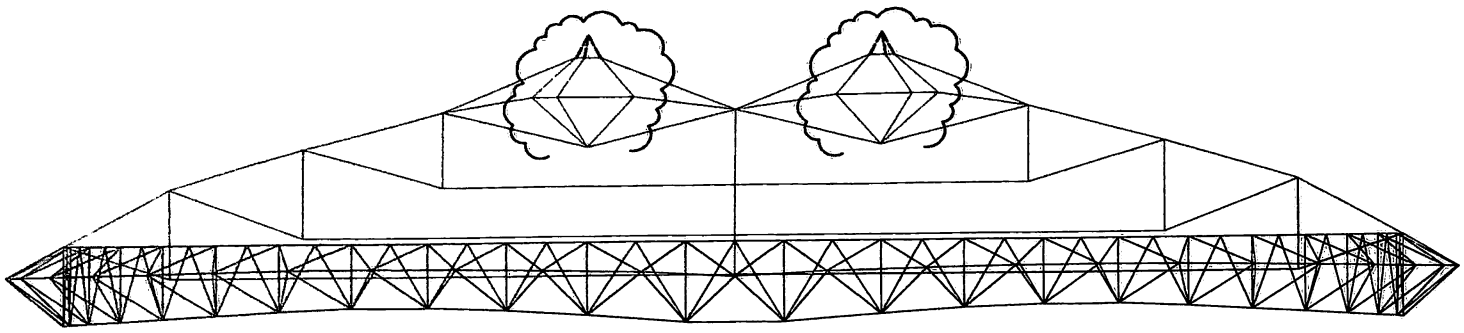

SECTION ALONG MAJOR AXIS (1)

CORTE A LO LARGO DEL EJE MAYOR

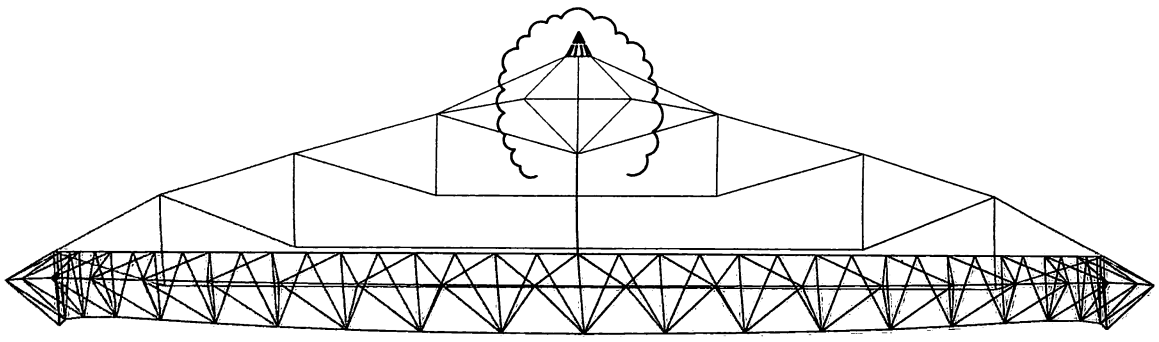

SECTION ALONG MINOR AXIS (2)

CORTE A LO LARGO DEL EJE MENOR

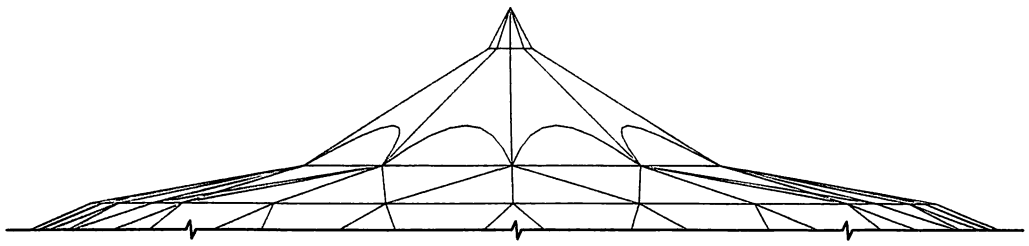

UMBRELLA ELEVATION

ELEVACION DE LA CUPULA SUPERIOR

3012

FOLIO Nº 65

REVISION OF FINAL BID SET
REVISION DE PLANOS FINALES PARA LICITACION
27-08-97

STRUCTURAL ENGINEERS WEIDLINGER ASSOCIATES

ESTADIO CIUDAD DE LA PLATA
FUNDACION ESTADIO CIUDAD DE LA PLATA

ESTUDIO DE ARQUITECTURA ROBERTO FERRERA Y ASOC.

251-03

ROOF SECTIONS
CORTES DE CUBIERTA

DIBUJO:	KD	FECHA:	31/03/97
APROBO	TFJ	ESCALA	1:200

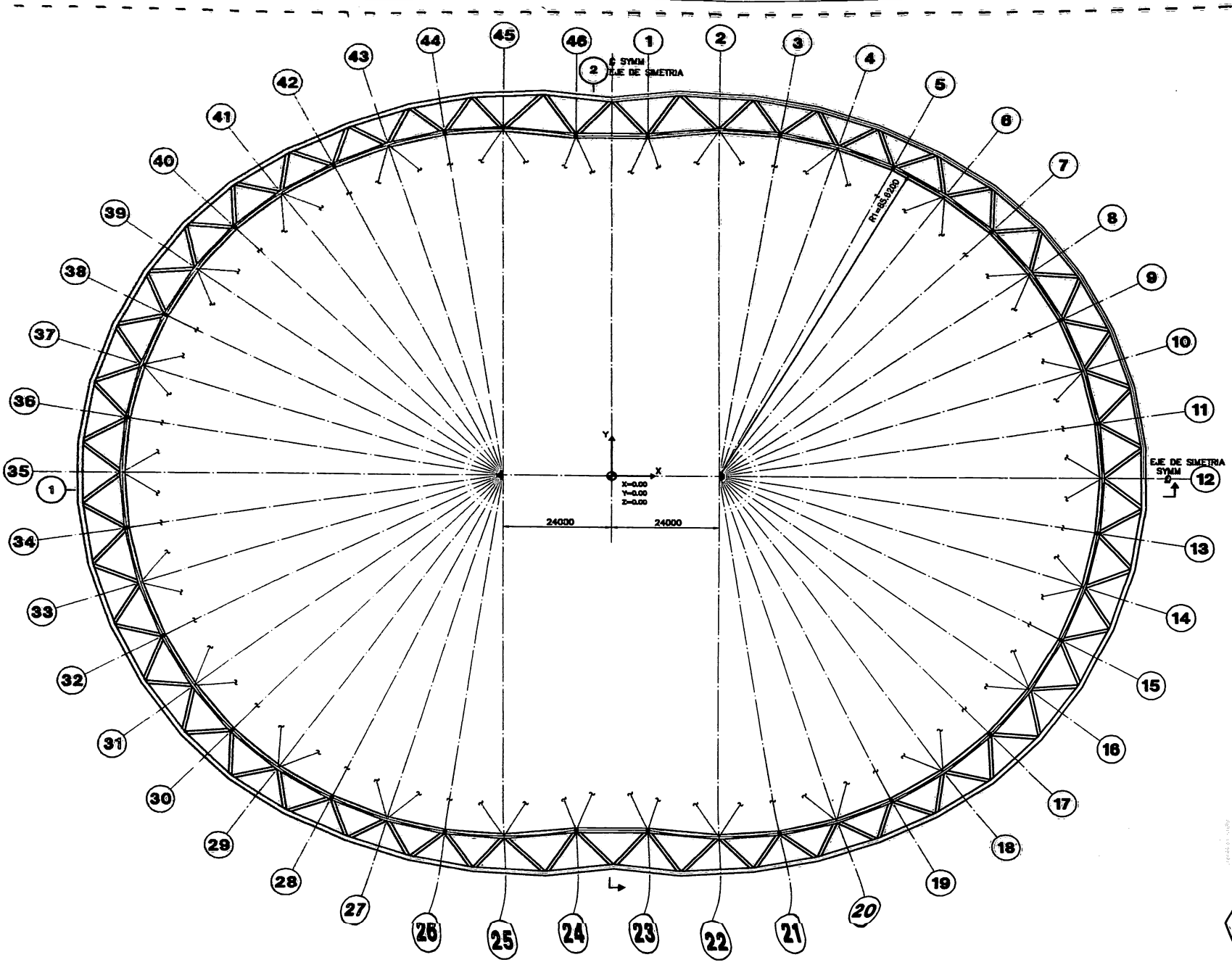

STEEL RING TRUSS PLAN
SCALE 1:500
PLANO DEL ANILLO PERIMETRAL

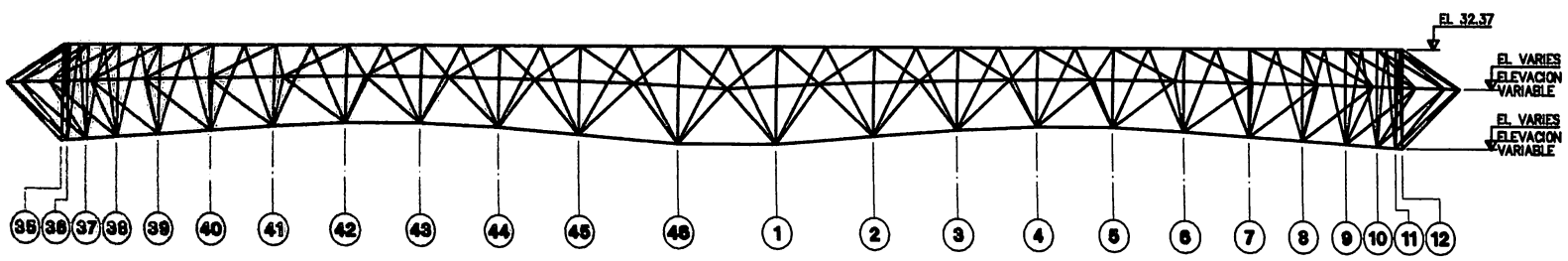

SECTION 1
SCALE 1:500
CORTE

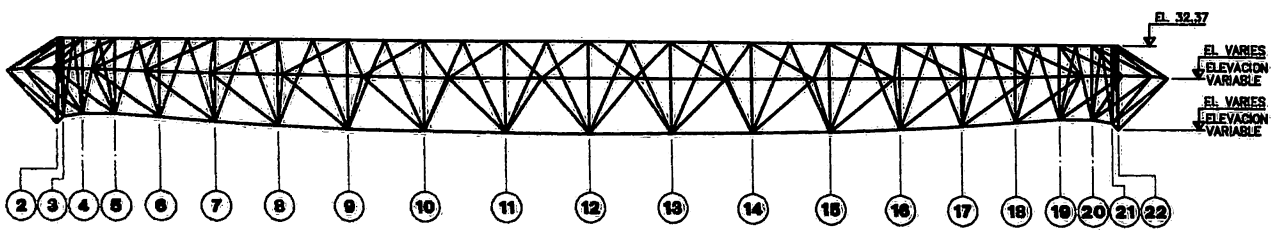

SECTION 2
SCALE 1:500
CORTE

3012

FOLIO Nº 66

FINAL BID SET
PLANOS FINALES
PARA LICITACION
04-06-97

STRUCTURAL ENGINEERS
WEIDLINGER ASSOCIATES

ESTADIO CIUDAD DE LA PLATA
FUNDACION
ESTADIO CIUDAD DE LA PLATA

ESTUDIO DE ARQUITECTURA
ROBERTO FERREIRA Y ASS.

251-21

STEEL RING TRUSS
PLAN AND SECTIONS
PLANO DEL ANILLO PERIMETRAL
Y CORTES

DIBUJO:	KC	FECHA:	31/03/07
APROBO:	TFJ	ESCALA:	1:500

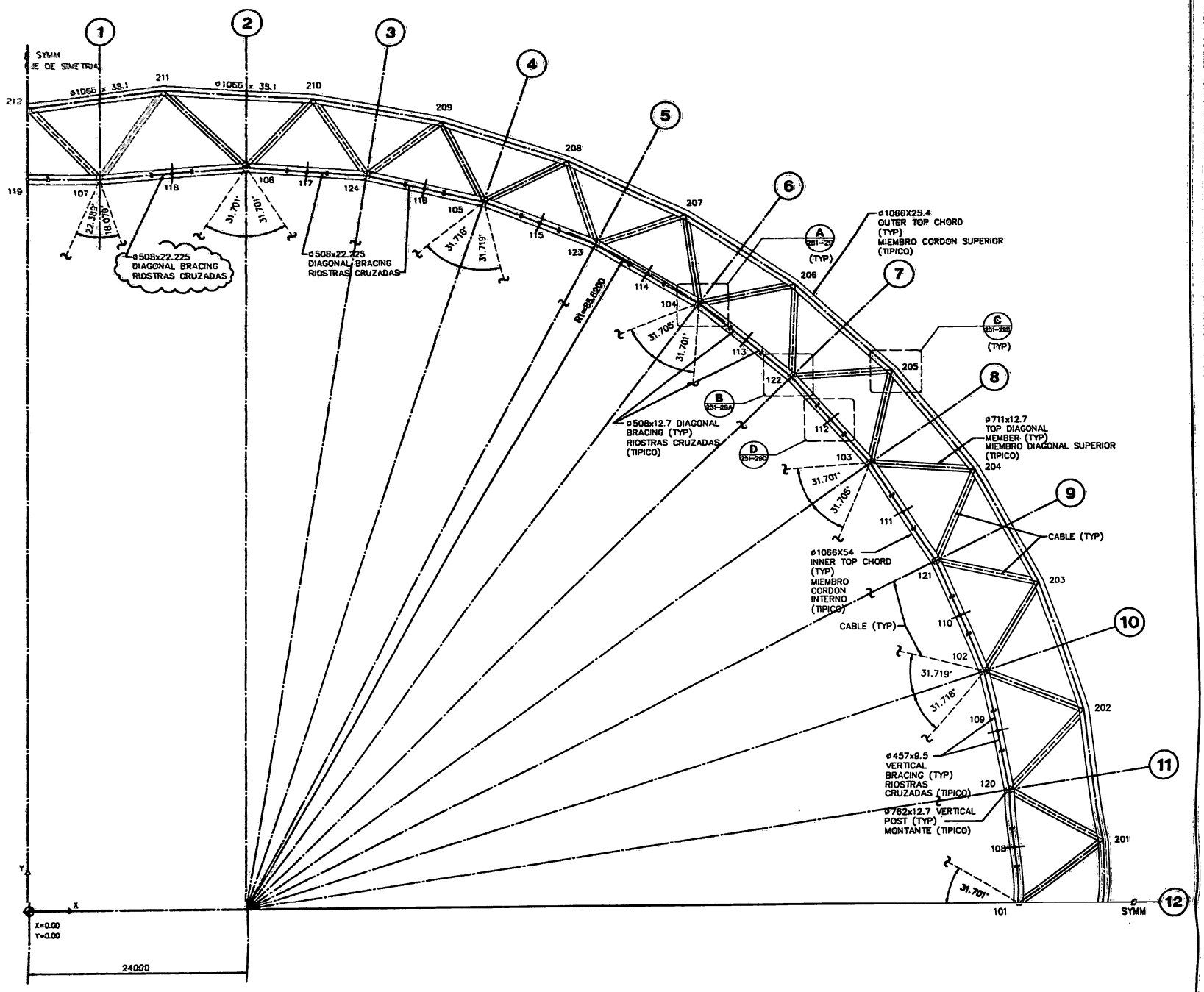

PART STEEL RING TRUSS TOP-CHORD FRAMING PLAN

PLANO DEL ANILLO PERIMETRAL RETICULADO,CORDON SUPERIOR

COMPUTER MODEL JOINT COORDINATES
MODELO DE COMPUTADORA
COORDENADAS DE LOS NODOS

W.P.JOINT NO. NODO NO.	X (METER)	Y (METER)	Z (METER)
101	109.62	0	32.37
102	105.43	26.46	32.37
103	93.27	50.33	32.37
104	74.33	69.27	32.37
105	50.46	81.43	32.37
106	24.00	85.62	32.37
107	8.00	84.11	32.37
108	109.095	6.695	32.37
109	107.00	19.925	32.37
110	102.86	32.665	32.37
111	96.78	44.60	32.37
112	88.905	55.435	32.37
113	79.435	64.905	32.37
114	68.60	72.78	32.37
115	56.665	78.86	32.37
116	43.925	83.00	32.37
117	30.695	85.095	32.37
118	16.00	84.855	32.37
119	0.00	84.11	32.37
120	108.57	13.39	32.37
121	100.29	38.87	32.37
122	84.54	60.54	32.37
123	62.87	76.29	32.37
124	37.39	84.57	32.37

COMPUTER MODEL JOINT COORDINATES
MODELO DE COMPUTADORA
COORDENADAS DE LOS NODOS

W.P.JOINT NO. NODO NO.	X (METER)	Y (METER)	Z (METER)
201	119.01	7.48	26.61
202	116.58	22.23	26.67
203	111.79	36.36	26.77
204	104.81	49.52	26.93
205	95.79	61.32	27.14
206	84.78	71.16	27.39
207	72.88	79.77	27.62
208	59.59	85.93	27.72
209	45.84	90.97	27.62
210	31.35	93.34	27.32
211	15.08	94.66	26.85
212	0.00	93.02	26.05
301	109.62	0.00	17.921
302	108.58	13.39	18.043
303	105.43	26.46	18.209
304	100.29	38.87	18.545
305	93.27	50.33	19.011
306	84.54	60.54	19.587
307	74.33	69.27	20.246
308	62.89	76.29	20.758
309	50.46	81.43	20.758
310	37.39	84.57	20.282
311	24.00	85.62	19.258
312	8.00	84.11	17.921

3012

FOLIO Nº 67

REVISION OF
FINAL BID SET
REVISION DE
PLANOS FINALES
PARA LICITACION
27-06-97

STRUCTURAL ENGINEERS
WEISLANDER ASSOCIATES
225 Hudson Street
New York, NY 10014 UNITED STATES
Fax (212) 807-3030
Tel (212) 807-8800

ESTADIO CIUDAD DE LA PLATA
FUNDACION
ESTADIO CIUDAD DE LA PLATA
ESTUDIO DE ARQUITECTURA
ROBERTO FERRERA Y ASOC.
Calle 12, No 617 Piso 6° 1900 LA PLATA ARGENTINA
Teléfono (021) 25-7916
Teléfono 23 de 0810 DIRECTOS Cómodo Tel (53) 383-4219 Fax (53) 383-4441

251-22

PART STEEL RING TRUSS
TOP CHORD FRAMING PLAN
ANILLO PERIMETRAL RETICULADO
CORDON SUPERIOR

DIBUJO:	WS	FECHA	31/03/97
APROBO:	TFJ	ESCALA:	1:250

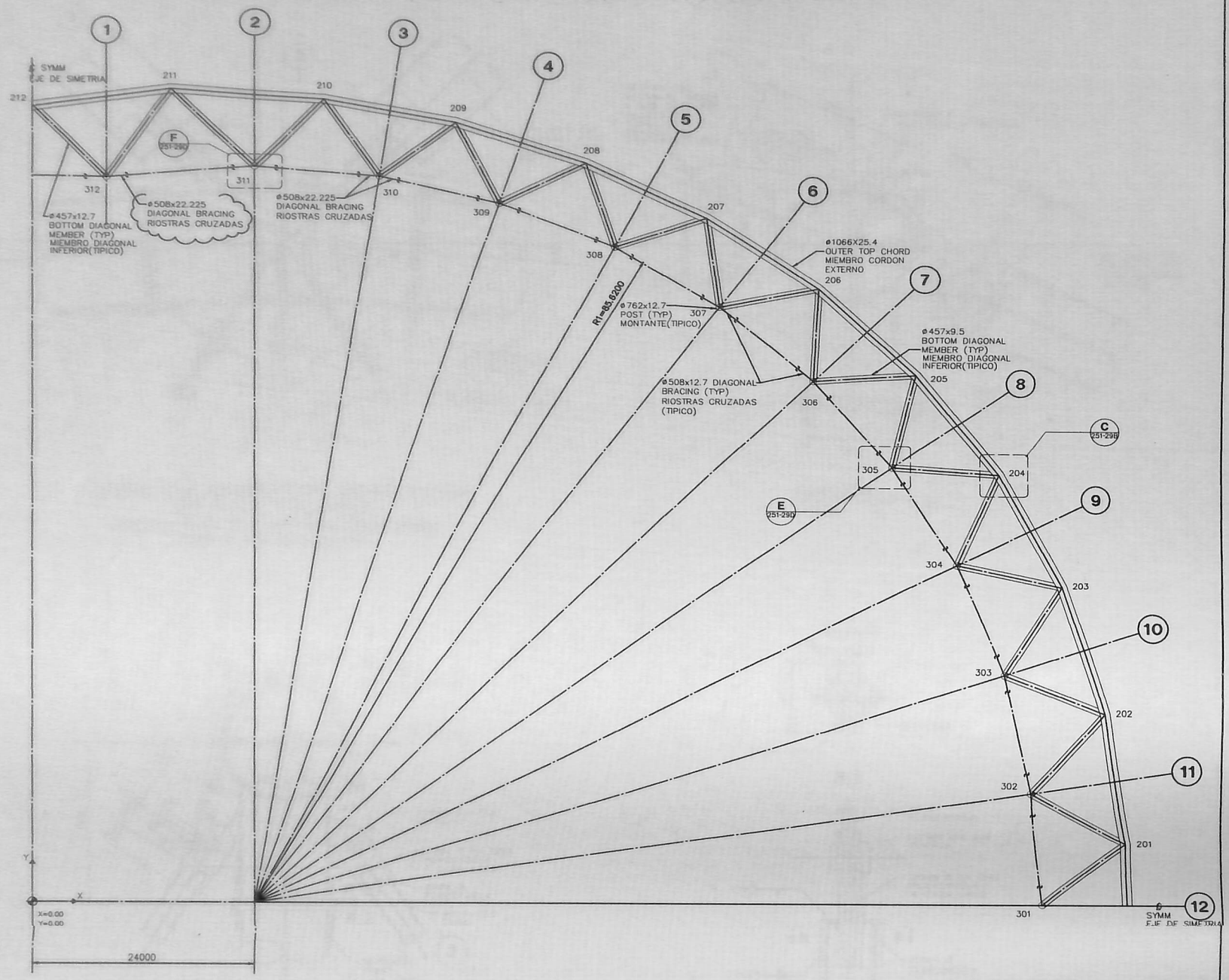

PART STEEL RING TRUSS BOTTOM-CHORD FRAMING PLAN
ANILLO PERIMETRAL RETICULADO, PARTE INFERIOR

COMPUTER MODEL JOINT COORDINATES
MODELO DE COMPUTADORA
COORDENADAS DE LOS NODOS

W.P.JOINT NO. NODO NO.	X (METER)	Y (METER)	Z (METER)
101	109.62	0	32.37
102	105.43	26.46	32.37
103	93.27	50.33	32.37
104	74.33	69.27	32.37
105	50.46	81.43	32.37
106	24.00	85.62	32.37
107	8.00	84.11	32.37
108	109.095	6.695	32.37
109	107.00	19.925	32.37
110	102.86	32.665	32.37
111	96.78	44.60	32.37
112	88.905	55.435	32.37
113	79.435	64.905	32.37
114	68.60	72.78	32.37
115	56.665	78.86	32.37
116	43.925	83.00	32.37
117	30.695	85.095	32.37
118	16.00	84.865	32.37
119	0.00	84.11	32.37
120	108.57	13.39	32.37
121	100.29	38.87	32.37
122	84.54	60.54	32.37
123	62.87	76.29	32.37
124	37.39	84.57	32.37

COMPUTER MODEL JOINT COORDINATES
MODELO DE COMPUTADORA
COORDENADAS DE LOS NODOS

W.P.JOINT NO. NODO NO.	X (METER)	Y (METER)	Z (METER)
201	119.01	7.48	26.61
202	116.58	22.23	26.67
203	111.79	36.36	26.77
204	104.81	49.52	26.93
205	95.79	61.32	27.14
206	84.78	71.16	27.39
207	72.88	79.77	27.62
208	59.59	85.93	27.72
209	45.84	90.97	27.62
210	31.35	93.34	27.32
211	15.08	94.66	26.85
212	0.00	93.02	26.05
301	109.62	0.00	17.921
302	108.58	13.39	18.043
303	105.43	26.46	18.209
304	100.29	38.87	18.545
305	93.27	50.33	19.011
306	84.54	60.54	19.587
307	74.33	69.27	20.246
308	62.89	76.29	20.758
309	50.46	81.43	20.758
310	37.39	84.57	20.262
311	24.00	85.62	19.258
312	8.00	84.11	17.921

VERTICAL SUPPORT REACTION FORCES **
REACCIONES VERTICALES EN LOS APOYOS

SUPPORT JT.NO. APOYO NODO NO.	D.L.+P.S. (KN)	D.L.+P.S.+L.L.+R.L. (KN)	D.L.+P.S.+L.L.+W.L. (KN)	D.L.+P.S.−T.L. (KN)	D.L.+P.S.+T.L. (KN)
301	3250	5500	4500	3250	3250
302	1750	3750	3250	1750	1750
303	2750	4250	3500	2750	2750
304	1500	2750	2000	1500	1500
305	2500	4000	3250	2500	2500
306	1500	2500	2000	1500	1500
307	2250	3750	3000	2000	2500
308	1500	2250	1500	1500	1500
309	1500	3250	1500	1500	2000
310	2000	3750	1750	2750	1500
311	1750	4250	1500	1500	−2000
312	4250	6000	5750	4500	4000

NOTE:
NOTA:

D.L. – INDICATES DEAD LOAD
CARGAS PERMANENTES

P.S. – INDICATES PRESTRESS LOAD
CARGAS DE PRETENSADO

L.L. – INDICATES LIVE LOAD FOR BOXES AND CATWALK (SEE DWG 251–GN)
SOBRECARGAS PARA PALCOS Y PASARELAS (VER DIBUJO 251–GN)

R.L. – INDICATES ROOF LIVE LOAD ($0.3KN/m^2$)
SOBRECARGAS DE CUBIERTA

W.L. – INDICATES WIND LOAD ($1.0KN/m^2$ UPWARD)
CARGAS DE VIENTO INTERIOR

T.L. – INDICATES TEMPERATURE LOAD (TEMPERATURE CHANGE OF 25°C)
CARGAS DEBIDAS A VARIACIONES DE TEMPERATURA

**– THE WEIGHT OF CONCRETE BOTTOM CHORDS IS NOT INCLUDED IN THE ABOVE LISTED VERTICAL SUPPORT REACTION FORCES.
EL PESO DEL ANILLO INFERIOR DE HORMIGON ARMADO NO ESTA INCLUIDO EN LAS REACCIONES VERTICALES

HORIZONTAL SUPPORT REACTION FORCES **
REACCIONES HORIZONTALES EN LOS APOYOS

SUPPORT JT.NO. APOYO NODO NO.	D.L.+P.S. (KN)		D.L.+P.S.+L.L.+R.L. (KN)		D.L.+P.S.+L.L.+W.L. (KN)		D.L.+P.S.−T.L. (KN)		D.L.+P.S.+T.L. (KN)	
	X	Y	X	Y	X	Y	X	Y	X	Y
301	−400	−50	−450	−50	−400	50	−300	−50	−500	50
302	−450	50	−500	−150	−450	150	−350	100	−550	−100
303	−400	150	−450	−150	−500	350	−350	200	−500	−100
304	−550	200	−600	−200	−750	650	−500	250	−600	−100
305	−650	200	−650	−200	−1050	850	−600	250	−600	−150
306	−800	−200	−850	−350	−1600	1000	−700	150	−700	−100
307	−650	−200	700	−500	−1900	750	−500	−200	−450	−350
308	550	−300	600	−550	−2000	400	400	−350	500	−400
309	700	−550	1200	−650	−1000	−450	1250	−600	200	−600
310	500	150	950	−150	−800	400	1000	350	50	−250
311	0	−650	0	−750	0	−1200	0	−550	0	−650
312	−250	400	−150	450	−500	700	150	300	−550	400

3012

Nº 68

REVISION OF FINAL BID SET
REVISION DE PLANOS FINALES PARA LICITACION
27–06–97

J-25123

STRUCTURAL ENGINEERS
WEIDLINGER ASSOCIATES
375 Hudson Street
New York, NY 10014 UNITED STATES
Fax (212) 367-3030
Tel (212) 367-3000

ESTADIO CIUDAD DE LA PLATA
FUNDACION
ESTADIO CIUDAD DE LA PLATA

ESTUDIO DE ARQUITECTURA
ROBERTO FERRERA Y ASS.
Calle 12 No 617 Piso 6° 1900 LA PLATA ARGENTINA Telfax (021) 25-7048
Balmes 25 bis 08010 BARCELONA ESPAÑA Tel (93) 265-6219 Fax (93) 265-9441

251–23

PART STEEL RING TRUSS
BOTTOM CHORD FRAMING PLAN
ANILLO PERIMETRAL RETICULADO, PARTE INFERIOR

DIBUJO:	KC	FECHA:	31/03/97
APROBO:	TFJ	ESCALA:	1:250

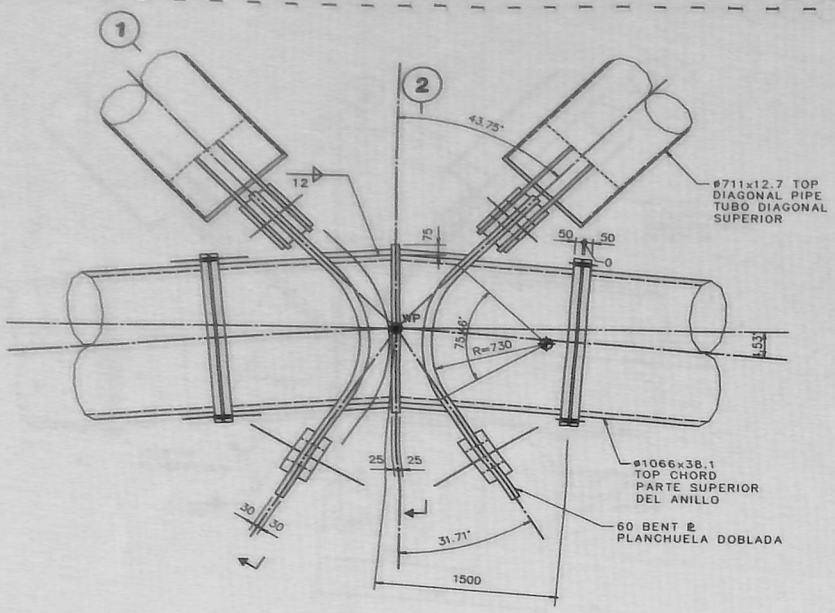

TRUSS TOP CONNECTION DETAIL TYPE-A
(AT POST LOCATION)
ANILLO PERIMETRAL SUPERIOR UNION TIPO-A
(SOBRE LOS MONTANTES)

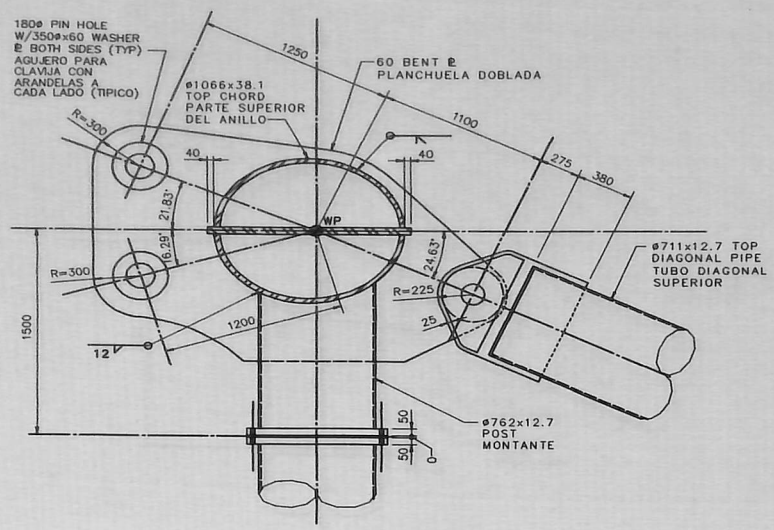

SECTION 1
CORTE

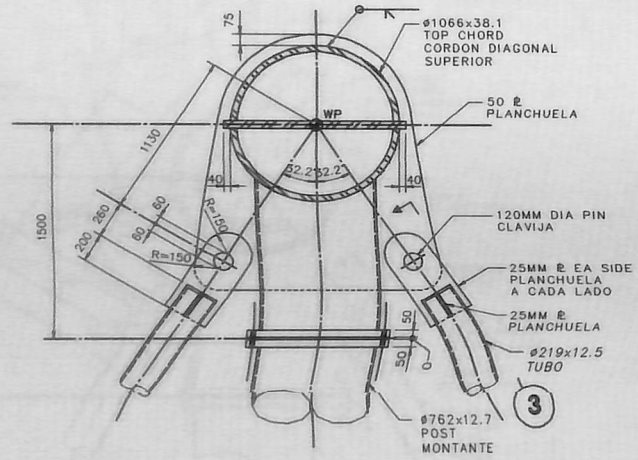

SECTION 2
CORTE

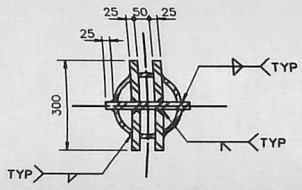

a-a

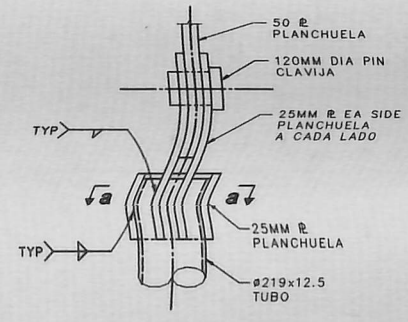

SECTION 3
CORTE

3012

FOLIO Nº 69

FINAL BID SET
PLANOS FINALES
PARA LICITACION
04-06-97

STRUCTURAL ENGINEERS WEIDLINGER ASSOCIATES	ESTADIO CIUDAD DE LA PLATA FUNDACION ESTADIO CIUDAD DE LA PLATA ESTUDIO DE ARQUITECTURA ROBERTO FERREIRA Y ASS.	251-29 RING TRUSS SECTIONS AND DETAILS – TYPE A ANILLO PERIMETRAL CORTES Y DETALLES	
		DIBUJO: KC	FECHA: 31/03/97
		APROBO: TFJ	ESCALA: 1:20

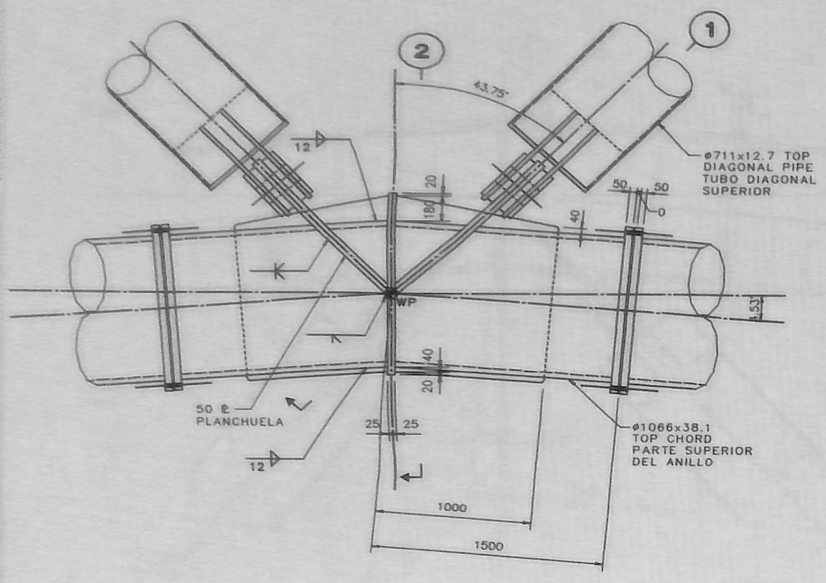

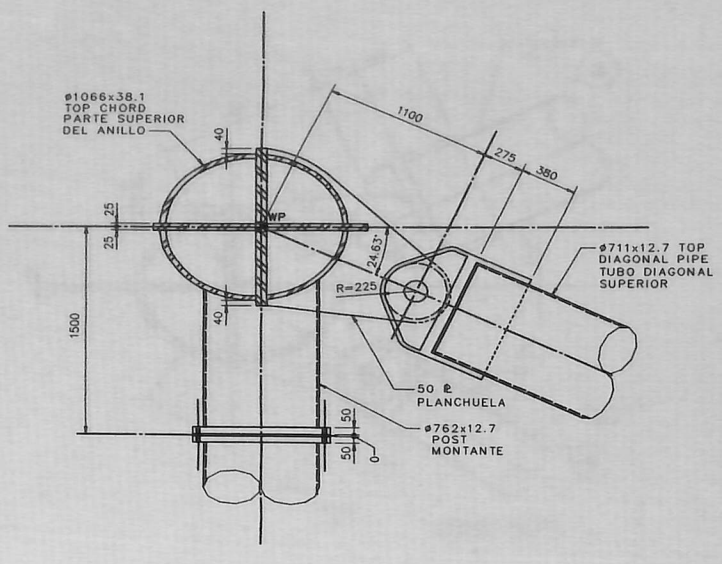

TRUSS TOP CONNECTION DETAIL TYPE-B
(AT POST LOCATION)
ANILLO PERIMETRAL SUPERIOR UNION TIPO-B
(SOBRE LOS MONTANTES)

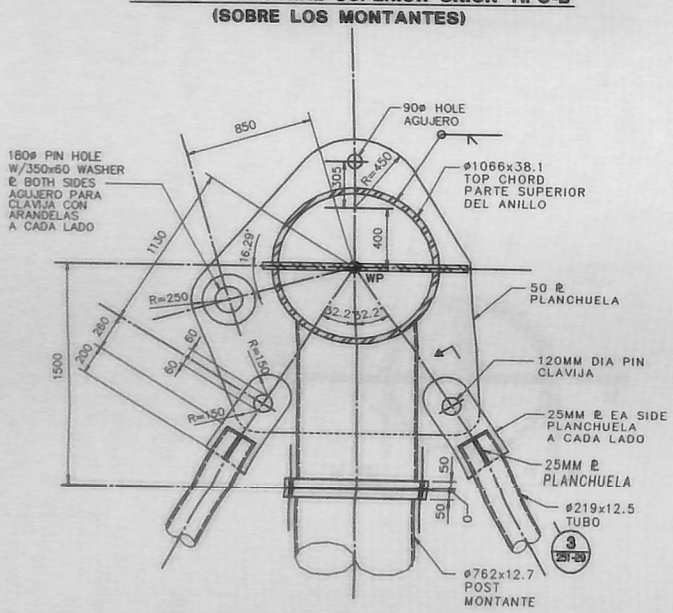

SECTION 2
CORTE

SECTION 1
CORTE

3012

FOLIO Nº 70

FINAL BID SET
PLANOS FINALES
PARA LICITACION
04-06-97

J-251/29A

STRUCTURAL ENGINEERS
WEIDLINGER ASSOCIATES

ESTADIO CIUDAD DE LA PLATA
FUNDACION
ESTADIO CIUDAD DE LA PLATA

ESTUDIO DE ARQUITECTURA
ROBERTO FERREIRA Y ASS.

251-29A

RING TRUSS SECTIONS
AND DETAILS - TYPE B
ANILLO PERIMETRAL
CORTES Y DETALLES

DIBUJO:	HD	FECHA:	31/03/97
APROBO:	TFJ	ESCALA:	1:20

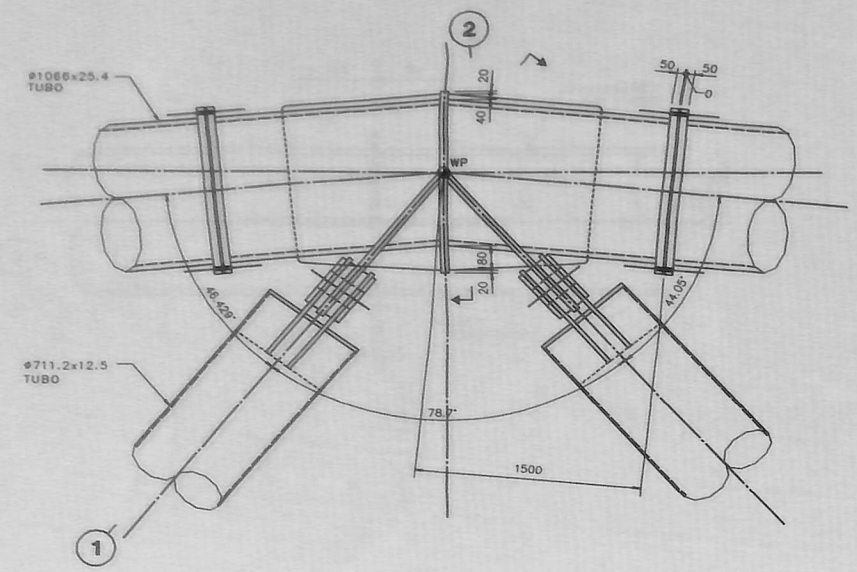

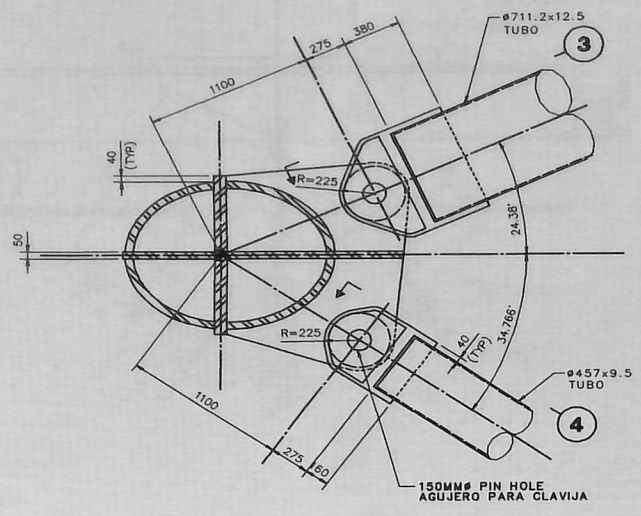

TRUSS TOP CONNECTION DETAIL TYPE-C
(AT OUTER TOP CHORD)
ANILLO PERIMETRAL SUPERIOR UNION TIPO C
(OCURRE EN LA PARTE SUPERIOR EXTERNA)

SECTION 1
CORTE

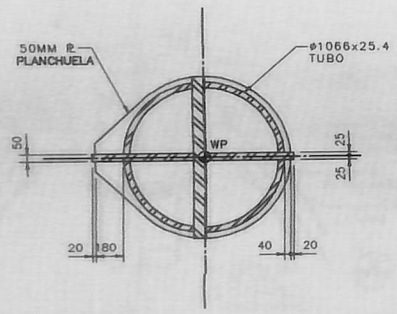

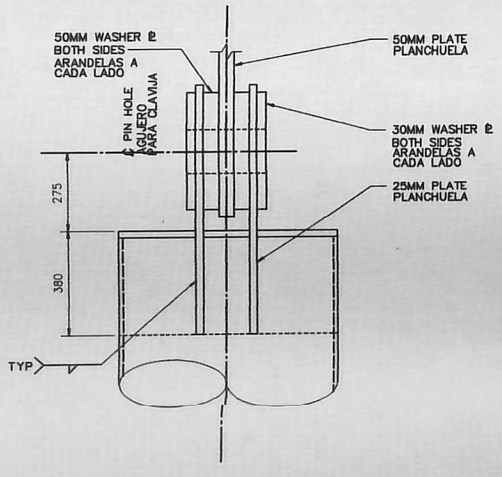

SECTION 2
CORTE

SECTION 3
CORTE

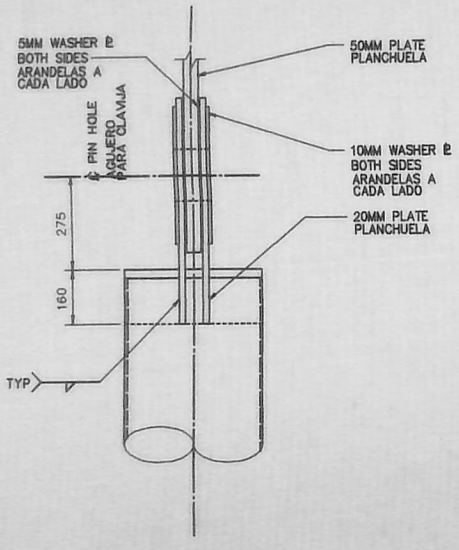

SECTION 4
CORTE

3012

FOLIO
Nº 71

FINAL BID SET
PLANOS FINALES
PARA LICITACION
04-06-97

J-251.29B

STRUCTURAL ENGINEERS
WEIDLINGER ASSOCIATES

ESTADIO CIUDAD DE LA PLATA
FUNDACION
ESTADIO CIUDAD DE LA PLATA
ESTUDIO DE ARQUITECTURA
ROBERTO FERREIRA Y ASS.

251-29B
RING TRUSS SECTIONS
AND DETAILS – TYPE C
ANILLO PERIMETRAL
CORTES Y DETALLES

DIBUJO:	HC	FECHA:	31/03/97
APROBO:	TFJ	ESCALA:	1:20

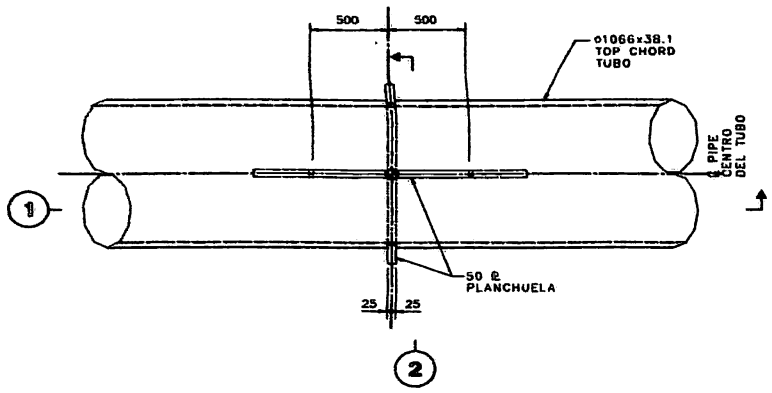

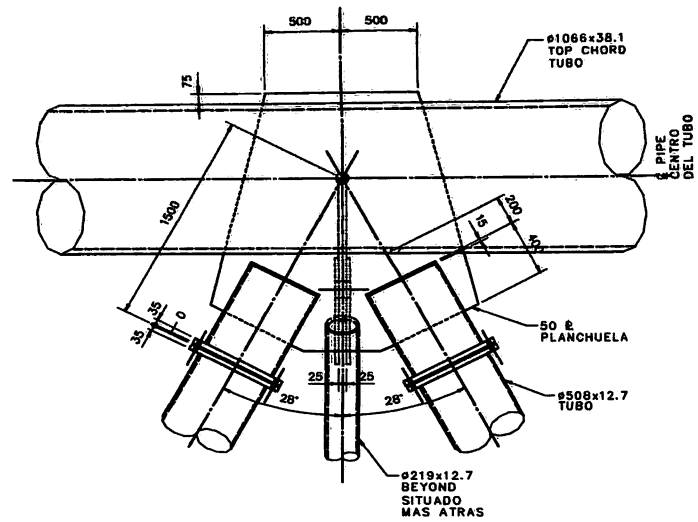

TRUSS TOP CONNECTION DETAIL - TYPE D
(AT MID POINT OF TOP CHORD)
ANILLO PERIMETRAL SUPERIOR UNION - TIPO D
(SOBRE LOS MONTANTES)

DETAIL 1
DETALLE

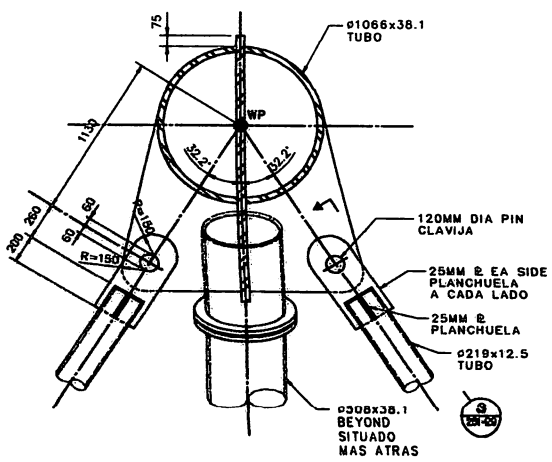

SECTION 2
CORTE

FOLIO
Nº 72
3012

FINAL BID SET
PLANOS FINALES
PARA LICITACION
04-08-97

STRUCTURAL ENGINEERS
WEIDLINGER ASSOCIATES

ESTADIO CIUDAD DE LA PLATA
FUNDACION
ESTADIO CIUDAD DE LA PLATA
ESTUDIO DE ARQUITECTURA
ROBERTO FERREIRA Y ASS.

251-29C
RING TRUSS SECTIONS
AND DETAILS - TYPE D
ANILLO PERIMETRAL
CORTES Y DETALLES

DIBUJO:	HG	FECHA:	31/03/97
APROBO:	TFN	ESCALA:	1:20

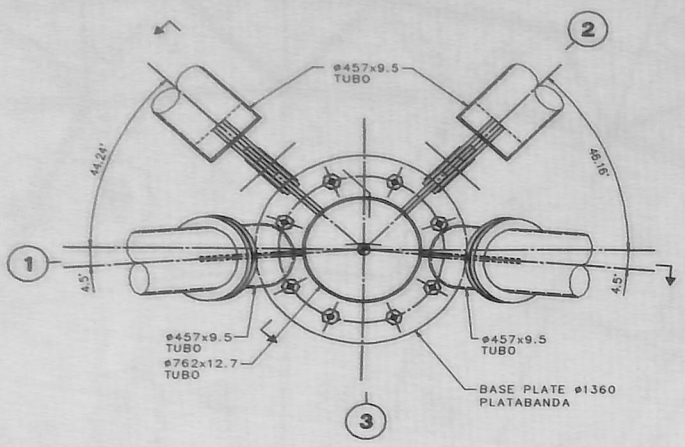

PLAN DETAIL (E) (F)

PLANO DE DETALLE

NOTE: TANGENTIAL SLIDING DETAIL (F) TO BE USED AT COLUMN GRIDS (2), (22), (25), AND (45) ONLY

NOTA: EL DETALLE (F) DE DESLIZAMIENTO TANGENCIAL SE USARA SOLAMENTE PARA LOS CENTROS DE COLUMNAS (2), (22), (25), Y (45)

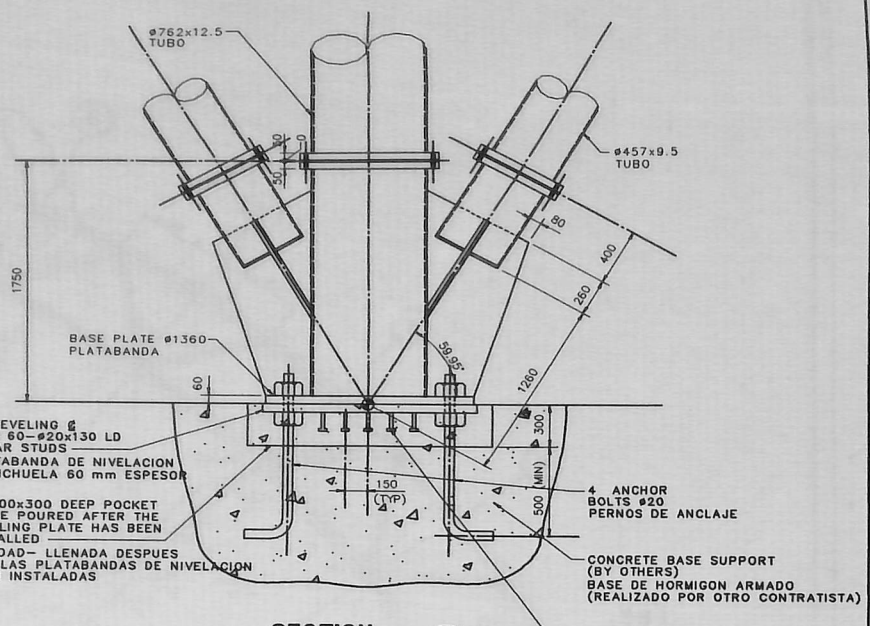

SECTION (1)

CORTE

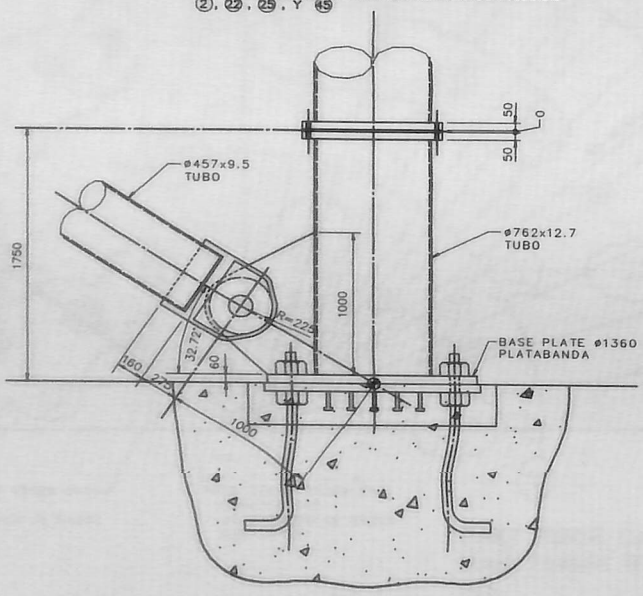

SECTION (2)

CORTE

AT DETAIL (E)

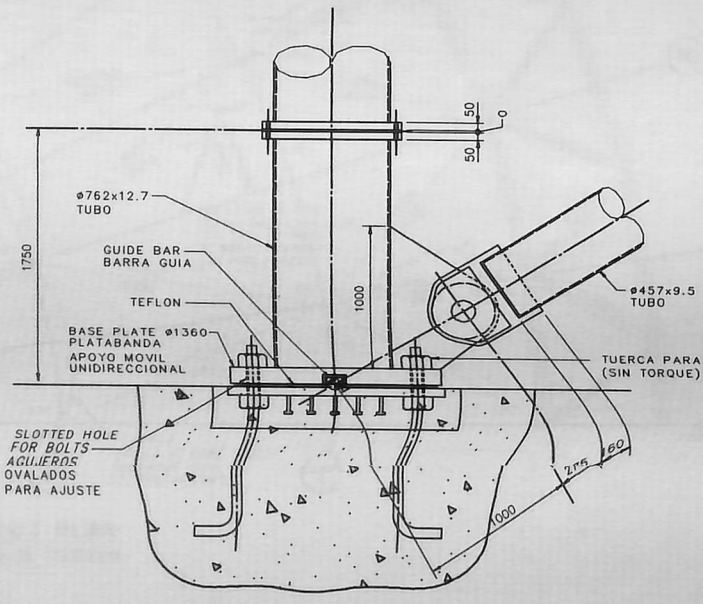

SECTION (3)

CORTE

AT DETAIL (F)

f=0.10 (FRICTION)
P max=2750N

(SPECIAL BASE FOR TANGENTIAL SLIDING)

(BASE PARA PERMITIR DESLIZAMIENTO TANGENCIAL SOLAMENTE)

3012

FOLIO Nº 73

FINAL BID SET
PLANOS FINALES
PARA LICITACION
04-06-97

STRUCTURAL ENGINEERS
WEIDLINGER ASSOCIATES

ESTADIO CIUDAD DE LA PLATA

FUNDACION
ESTADIO CIUDAD DE LA PLATA

ESTUDIO DE ARQUITECTURA
ROBERTO FERREIRA Y ASS.

251-29D

RING TRUSS SECTIONS AND DETAILS
ANILLO PERIMETRAL
CORTES Y DETALLES

DIBUJO:	KD	FECHA:	31/03/97
APROBO:	TFJ	ESCALA:	1:20

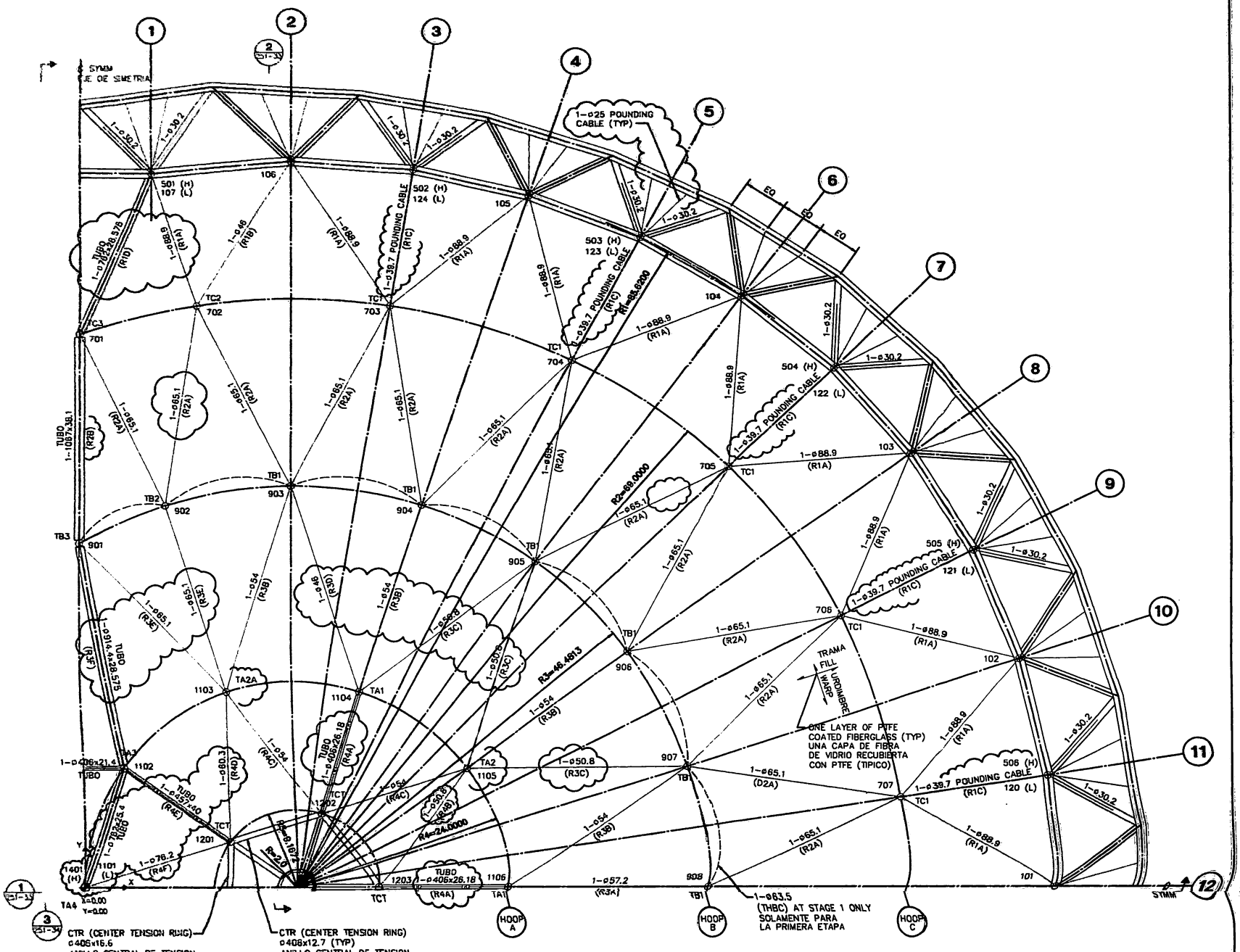

PART RIDGE CABLE LAYOUT PLAN

PLANO PARCIAL DE REPLANTEO DE CABLES

NOTES:

1. TA• INDICATES TOP CONNECTION TYPE AT HOOP A
   UNION SUPERIOR TIPO AL CABLE ANULAR A
2. TB• INDICATES TOP CONNECTION TYPE AT HOOP B
   UNION SUPERIOR TIPO AL CABLE ANULAR B
3. TC• INDICATES TOP CONNECTION TYPE AT HOOP C
   UNION SUPERIOR TIPO AL CABLE ANULAR C
4. TCT INDICATES TOP CONNECTION TYPE AT CENTER TENSION RING
   UNION SUPERIOR TIPO AL ANILLO CENTRAL DE TENSION

COMPUTER MODEL JOINT COORDINATES
MODELO DE COMPUTADORA
COORDENADAS DE LOS NODOS

W.P. JOINT NO. NODO NO.	X (METER)	Y (METER)	Z (METER)
101	109.62	0	32.37
102	105.43	26.46	32.37
103	93.27	50.33	32.37
104	74.33	69.27	32.37
105	50.46	81.43	32.37
106	24.00	85.62	32.37
107	8.00	84.11	32.37
120	108.57	13.39	32.37
121	100.29	38.87	32.37
122	84.54	60.54	32.37
123	62.87	76.29	32.37
124	37.39	84.62	32.37
501	8.00	84.11	33.87
502	37.39	84.57	33.87
503	62.87	76.29	33.87
504	84.54	60.54	33.87
505	100.29	38.87	33.87
506	108.57	13.39	33.87
701	0.00	64.69	42.37
702	13.21	68.15	42.37
703	34.79	68.15	42.37
704	55.33	61.48	42.37
705	72.79	48.79	42.37
706	85.48	31.33	42.37
707	92.15	10.79	42.37

COMPUTER MODEL JOINT COORDINATES
MODELO DE COMPUTADORA
COORDENADAS DE LOS NODOS

W.P. JOINT NO. NODO NO.	X (METER)	Y (METER)	Z (METER)
901	0.00	39.83	49.37
902	9.63	44.22	49.37
903	24.00	46.50	49.37
904	38.37	44.22	49.37
905	51.33	37.62	49.37
906	61.62	27.33	49.37
907	68.22	14.30	49.37
908	70.50	0.00	49.37
1101	0.00	0.00	53.87
1102	4.58	14.11	53.87
1103	16.58	22.83	53.87
1104	31.42	22.83	53.87
1105	43.42	14.11	53.87
1106	48.00	0.00	53.87
1201	16.58	5.39	58.37
1202	26.83	8.72	58.37
1203	33.17	0.00	58.37
1302	26.00	0.00	65.37
1303	25.62	1.18	65.37
1304	24.62	1.90	65.37
1305	23.38	1.90	65.37
1306	22.38	1.18	65.37
1307	22.00	0.00	63.38
1401	0.00	0.00	55.87

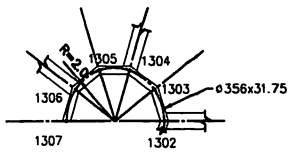

PART TOP DECAGON RING PLAN

PLANO PARCIAL EN LA PARTE SUPERIOR DEL ANILLO DECAGONAL

3012

FOLIO No. 74

REVISION OF FINAL BID SET
REVISION DE PLANOS FINALES PARA LICITACION
27-08-97

STRUCTURAL ENGINEERS
MALLUCHE ASSOCIATES

ESTADIO CIUDAD DE LA PLATA
FUNDACION ESTADIO CIUDAD DE LA PLATA
ESTUDIO DE ARQUITECTURA ROBERTO FERRERA Y ASOC.

251-31

PART RIDGE CABLE LAYOUT PLAN
PLANO PARCIAL DE REPLANTEO DE CABLES

DIBUJO:	KO	FECHA:	31/03/97
APROBO:	TVJ	ESCALA:	1:200

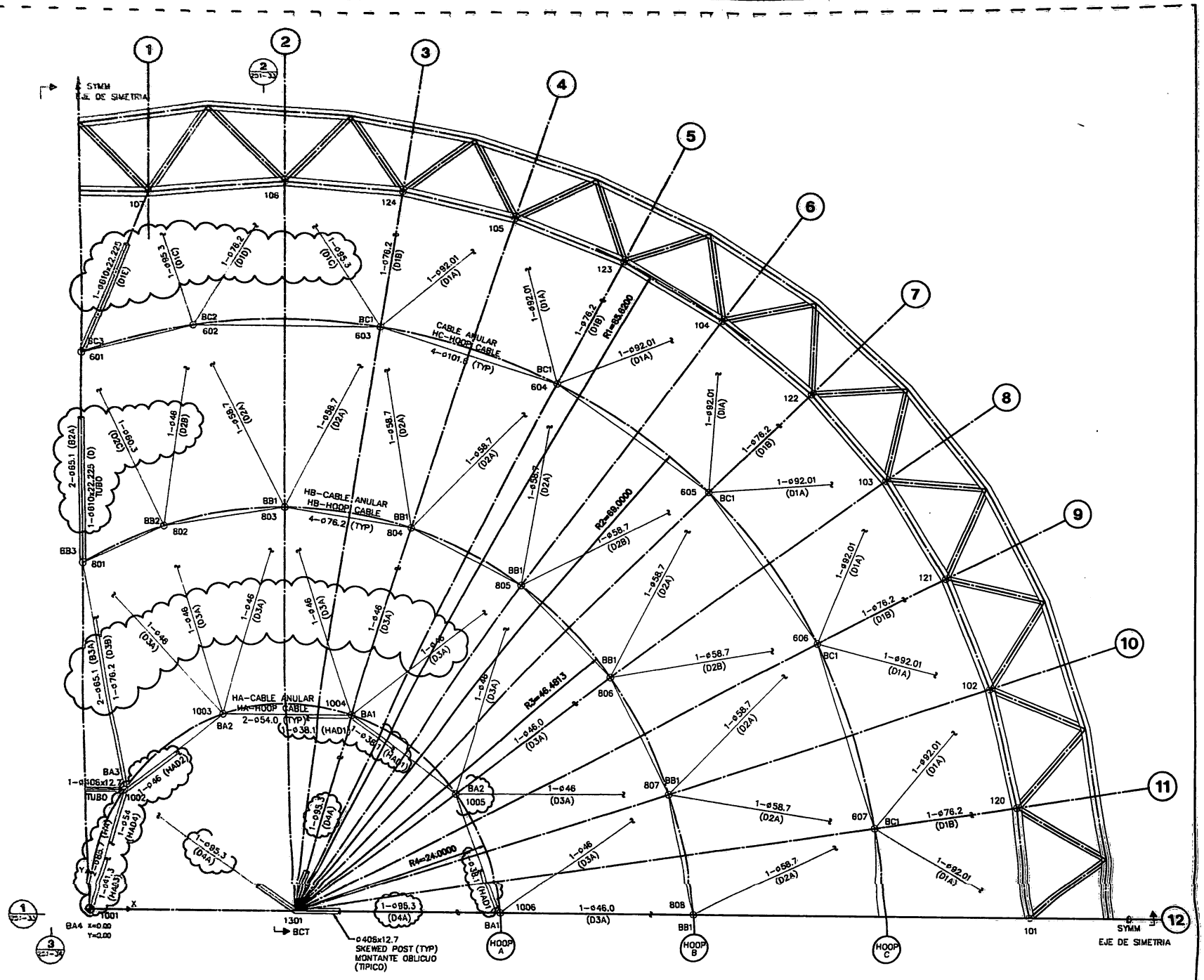

PART HOOP AND DIAGONAL CABLE LAYOUT PLAN

PLANO PARCIAL DE REPLANTEO DEL ANILLO Y CABLES DIAGONALES

NOTES:

1. BA* INDICATES BOTTOM CONNECTION TYPE AT HOOP A
   UNION INFERIOR TIPO AL CABLE ANULAR A
2. BB* INDICATES BOTTOM CONNECTION TYPE AT HOOP B
   UNION INFERIOR TIPO AL CABLE ANULAR B
3. BC* INDICATES BOTTOM CONNECTION TYPE AT HOOP C
   UNION INFERIOR TIPO AL CABLE ANULAR C
4. BCT INDICATES BOTTOM CONNECTION TYPE AT CENTER TENSION RING
   UNION INFERIOR TIPO AL ANILLO CENTRAL DE TENSION

COMPUTER MODEL JOINT COORDINATES
MODELO DE COMPUTADORA
COORDENADAS DE LOS NODOS

W.P. JOINT NO. NODO NO.	X (METER)	Y (METER)	Z (METER)
601	0.00	64.69	26.37
602	13.21	68.15	26.37
603	34.79	68.15	26.37
604	55.33	61.48	26.37
605	72.79	48.79	26.37
606	85.48	31.33	26.37
607	92.15	10.79	26.37
801	0.00	39.83	33.37
802	9.63	44.22	33.37
803	24.00	46.50	33.37
804	38.37	44.22	33.37
805	51.33	37.62	33.37
806	61.62	27.33	33.37
807	68.22	14.30	33.37
808	70.50	0.00	33.37
1001	0.00	0.00	40.37
1002	4.58	14.11	40.37
1003	16.58	22.83	40.37
1004	31.42	22.83	40.37
1005	43.42	14.11	40.37
1006	48.00	0.00	40.37
1301	24.00	0.00	49.37

3012

FOLIO Nº 75

REVISION OF FINAL BID SET
REVISION DE PLANOS FINALES PARA LICITACION
27-06-97

STRUCTURAL ENGINEERS
WEIDLINGER ASSOCIATES

ESTADIO CIUDAD DE LA PLATA
FUNDACION
ESTADIO CIUDAD DE LA PLATA
ESTUDIO DE ARQUITECTURA
ROBERTO FERRERIA Y ASOC.

251-32

PART HOOP AND DIAGONAL CABLE LAYOUT PLAN
PLANO PARCIAL DE REPLANTEO DEL ANILLO Y CABLES DIAGONALES

DIBUJO:	KD	FECHA:	31/03/97
APROBO:	TRJ	ESCALA:	1:250

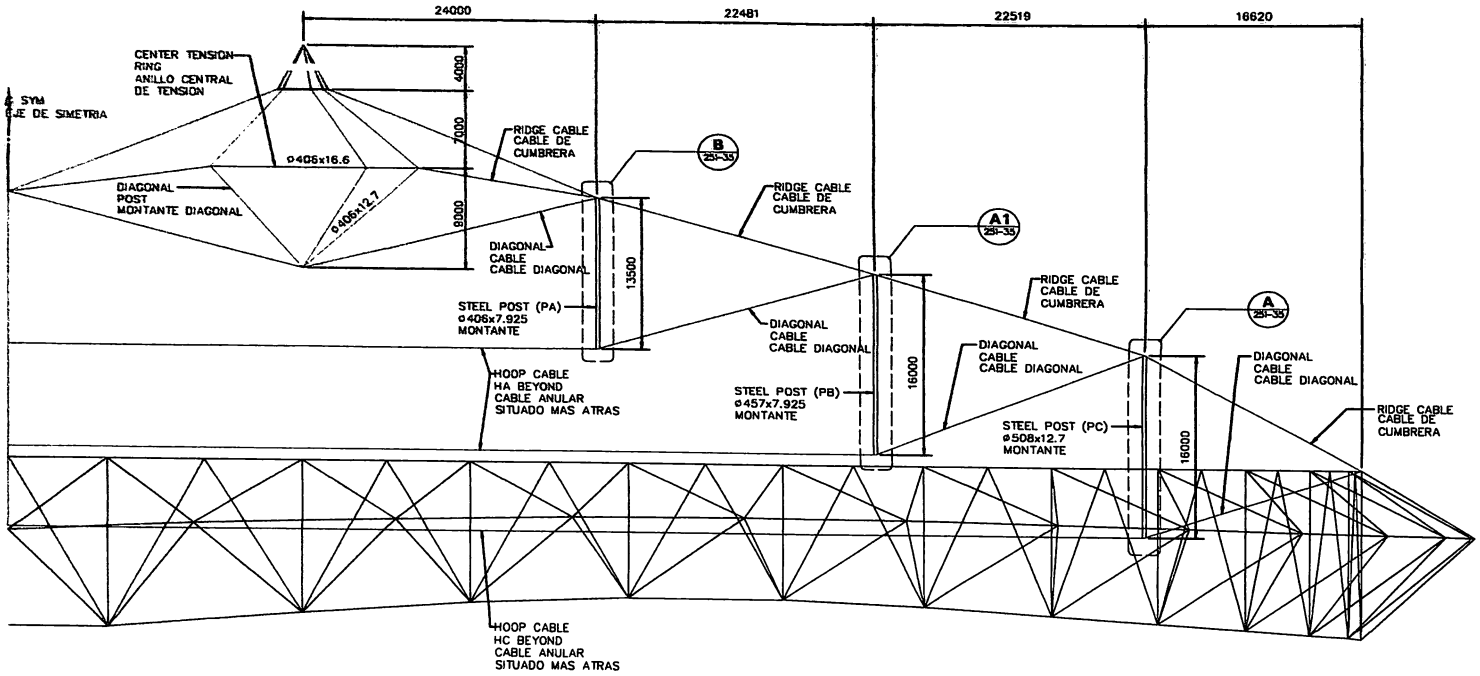

SECTION 1
CORTE

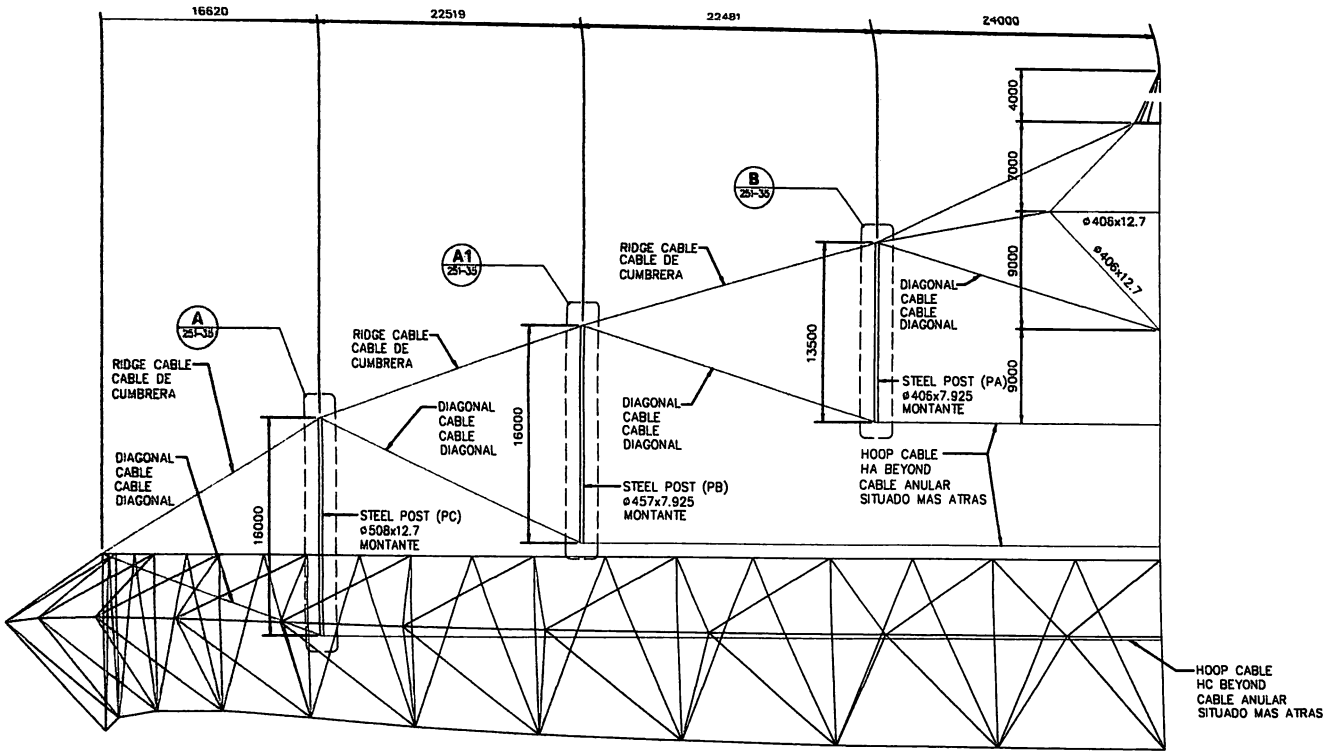

SECTION 2
CORTE

3012

FOLIO N° 26

REVISION OF
FINAL BID SET
REVISION DE
PLANOS FINALES
PARA LICITACION
27-08-97

STRUCTURAL ENGINEERS
WEIDLINGER ASSOCIATES
225 Hudson Street
New York, NY 10014 USA
Fax (212) 367-3030
Tel (212) 367-3000

ESTADIO CIUDAD DE LA PLATA
FUNDACION
ESTADIO CIUDAD DE LA PLATA

ESTUDIO DE ARQUITECTURA
ROBERTO FERRERA Y ASOC.
Calle 12 Nº 817 Piso 8° 1900 LA PLATA ARGENTINA Tel/Fax (221) 15-7943
Belen 13 Nº 0610 BRICEÑO (Zona) Tel. (02) 323-4213 Fax (02) 323-9661

251-33

PART ROOF SECTION 1
CORTES DE LA CUBIERTA 1

DIBUJO:	KO	FECHA:	31/03/97
APROBO:	TRJ	ESCALA:	1:200

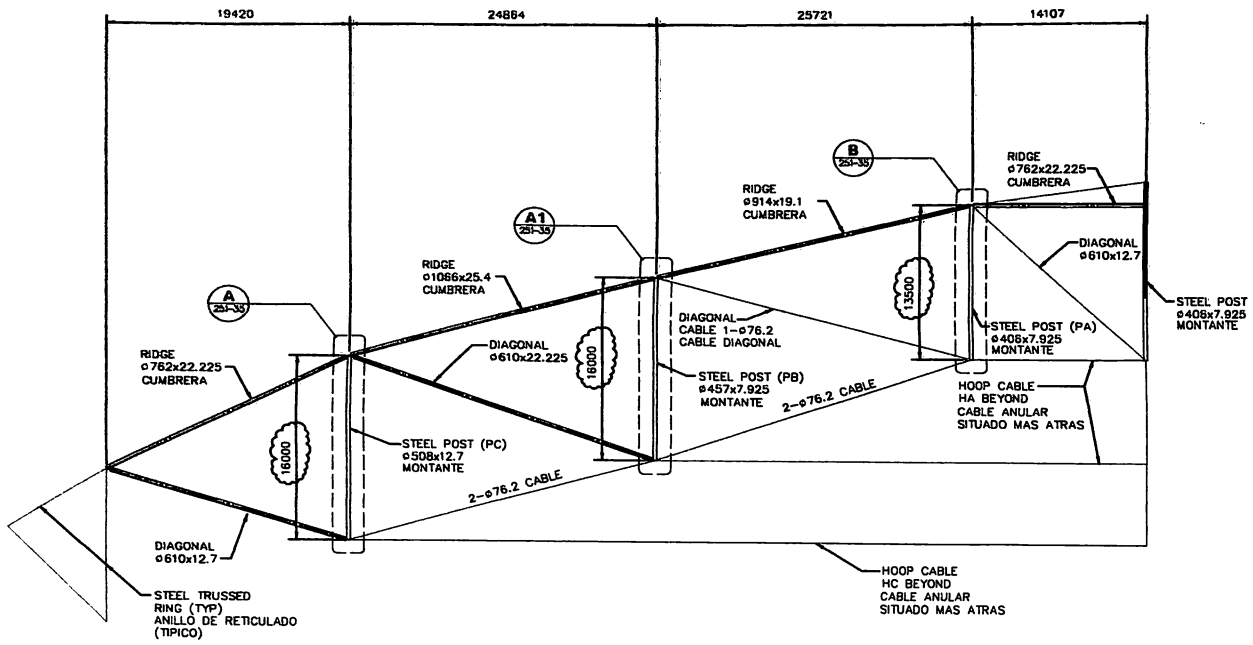

SECTION 3
CORTE

3012

FOLIO
Nº 22

REVISION OF
FINAL BID SET
REVISION DE
PLANOS FINALES
PARA LICITACION:
27-06-97

STRUCTURAL ENGINEERS
WEIDLINGER ASSOCIATES
375 Hudson Street
New York, NY 10014 USCD ESTADOS
Fax (212) 367-6030
Tel (212) 367-5220

ESTADIO CIUDAD DE LA PLATA
FUNDACION
ESTADIO CIUDAD DE LA PLATA

ESTUDIO DE ARQUITECTURA
ROBERTO FERRERA Y ASOC.
Calle 12 No 627 Piso 9º 1900 LA PLATA ARGENTINA Tel/Fax (021) 23-2848
Balmes 23 bis 08010 BARCELONA España Tel (93) 233-6219 Fax (93) 233-6441

251-34

PART ROOF SECTION 2
CORTES DE LA CUBIERTA 2

DIBUJO	KO	FECHA:	31/03/97
APROBO	TFJ	ESCALA:	1:250

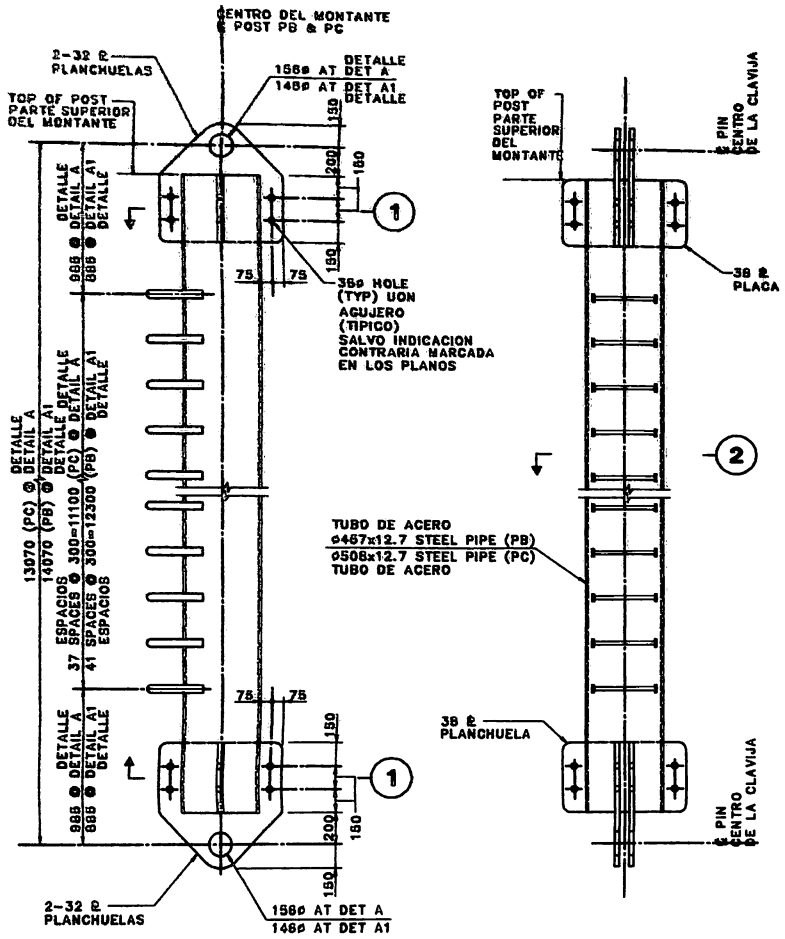

DETAIL (A) (A1)
DETALLE

DETAIL (B)
DETALLE

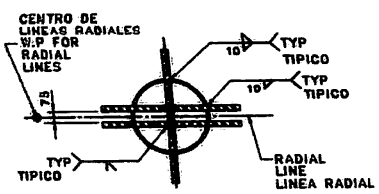

SECTION (1)
CORTE

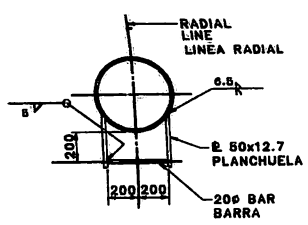

SECTION (2)
CORTE

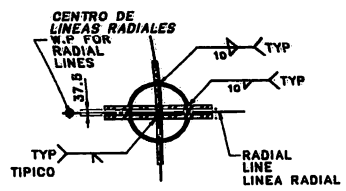

SECTION (3)
CORTE

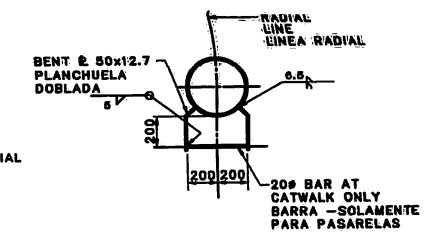

SECTION (4)
CORTE

3012

FOLIO
Nº 78

FINAL BID SET
PLANOS FINALES
PARA LICITACION
04-06-97

STRUCTURAL ENGINEERS
WEIDLINGER ASSOCIATES

ESTADIO CIUDAD DE LA PLATA
FUNDACION
ESTADIO CIUDAD DE LA PLATA
ESTUDIO DE ARQUITECTURA
ROBERTO FERREIRA Y ASS.

251-35

ROOF DETAILS POST
CUBIERTA-
DETALLE DE PUNTALES

DIBUJO:	GD	FECHA:	03/03/97
APROBO:	RW	ESCALA:	1:20

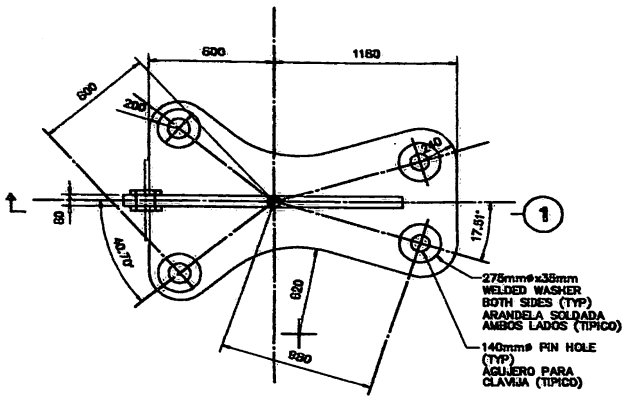

TOP POST CONNECTION DETAIL AT TC

DETALLE DE UNION PARA EL MONTANTE SUPERIOR TC

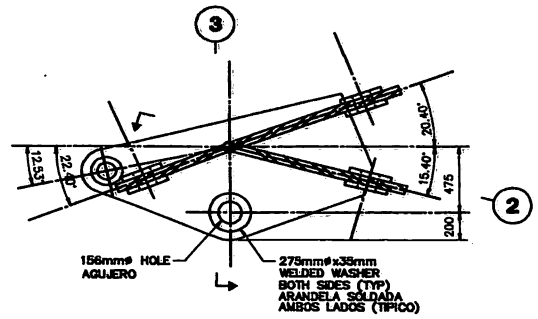

SECTION 1
CORTE

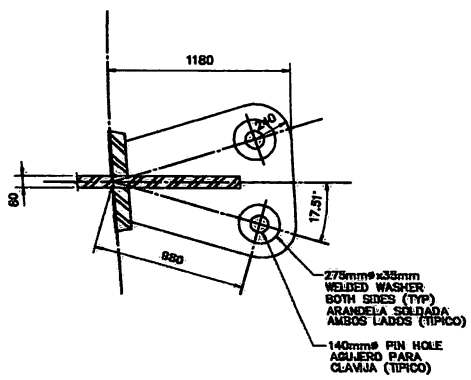

SECTION 2
CORTE

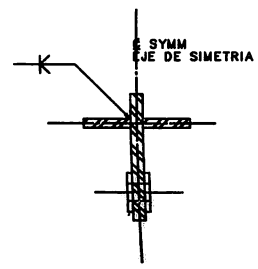

SECTION 3
CORTE

3012

FOLIO Nº 9
FINALIZO SET PLANOS FINALES PARA LICITACION 04-06-97

STRUCTURAL ENGINEERS WEIDLINGER ASSOCIATES

ESTADIO CIUDAD DE LA PLATA
FUNDACION
ESTADIO CIUDAD DE LA PLATA
ESTUDIO DE ARQUITECTURA ROBERTO FERREIRA Y ASS.

251-36

ROOF DETAILS TOP CONNECTION 1
DETALLES DE LA CUBIERTA-
UNIONES PRINCIPALES

DIBUJO:	KO	FECHA:	18/04/97
APROBO:	RM	ESCALA:	1:20

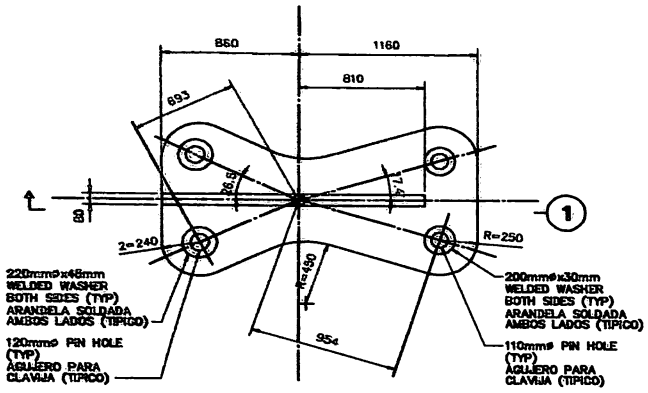

TOP POST CONNECTION DETAIL AT TB

DETALLE DE UNION PARA EL MONTANTE SUPERIOR TB

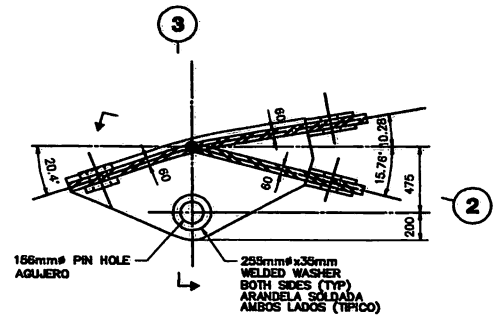

SECTION 1

CORTE

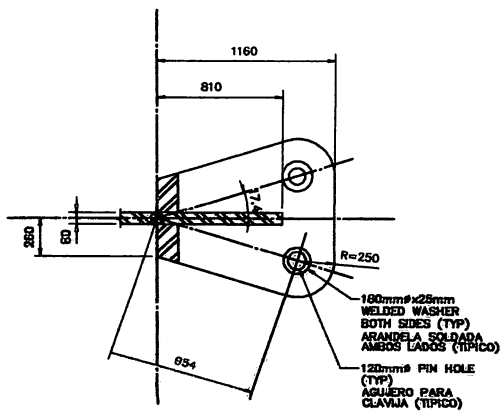

SECTION 2

CORTE

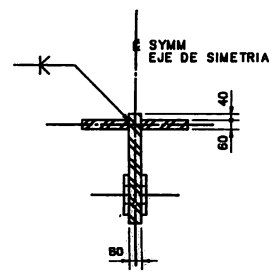

SECTION 3

CORTE

FINAL BID SET
PLANOS FINALES
PARA LICITACION
04-08-97

3012 FOLIO Nº 80

STRUCTURAL ENGINEERS
WEIDLINGER ASSOCIATES

ESTADIO CIUDAD DE LA PLATA
FUNDACION
ESTADIO CIUDAD DE LA PLATA

ESTUDIO DE ARQUITECTURA
ROBERTO FERREIRA Y ASS.

251-36A

ROOF DETAILS TOP CONNECTION 2
DETALLES DE LA CUBIERTA-
UNIONES PRINCIPALES

DIBUJO:	KD	FECHA:	18/04/97
APROBO:	TRJ	ESCALA:	1:20

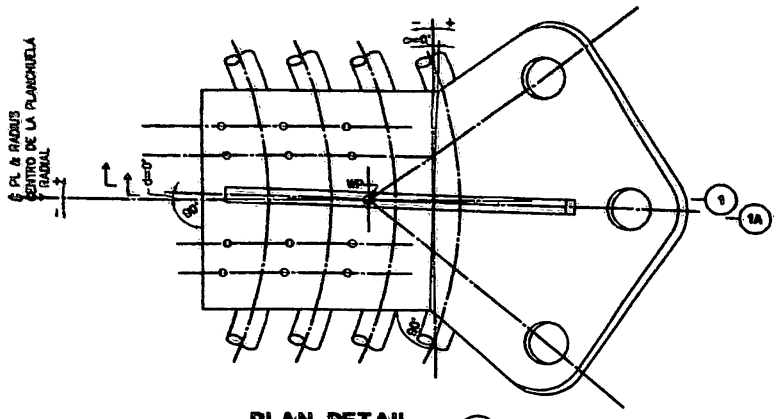

PLAN DETAIL (A)
PLANO-DETALLE

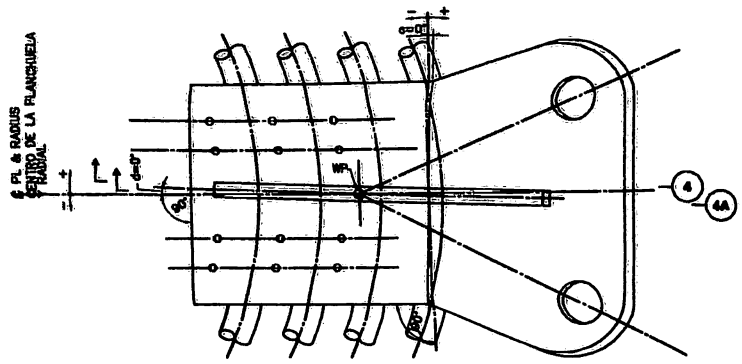

PLAN DETAIL (B)
PLANO-DETALLE

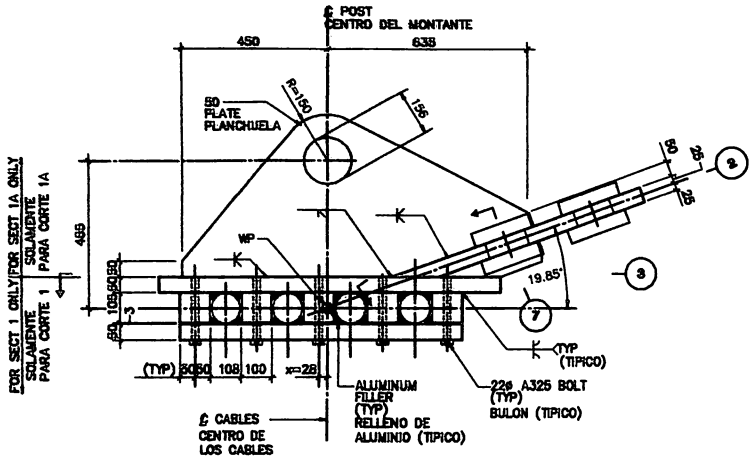

SECTION (1) (1A)
CORTE

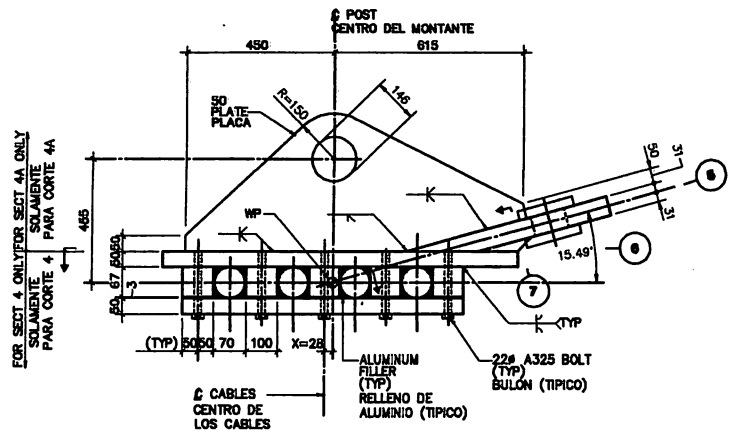

SECTION (4) (4A)
CORTE

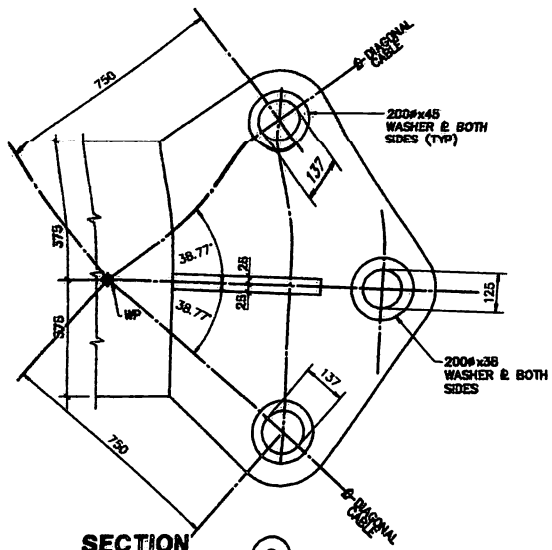

SECTION (2)
CORTE

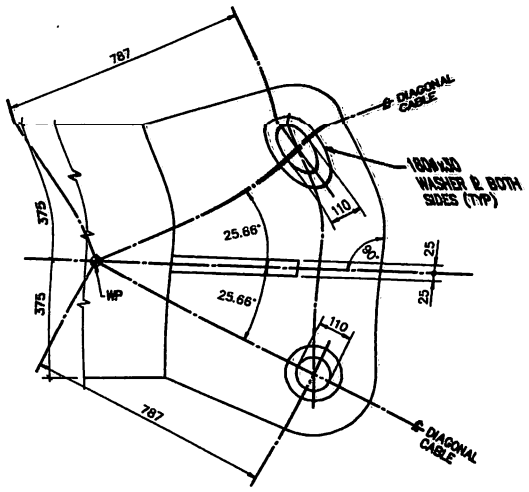

SECTION (5)
CORTE

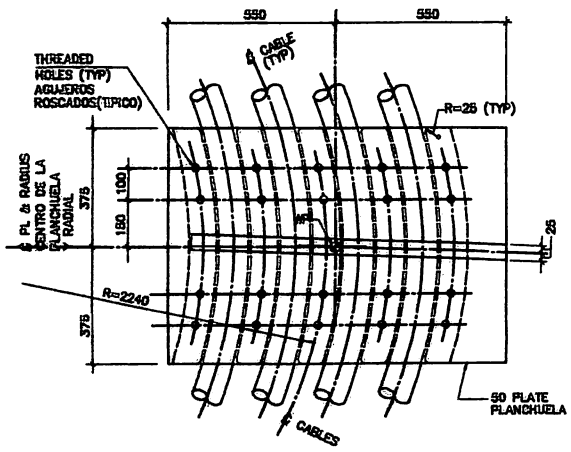

SECTION (3)
CORTE

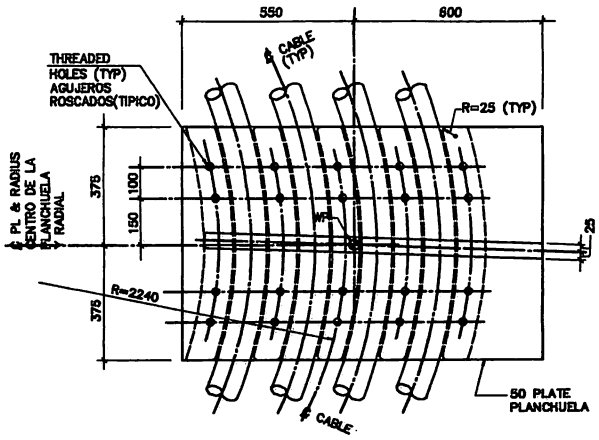

SECTION (6)
CORTE

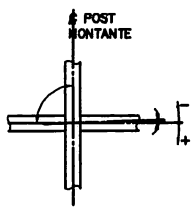

SECTION
CORTE

BOTTOM POST PC CONNECTION DETAIL BC1 - BC4

(BC1 AS SHOWN) (DETALLE INDICADO ES EL BC1)

DETALLE DE UNION DE MONTANTE INFERIOR PC - DETALLES BC1 - BC4

NOTE:
SEE SCHEDULE FOR ADDITIONAL INFORMATION @ DETAILS BC2, BC3 & BC4.

NOTA:
INFORMACION ADICIONAL ES SUMINISTRADA EN TABLA Y DETALLES BC2, BC3 & BC4

BOTTOM POST PB CONNECTION DETAIL BB1 - BB4

(BB1 AS SHOWN) (DETALLE INDICADO ES EL BB1)

DETALLE DE UNION DE MONTANTE INFERIOR PB - DETALLES BB1 - BB4

NOTE:
SEE SCHEDULE FOR ADDITIONAL INFORMATION @ DETAILS BB2, BB3 & BB4.

NOTA:
INFORMACION ADICIONAL ES SUMINISTRADA EN TABLA Y DETALLES BB2, BB3 & BB4

FOLIO N° 81

FINAL BID SET
PLANOS FINALES
PARA LICITACION
04-06-97

STRUCTURAL ENGINEERS
WEIDLINGER ASSOCIATES

ESTADIO CIUDAD DE LA PLATA
FUNDACION
ESTADIO CIUDAD DE LA PLATA

ESTUDIO DE ARQUITECTURA
ROBERTO FERREIRA Y ASS.

251-37

ROOF BOTTOM CONNECTION DETAILS 1
DETALLES DE LA CUBIERTA UNIONES INFERIORES 1

DIBUJO:	KO	FECHA:	18/04/97
APROBO:	TRJ	ESCALA:	1:10

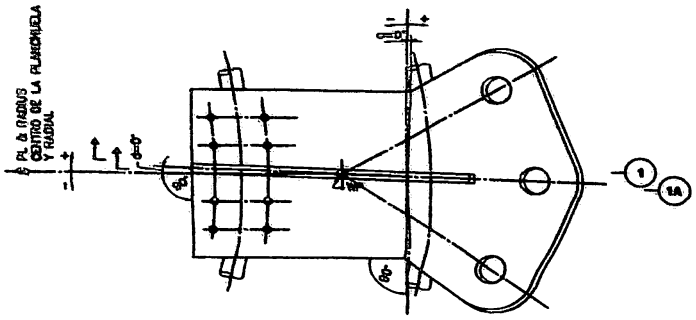

PLAN DETAIL (A)
PLANO - DETALLE

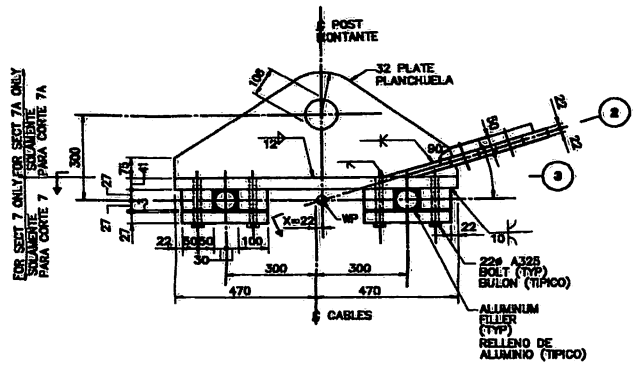

SECTION (1)(1A)
CORTE

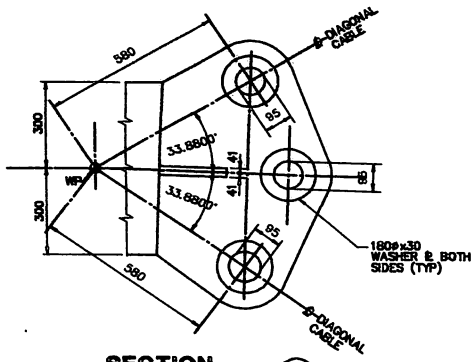

SECTION (2)
CORTE

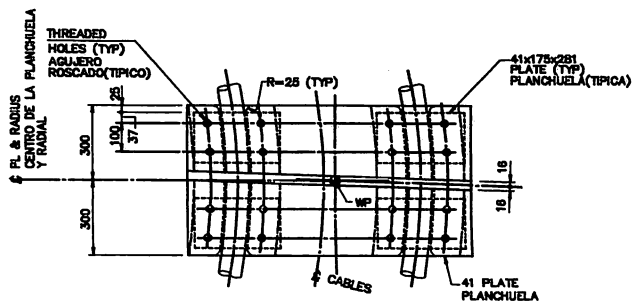

SECTION (3)
CORTE

BOTTOM POST PA CONNECTION DETAIL BA1 - BA4

(BA1 AS SHOWN) (DETALLE INDICADO ES EL BA1)

DETALLE DE UNION DE MONTANTE INFERIOR PA-DETALLE BA1 - BA4

NOTE:
SEE SCHEDULE FOR ADDITIONAL INFORMATION @ DETAILS BA2, BA3 & BA4.

NOTA:
INFORMACION ADICIONAL ES SUMINISTRADA EN TABLA Y DETALLES BA2, BA3 Y BA4

3012

FOLIO Nº 82

FINAL BID SET
PLANOS FINALES
PARA LICITACION
04-06-97

STRUCTURAL ENGINEERS
WEIDLINGER ASSOCIATES

ESTADIO CIUDAD DE LA PLATA
FUNDACION
ESTADIO CIUDAD DE LA PLATA

ESTUDIO DE ARQUITECTURA
ROBERTO FERREIRA Y ASS.

251-37A

ROOF BOTTOM CONNECTION
DETAILS 2
DETALLES DE LA CUBIERTA
UNIONES INFERIORES 2

DIBUJO:	KD	FECHA:	18/04/97
APROBO:	TW	ESCALA:	1:10

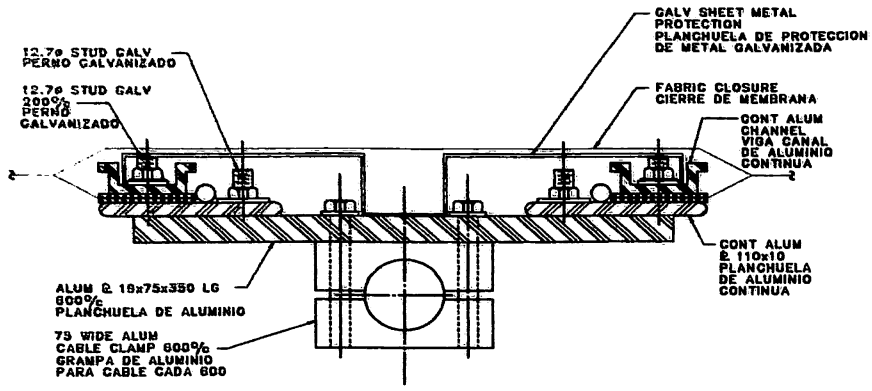

TYPICAL FABRIC/CABLE ATTACHMENT

TIPICA FIJACION DE MEMBRANA Y CABLE

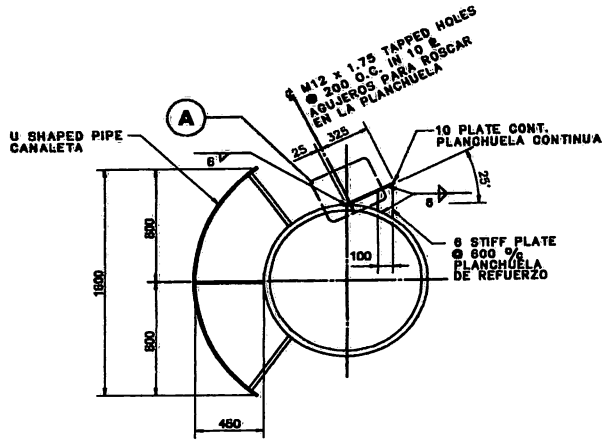

TYPICAL FABRIC/RING BEAM ATTACHMENT

TIPICA FIJACION DE MEMBRANA Y ANILLO PERIMETRAL

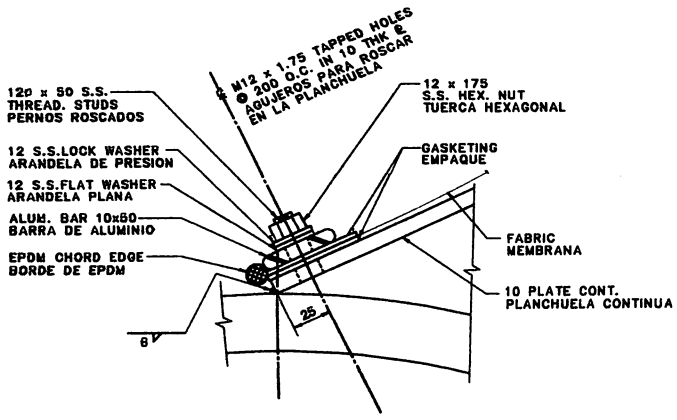

DETAIL (A)
(NTS)
DETALLE
(NO ESTA A ESCALA)

3012

FOLIO Nº 83

FINAL BID SET
PLANOS FINALES
PARA LICITACION
04-06-97

STRUCTURAL ENGINEERS
WEIDLINGER ASSOCIATES

ESTADIO CIUDAD DE LA PLATA
FUNDACION
ESTADIO CIUDAD DE LA PLATA

ESTUDIO DE ARQUITECTURA
ROBERTO FERREIRA Y ASS.

251-38

ROOF TYPICAL DETAILS
DETALLES DE LA CUBIERTA

DIBUJO:	BD	FECHA:	31/03/97
APROBO:	TRJ	ESCALA:	1:50

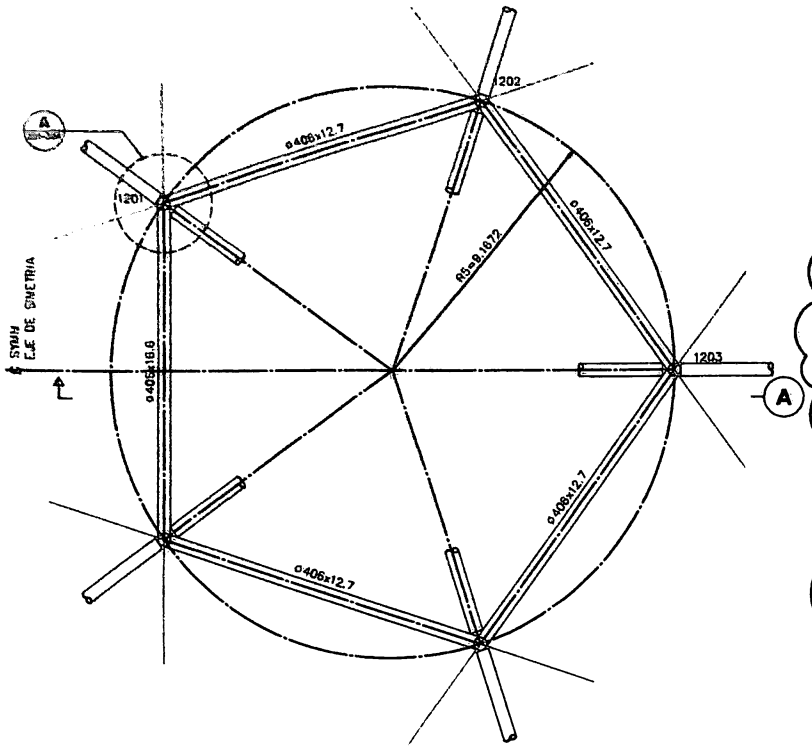

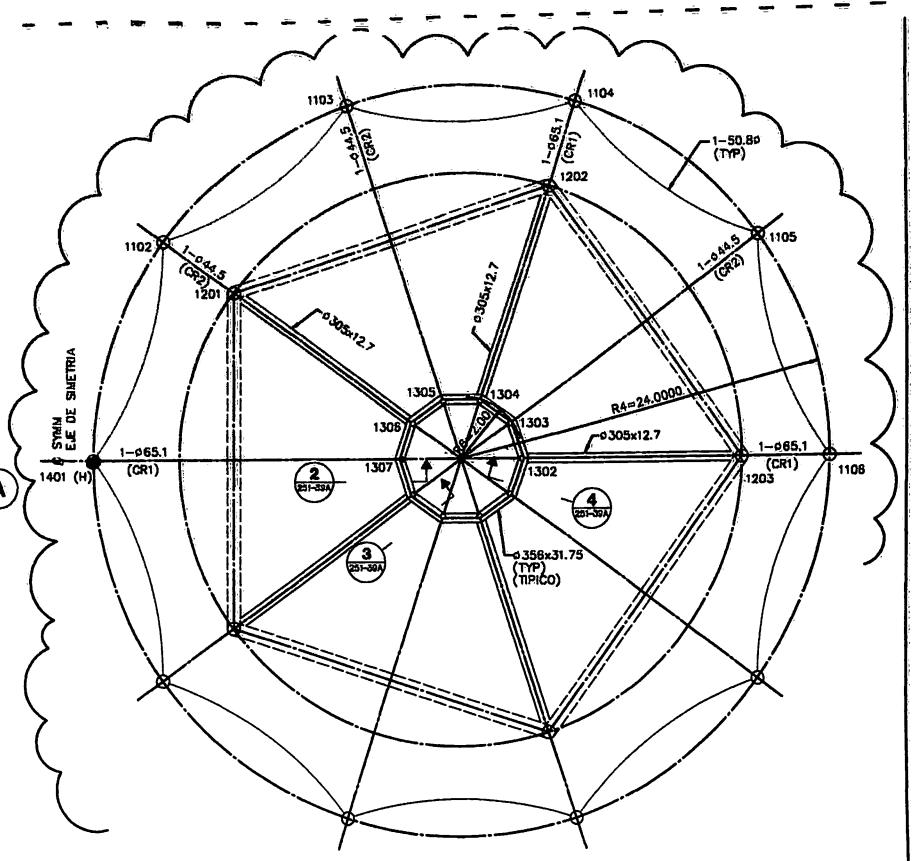

CENTER TENSION RING FRAMING PLAN

AT EL 58.37

PLANO DEL CENTRO DEL ANILLO DE TENSION

TOP DECAGON RING FRAMING PLAN

AT EL 65.37

PLANO SUPERIOR DEL ANILLO EN EL DECAGONO

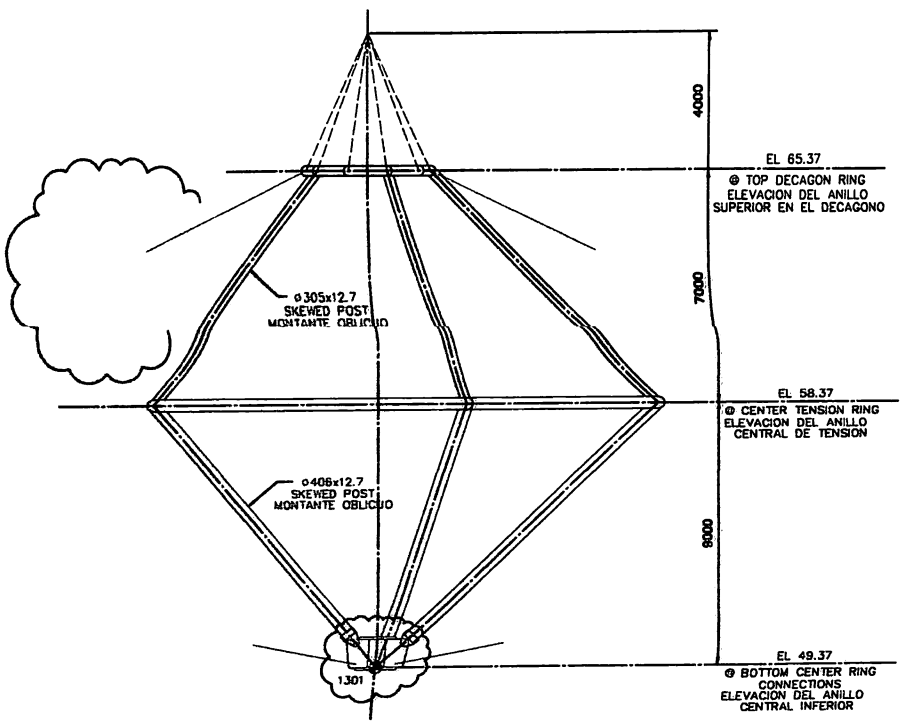

ELEVATION (A)

ELEVACION

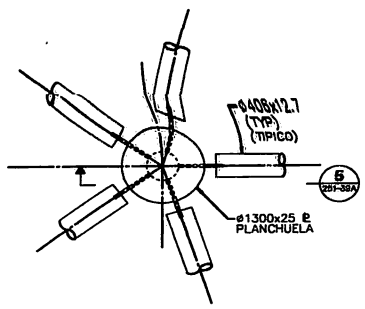

BOTTOM CENTER RING CONNECTION DETAIL

AT EL 49.37

DETALLE DE CONEXION EN EL ANILLO CENTRAL INFERIOR

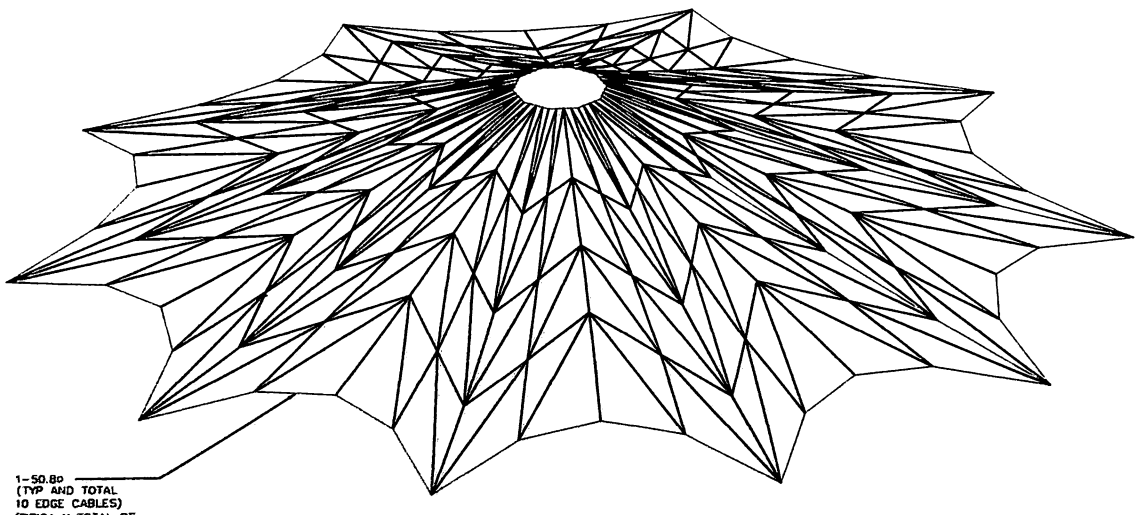

3D-VIEW OF FABRIC COVER OVER TENSION RING

VISTA TRIDIMENSIONAL DE LA MEMBRANA SOBRE EL ANILLO DE TENSION

3012

FOLIO Nº 84

REVISION OF
FINAL BID SET
REVISION DE
PLANOS FINALES
PARA LICITACION
27-06-97

STRUCTURAL ENGINEERS
WEIDLINGER ASSOCIATES

ESTADIO CIUDAD DE LA PLATA
FUNDACION
ESTADIO CIUDAD DE LA PLATA

ESTUDIO DE ARQUITECTURA
ROBERTO FERRERA Y ASOC.

251-39

CENTER TENSION RING
PLANS AND SECTIONS
ANILLO CENTRAL DE TENSION
PLANTAS Y CORTES

DIBUJO:	KB	FECHA:	31/03/97
APROBO:	TFJ	ESCALA:	1:100

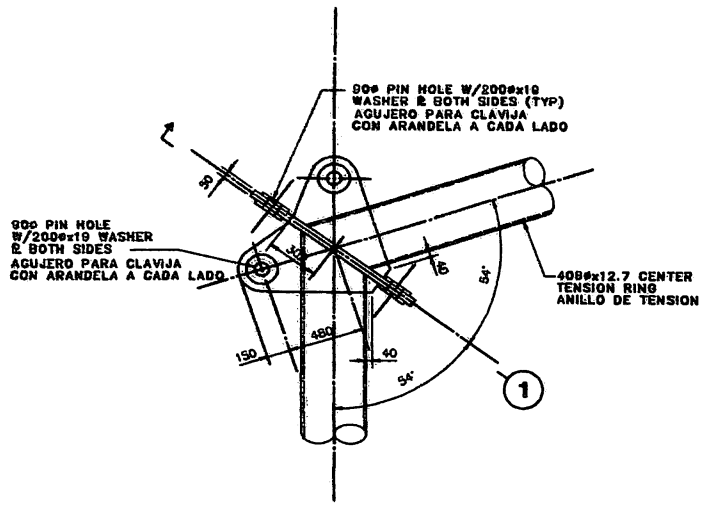

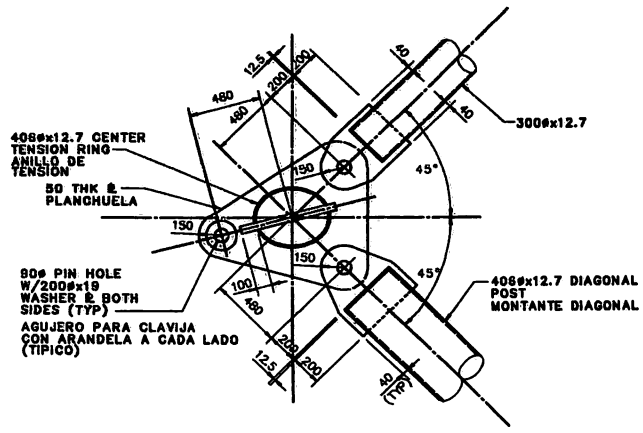

TYPICAL TENSION RING CONNECTION DETAIL (A)
DETALLE TIPICO DE CONEXION DEL ANILLO DE TENSION

SECTION (1)
CORTE

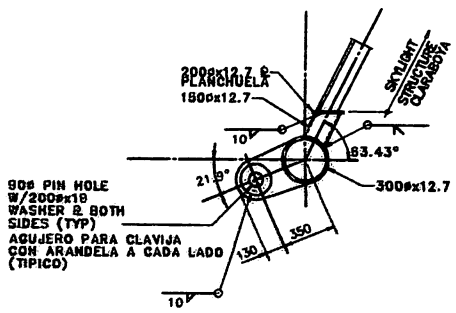

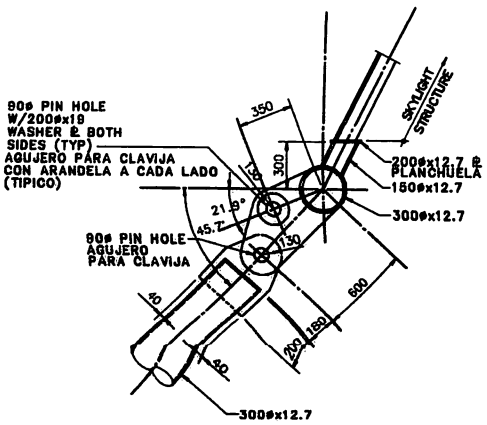

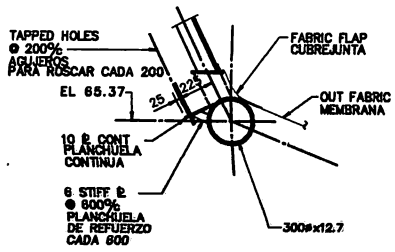

SECTION (2)
CORTE

SECTION (3)
CORTE

SECTION (4)
CORTE

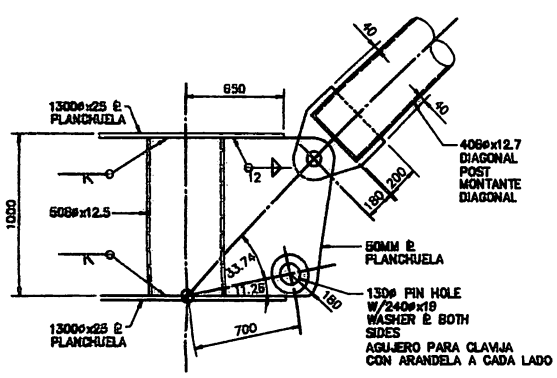

SECTION (5)
CORTE

FOLIO Nº 85 3012

FINAL BID SET
PLANOS FINALES
PARA LICITACION
04-08-97

STRUCTURAL ENGINEERS WEIDLINGER ASSOCIATES

ESTADIO CIUDAD DE LA PLATA
FUNDACION
ESTADIO CIUDAD DE LA PLATA
ESTUDIO DE ARQUITECTURA ROBERTO FERREIRA Y ASS.

251-39A

TENSION RING DETAILS
DETALLES DE LA CUBIERTA

DIBUJO:	RD	FECHA:	28/04/97
APROBO:	RW	ESCALA:	1:20

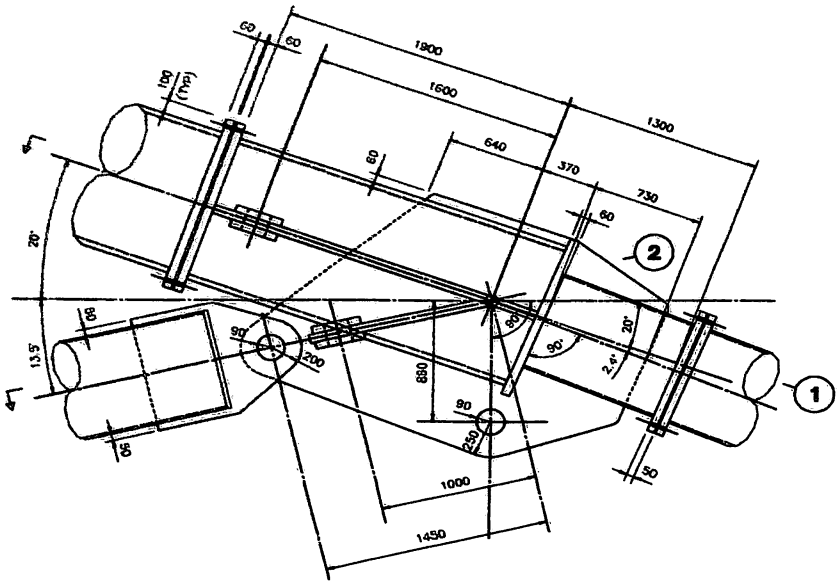

DETAIL (A)
DETALLE

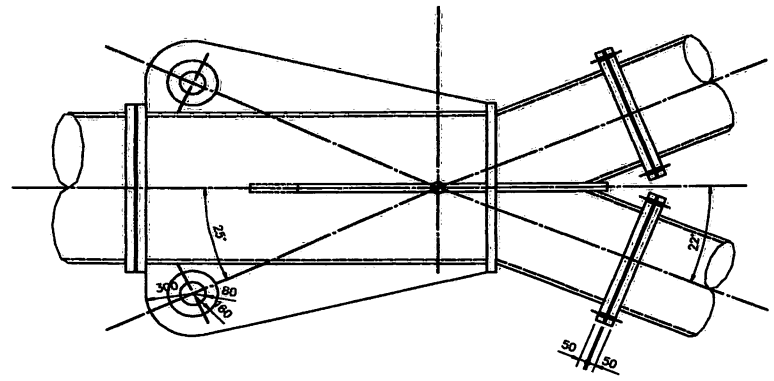

SECTION (1)
CORTE

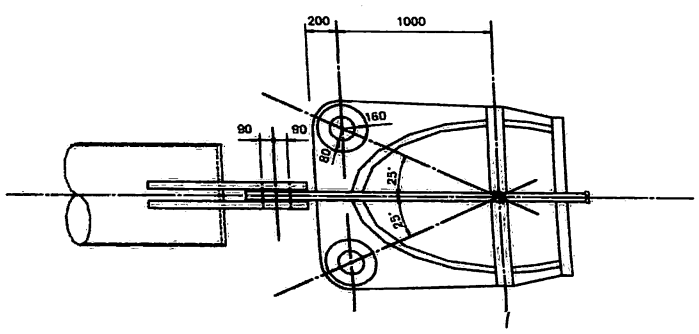

SECTION (2)
CORTE

3012

FOLIO Nº 86

FINAL BID SET
PLANOS FINALES
PARA LICITACION
04-06-97

STRUCTURAL ENGINEERS
WEIDLINGER ASSOCIATES

ESTADIO CIUDAD DE LA PLATA
FUNDACION
ESTADIO CIUDAD DE LA PLATA

ESTUDIO DE ARQUITECTURA
ROBERTO FERREIRA Y ASS.

251-39B

ROOF CONNECTION DETAILS
DETALLES DE LA CUBIERTA

DIBUJO: RG FECHA: 31/03/97
APROBO: RG

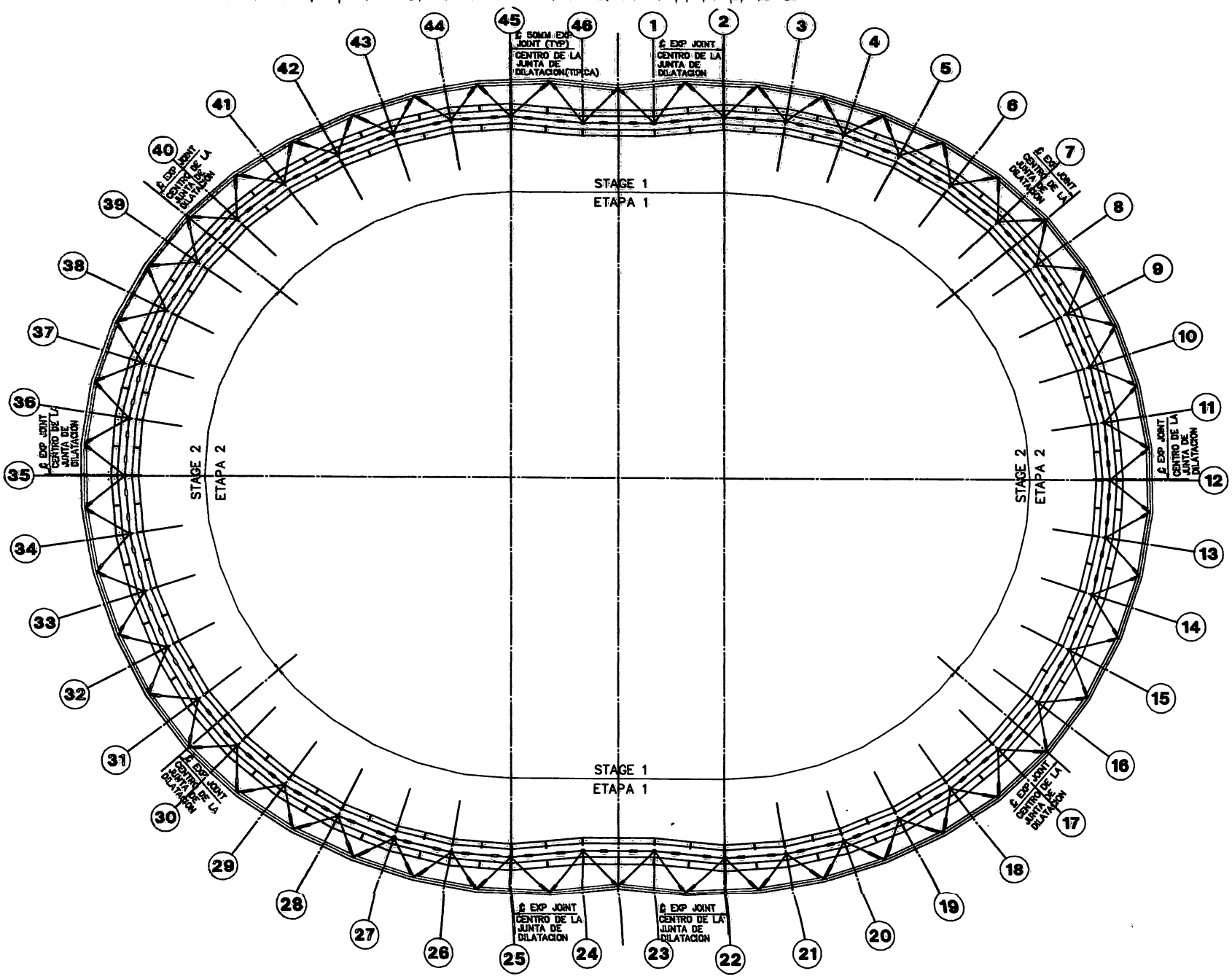

FLOOR FRAMING PLAN AT EL 27.548
SCALE 1:500
PLANTA DE PISO

3012

FOLIO Nº 87

FINAL BID SET
PLANOS FINALES
PARA LICITACION
04-06-87

STRUCTURAL ENGINEERS
WEIDLINGER ASSOCIATES

ESTADIO CIUDAD DE LA PLATA
FUNDACION
ESTADIO CIUDAD DE LA PLATA

ESTUDIO DE ARQUITECTURA
ROBERTO FERREIRA Y ASS.

251-41

FLOOR FRAMING PLAN
AT EL 27.548
PLANTA DE PISO

DIBUJO:	KO	FECHA:	31/03/87
APROBO:	TRJ	ESCALA:	1:500

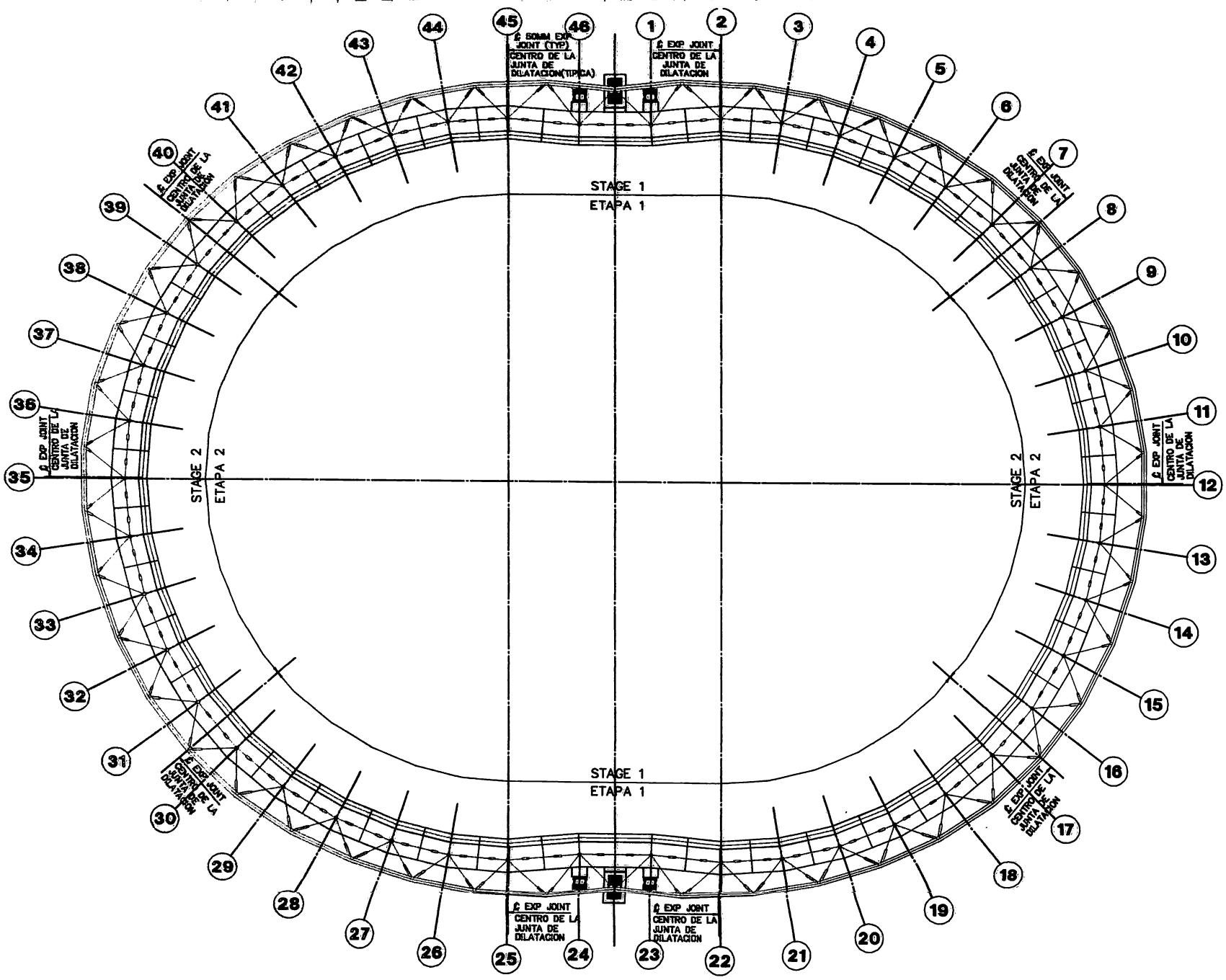

FLOOR FRAMING PLAN AT EL 24.548
SCALE 1:800
PLANTA DE PISO

3012

FOLIO Nº 88

FINAL BID SET
PLANOS FINALES
PARA LICITACION
04-06-97

STRUCTURAL ENGINEERS
WEIDLINGER ASSOCIATES

ESTADIO CIUDAD DE LA PLATA
FUNDACION
ESTADIO CIUDAD DE LA PLATA

ESTUDIO DE ARQUITECTURA
ROBERTO FERREIRA Y ASS.

251-42

FLOOR FRAMING PLAN
AT EL 24.548
PLANTA DE PISO

DIBUJO:	KO	FECHA:	31/03/97
APROBO:	TRJ	ESCALA:	1:800

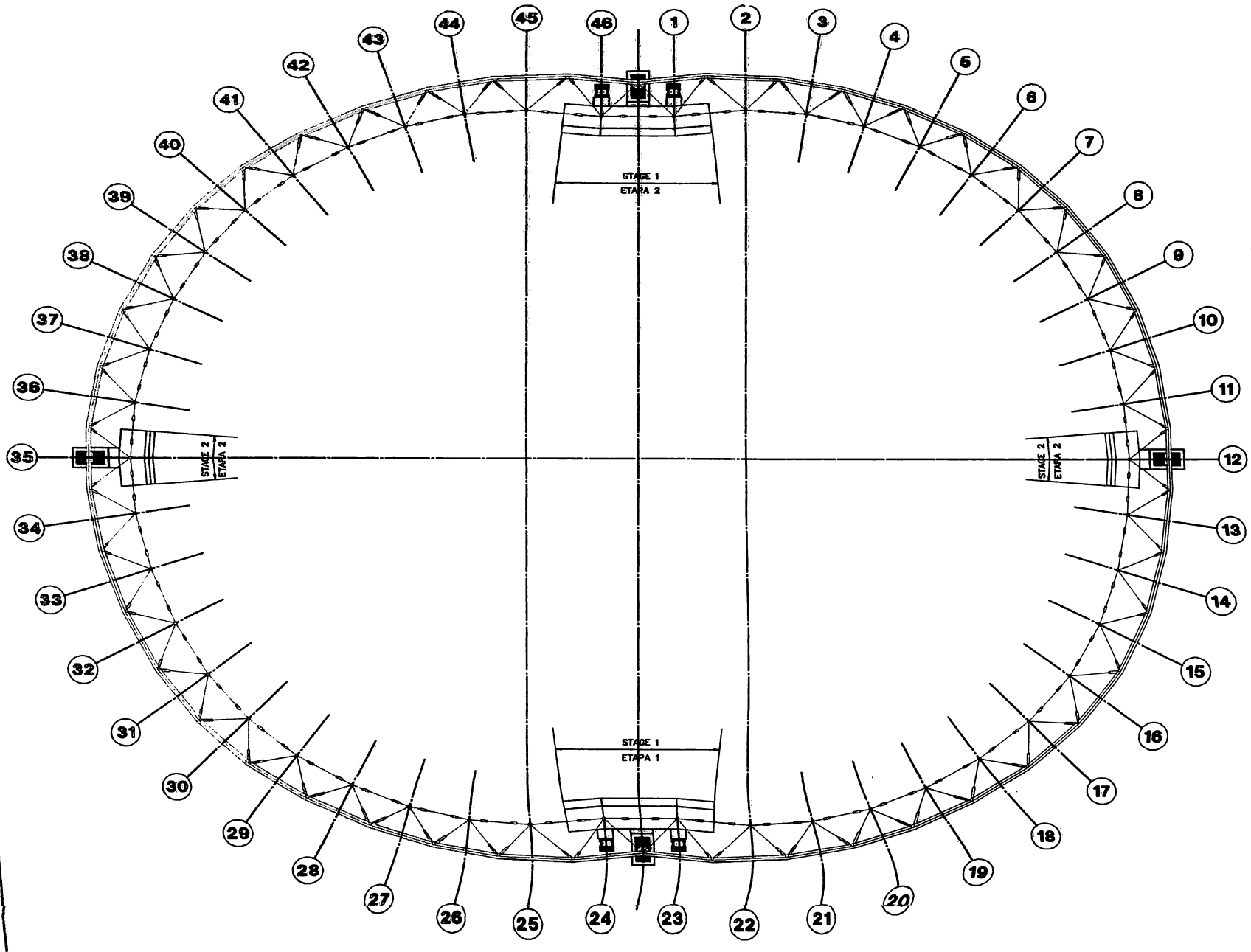

FLOOR FRAMING PLAN AT EL 21.548
SCALE 1:500
PLANTA DE PISO

FOLIO Nº 89

3012

FINAL BID SET
PLANOS FINALES
PARA LICITACION
04-06-97

STRUCTURAL ENGINEERS
WEIDLINGER ASSOCIATES

ESTADIO CIUDAD DE LA PLATA
FUNDACION
ESTADIO CIUDAD DE LA PLATA

ESTUDIO DE ARQUITECTURA
ROBERTO FERREIRA Y ASS.

251-43

FLOOR FRAMING PLAN
AT EL 21.548
PLANTA DE PISO

DIBUJO:	KD	FECHA:	31/03/97
APROBO:	TRJ	ESCALA:	1:500

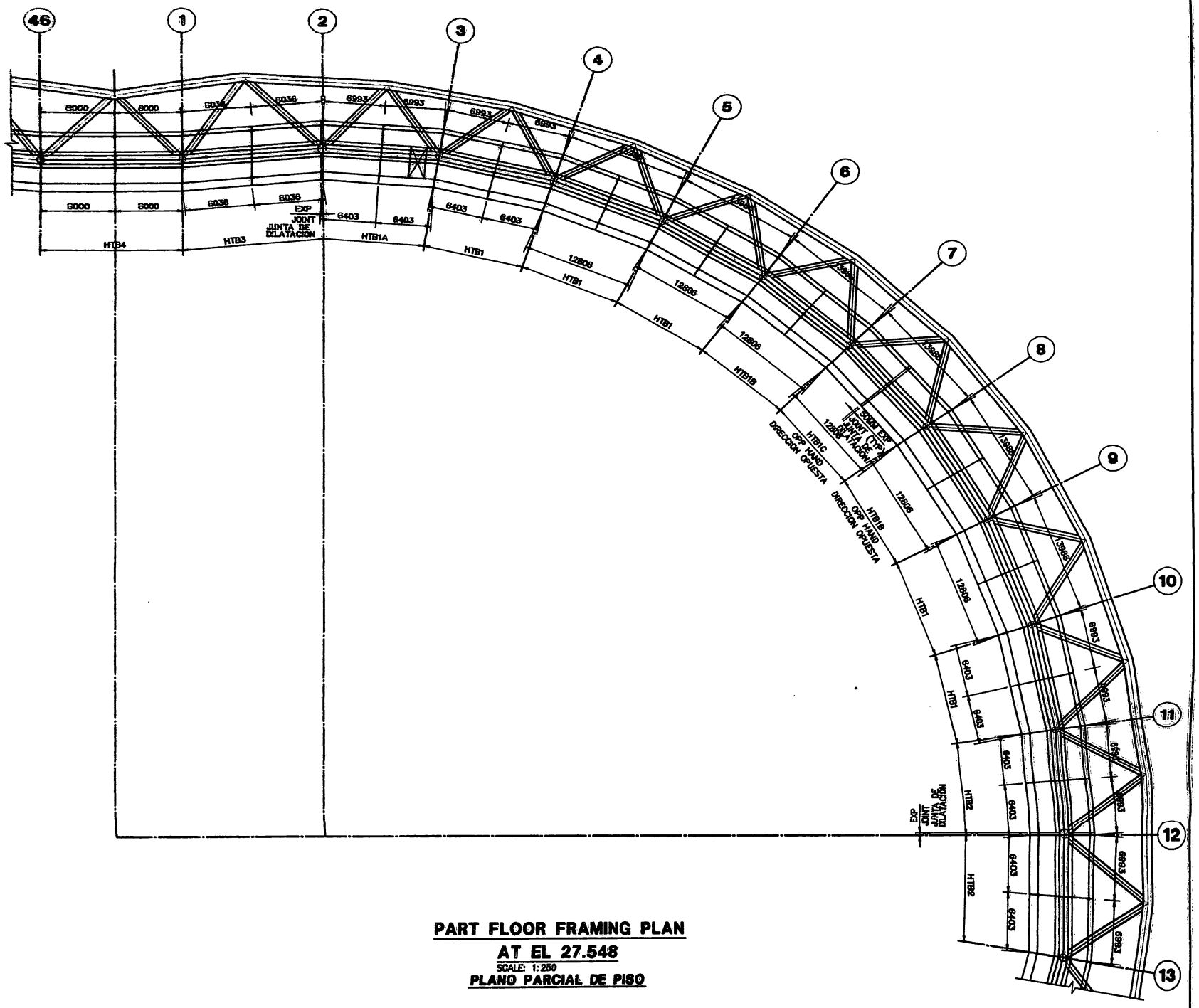

PART FLOOR FRAMING PLAN
AT EL 27.548
SCALE: 1:250
PLANO PARCIAL DE PISO

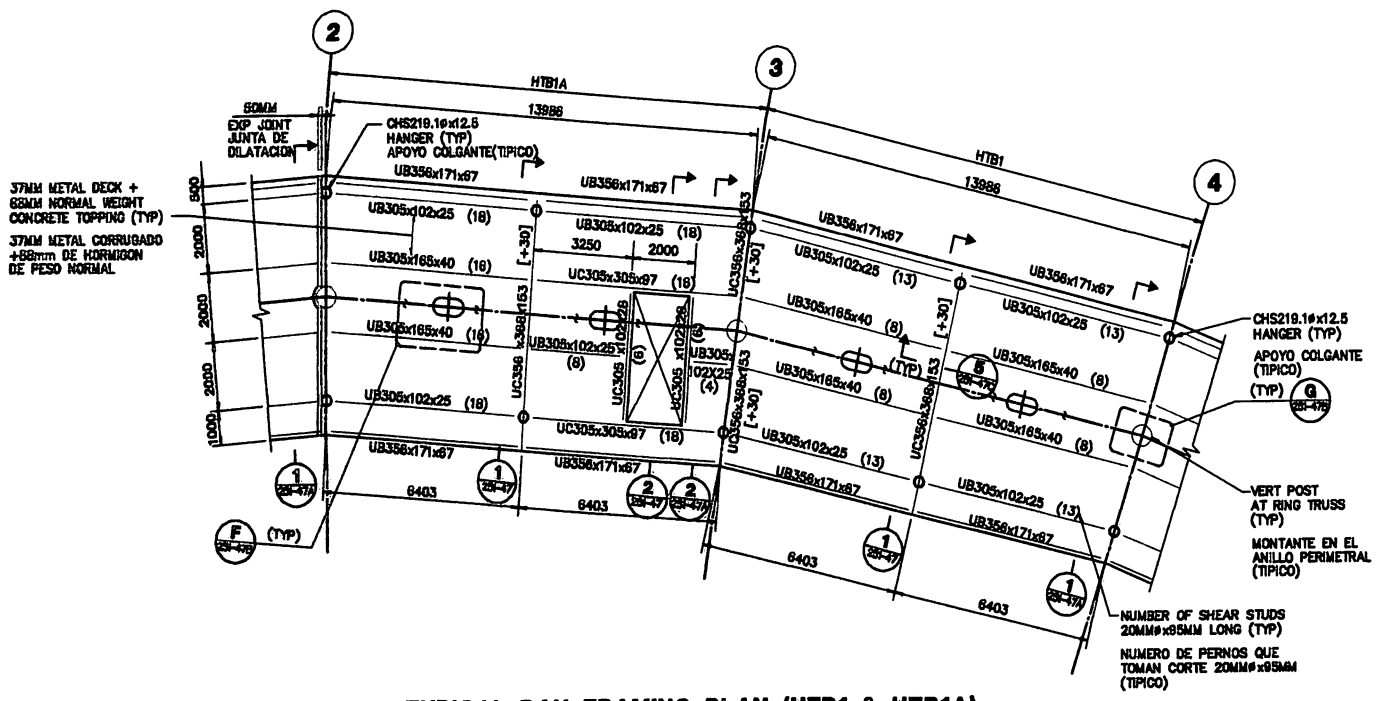

TYPICAL BAY FRAMING PLAN (HTB1 & HTB1A)
AT EL 27.548
SCALE: 1:100
PLANTA TIPO PARCIAL DE PISO

3012

FOLIO Nº 90

FINAL BID SET
PLANOS FINALES PARA LICITACION
04-08-97

STRUCTURAL ENGINEERS WEIDLINGER ASSOCIATES

ESTADIO CIUDAD DE LA PLATA
FUNDACION
ESTADIO CIUDAD DE LA PLATA

ESTUDIO DE ARQUITECTURA ROBERTO FERREIRA Y ASS.

251-44

PART FLOOR FRAMING PLAN
AT EL 27.548
PLANTAS TIPICAS PARCIALES DE PISO

DIBUJO:	KB	FECHA:	31/03/97
APROBO:	TIU	ESCALA:	1:250

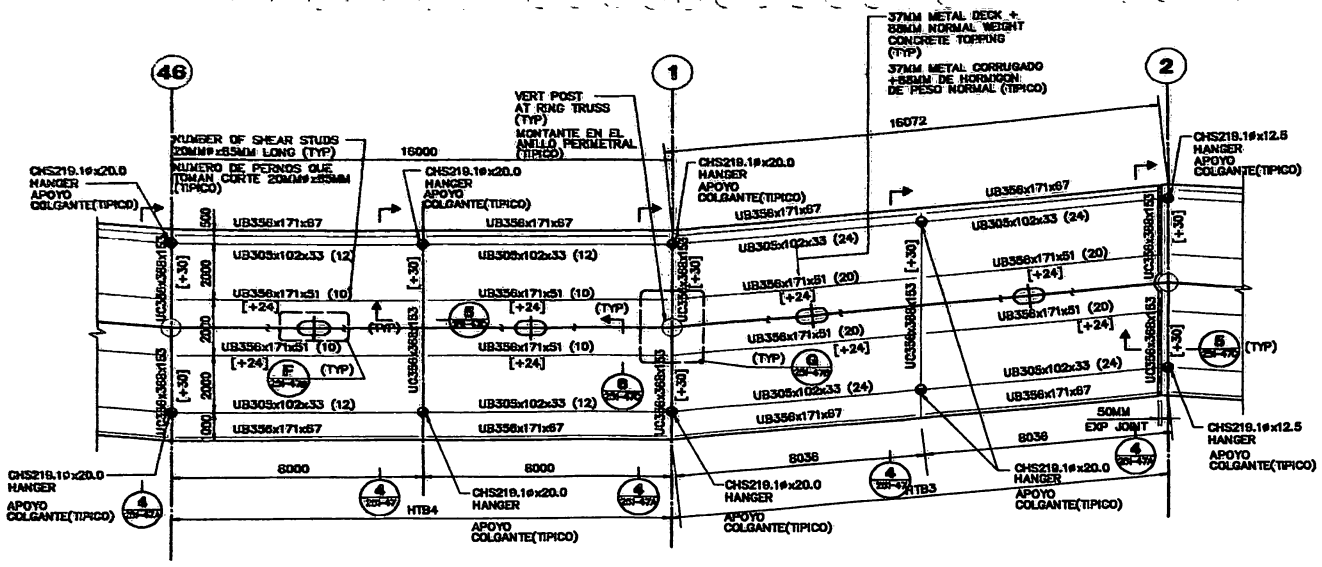

TYPICAL BAY FRAMING PLAN (HTB3 & HTB4)
AT EL 27.548

SCALE: 1:100

PLANTA TIPO PARCIAL DE PISO

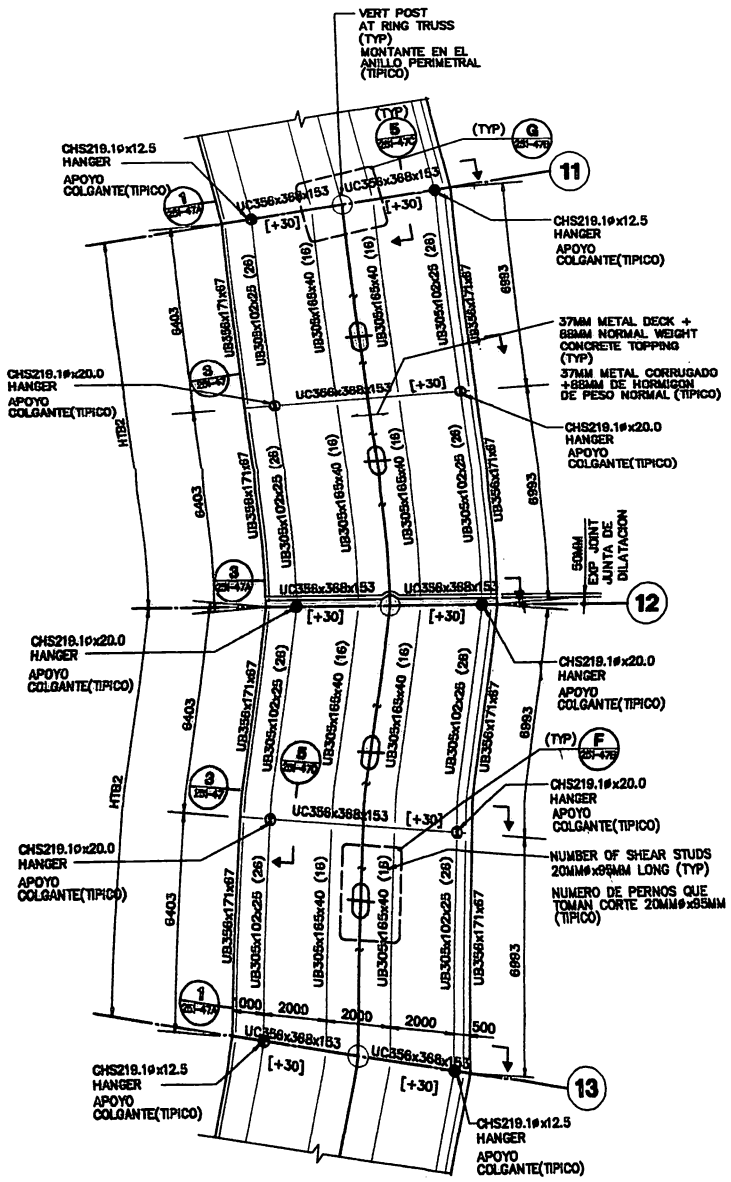

TYPICAL BAY FRAMING PLAN (HTB2)
AT EL 27.548

SCALE: 1:100

PLANTA TIPO PARCIAL DE PISO

3012

FOLIO Nº 97

FINAL BID SET
PLANOS FINALES PARA LICITACION
04-06-97

STRUCTURAL ENGINEERS WEIDLINGER ASSOCIATES

ESTADIO CIUDAD DE LA PLATA
FUNDACION ESTADIO CIUDAD DE LA PLATA

ESTUDIO DE ARQUITECTURA ROBERTO FERREIRA Y ASS.

251-44A

PART FLOOR FRAMING PLAN
AT EL 27.548
PLANTAS TIPICAS PARCIALES DE PISO

DIBUJO:	NB	FECHA:	31/03/97
APROBO:	TRJ	ESCALA:	1:100

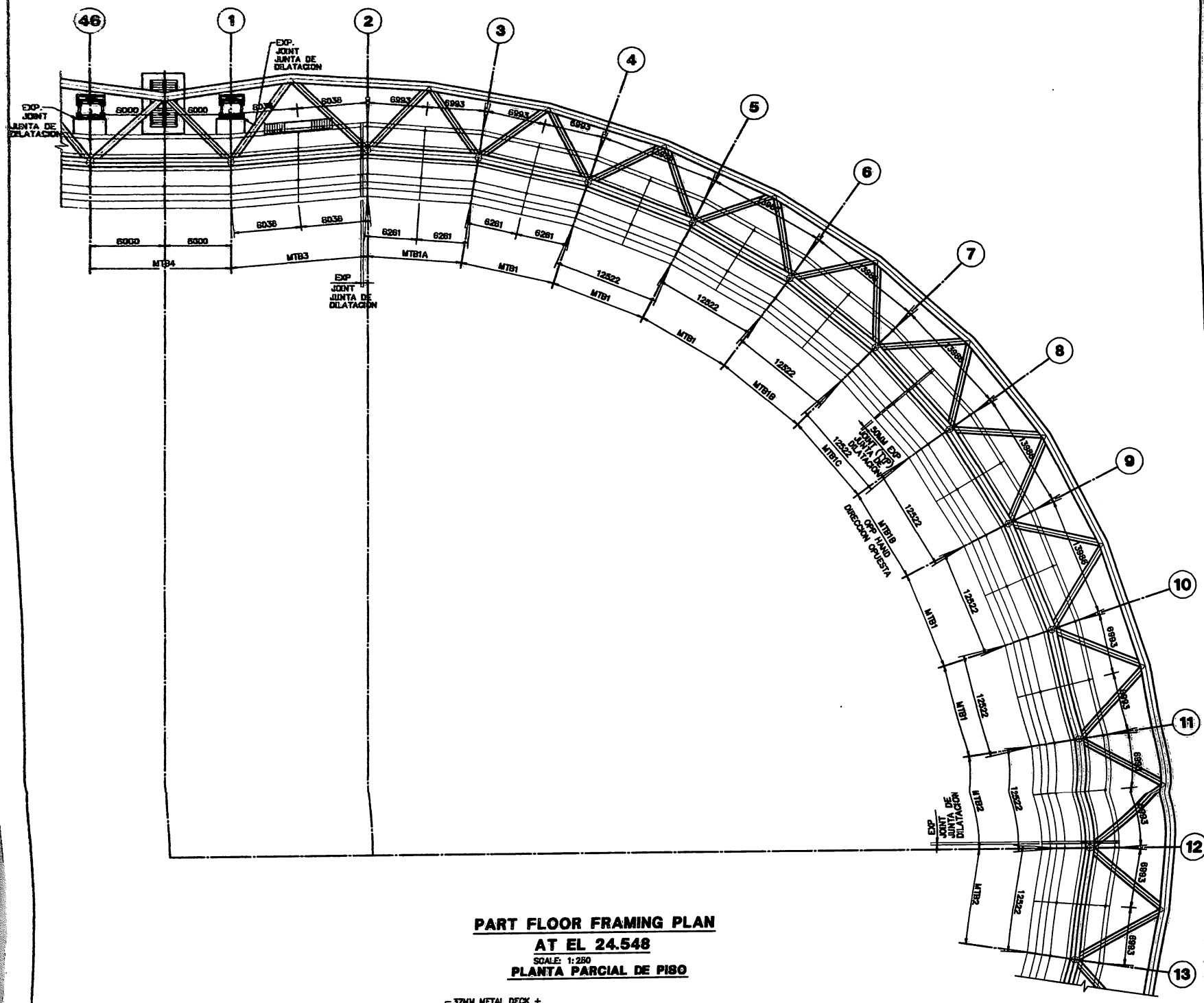

PART FLOOR FRAMING PLAN
AT EL 24.548
SCALE: 1:250
PLANTA PARCIAL DE PISO

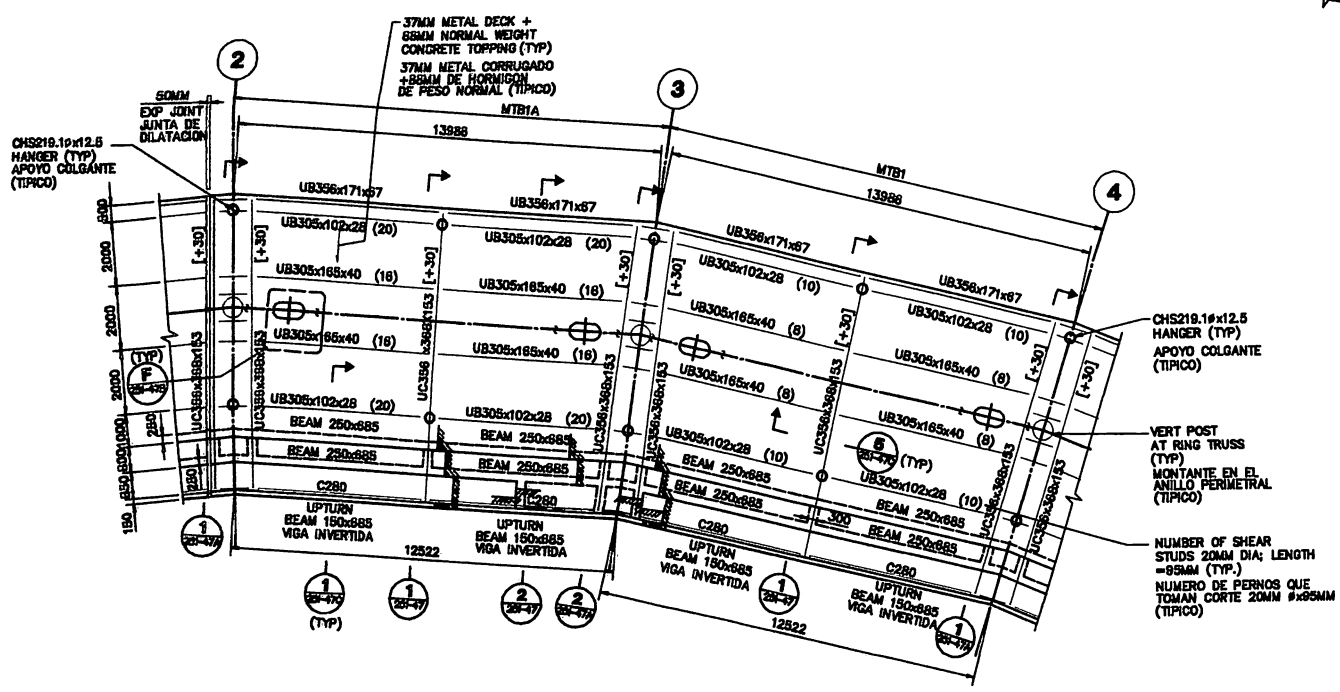

TYPICAL BAY FRAMING PLAN (MTB1 & MTB1A)
AT EL 24.548
SCALE: 1:100
PLANTA TIPO PARCIAL DE PISO

FOLIO Nº 92 3012

FINAL BID SET
PLANOS FINALES
PARA LICITACION
04-06-97

STRUCTURAL ENGINEERS WEIDLINGER ASSOCIATES

ESTADIO CIUDAD DE LA PLATA
FUNDACION ESTADIO CIUDAD DE LA PLATA
ESTUDIO DE ARQUITECTURA ROBERTO FERREIRA Y ASS.

251-45
PART FLOOR FRAMING PLAN
AT EL 24.548
PLANTAS TIPICAS PARCIALES DE PISO

DIBUJO:	NG	FECHA:	31/03/97
APROBO:	TFV	ESCALA:	1:250

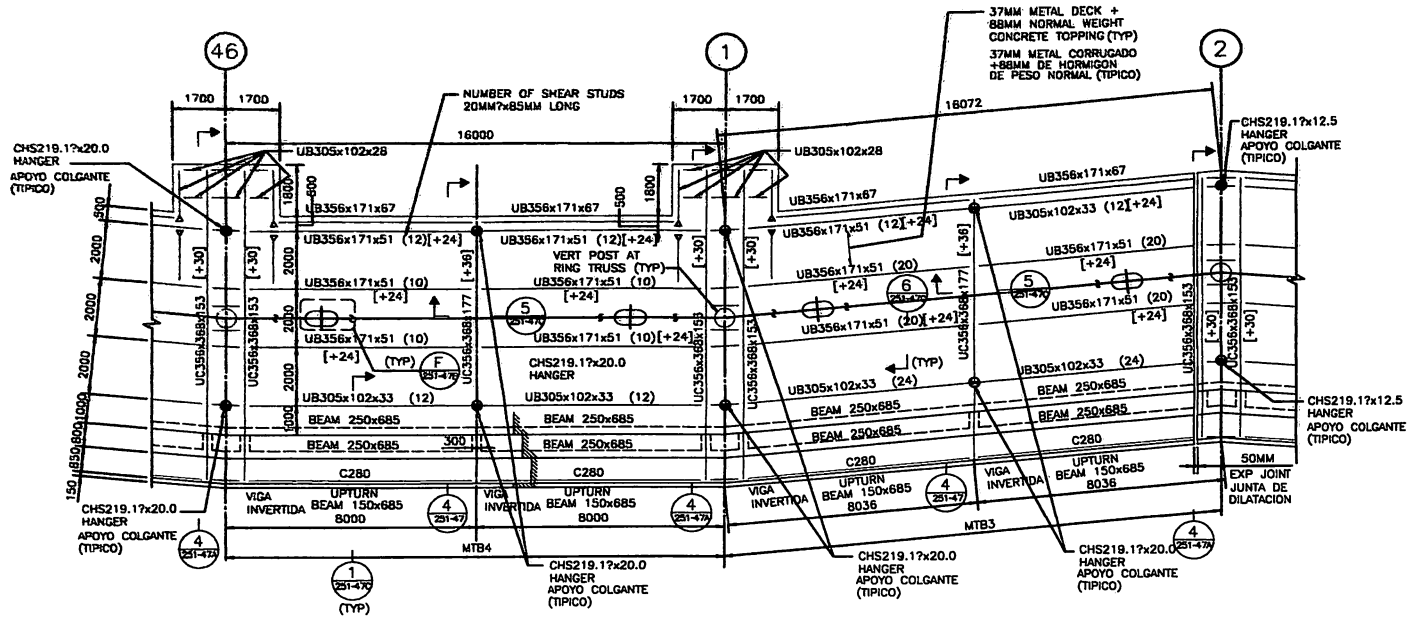

TYPICAL BAY FRAMING PLAN (MTB3 & MTB4)

AT EL 24.548

SCALE: 1:100

PLANTA TIPO PARCIAL DE PISO

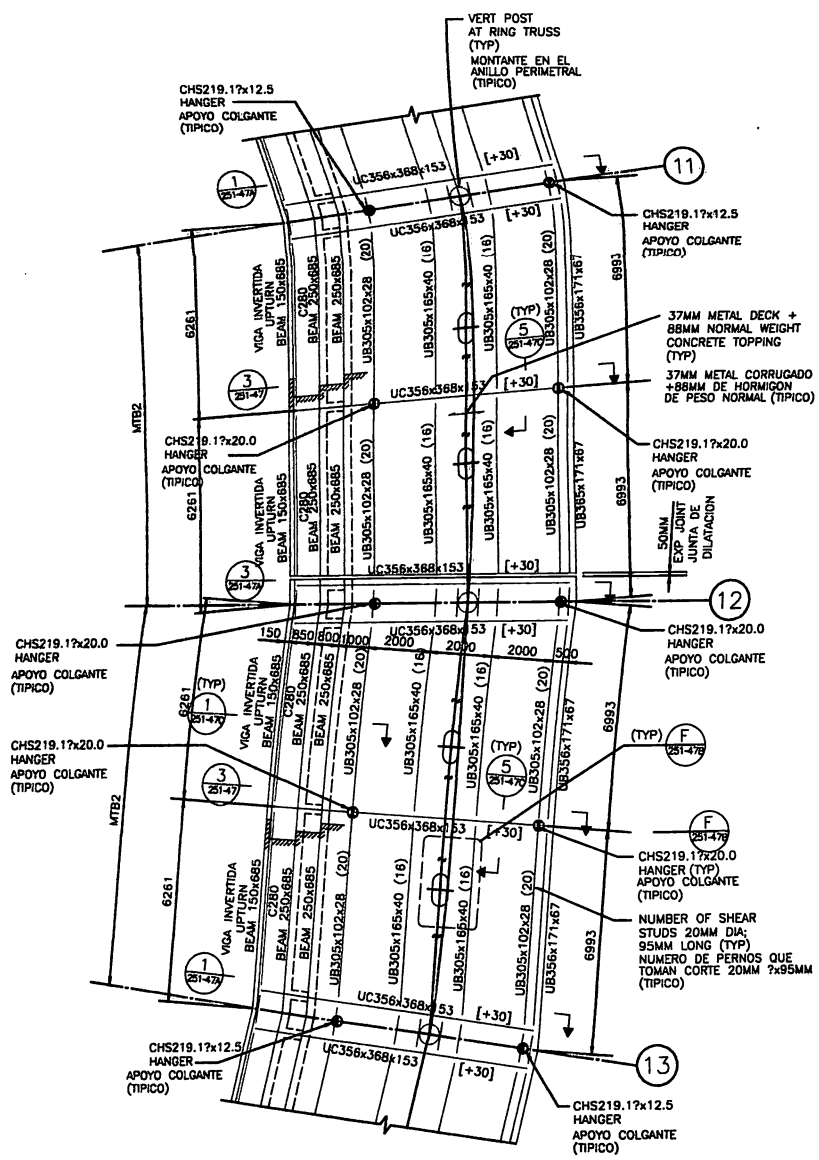

TYPICAL BAY FRAMING PLAN (MTB2)

AT EL 24.548

SCALE: 1:100

PLANTA TIPO PARCIAL DE PISO

FOLIO Nº 301293

REVISION OF FINAL BID SET
REVISION DE PLANOS FINALES PARA LICITACION
27-06-97

STRUCTURAL ENGINEERS
WEIDLINGER ASSOCIATES
373 Hudson Street
New York, NY 10014 UNITED STATES
Fax (212) 367-3030
Tel (212) 367-3000

ESTADIO CIUDAD DE LA PLATA
FUNDACION
ESTADIO CIUDAD DE LA PLATA

ESTUDIO DE ARQUITECTURA
ROBERTO FERREIRA Y ASOC.
Calle 12 No 617 Piso 8° 1900 LA PLATA ARGENTINA Tel/Fax (021) 25-7890
Balmes 23 Ub 08010 BARCELONA ESPAÑA Tel (93) 253-6219 Fax (93) 253-6441

251-45A

PART FLOOR FRAMING PLAN
AT EL 24.548
PLANTAS TIPICAS PARCIALES DE PISO

DIBUJO:	BGS	FECHA:	31/03/97
APROBO:	TFJ	ESCALA:	1:100

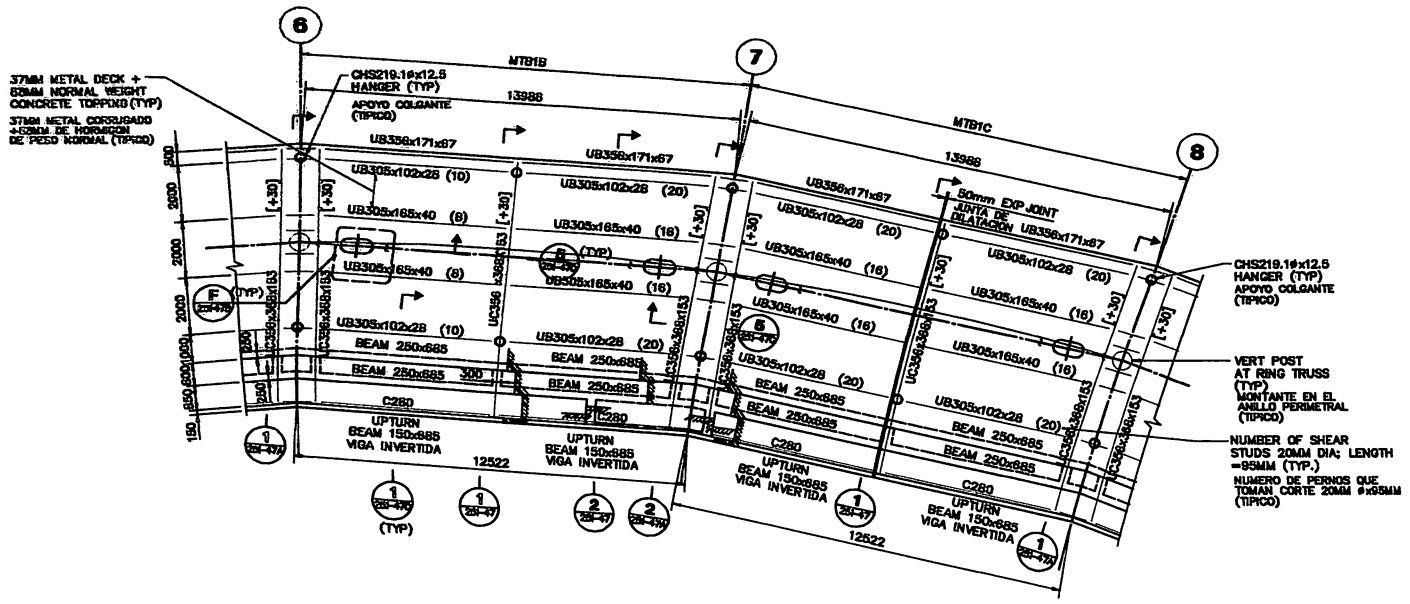

TYPICAL BAY FRAMING PLAN (MTB1B AND MTB1C)
AT EL 24.548
PLANTA TIPO PARCIAL DE PISO

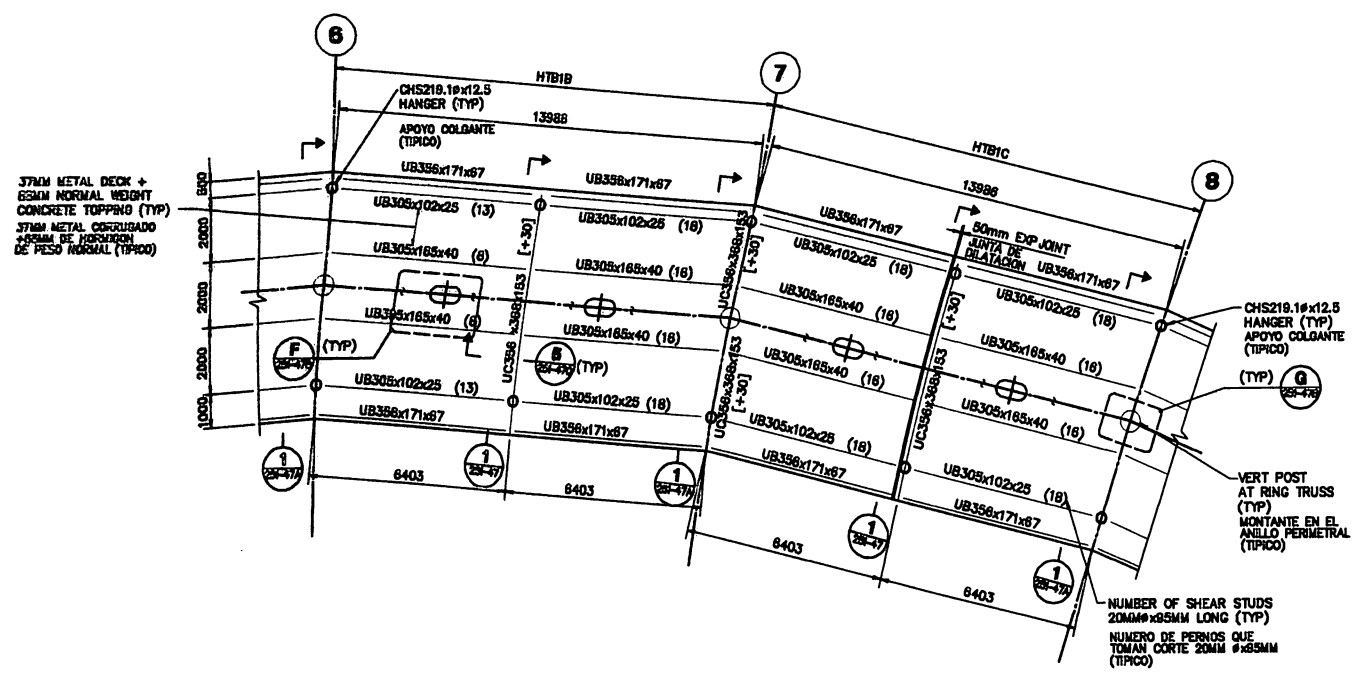

TYPICAL BAY FRAMING PLAN (HTB1B AND HTB1C)
AT EL 27.548
PLANTA TIPO PARCIAL DE PISO

3012 FOLIO Nº 04

FINAL BID SET
PLANOS FINALES
PARA LICITACION
04-06-97

STRUCTURAL ENGINEERS
WEIDLINGER ASSOCIATES

ESTADIO CIUDAD DE LA PLATA
FUNDACION
ESTADIO CIUDAD DE LA PLATA

ESTUDIO DE ARQUITECTURA
ROBERTO FERREIRA Y ASS.

251-45B

PART FLOOR FRAMING PLANS
AT EL 24.548 AND EL 27.548
PLANTAS TIPICAS PARCIALES DE PISO

DIBUJO:	RCD	FECHA:	03/03/97
APROBO:	TRJ	ESCALA:	1:100

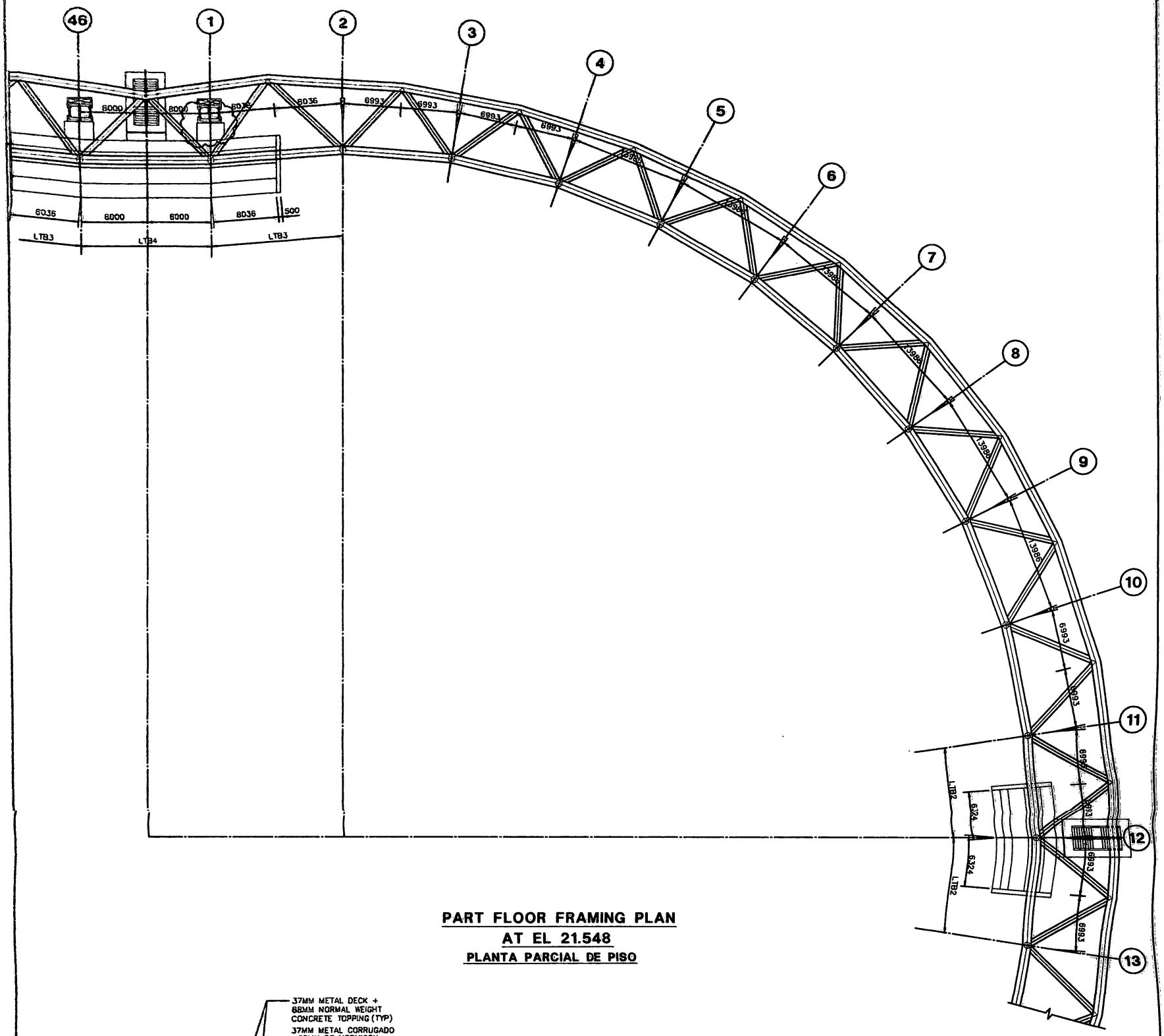

PART FLOOR FRAMING PLAN
AT EL 21.548
PLANTA PARCIAL DE PISO

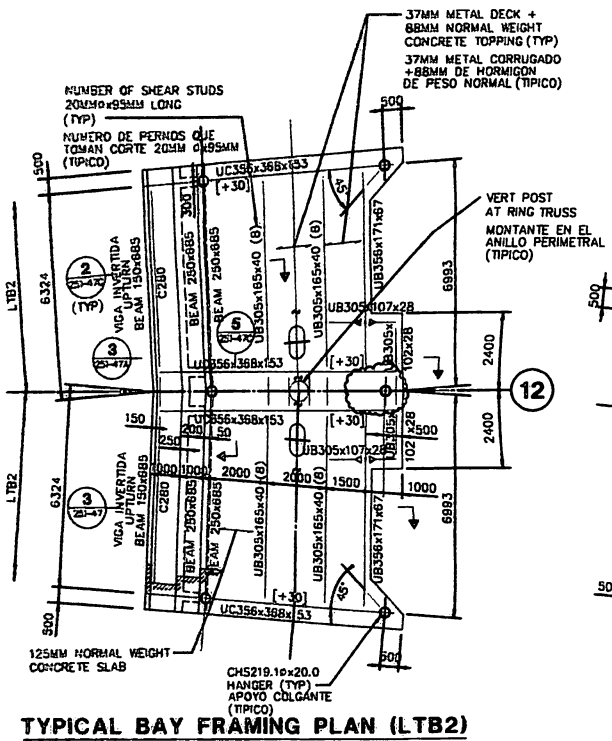

TYPICAL BAY FRAMING PLAN (LTB2)
AT EL 21.548
SCALE: 1:100
PLANTA TIPO PARCIAL DE PISO

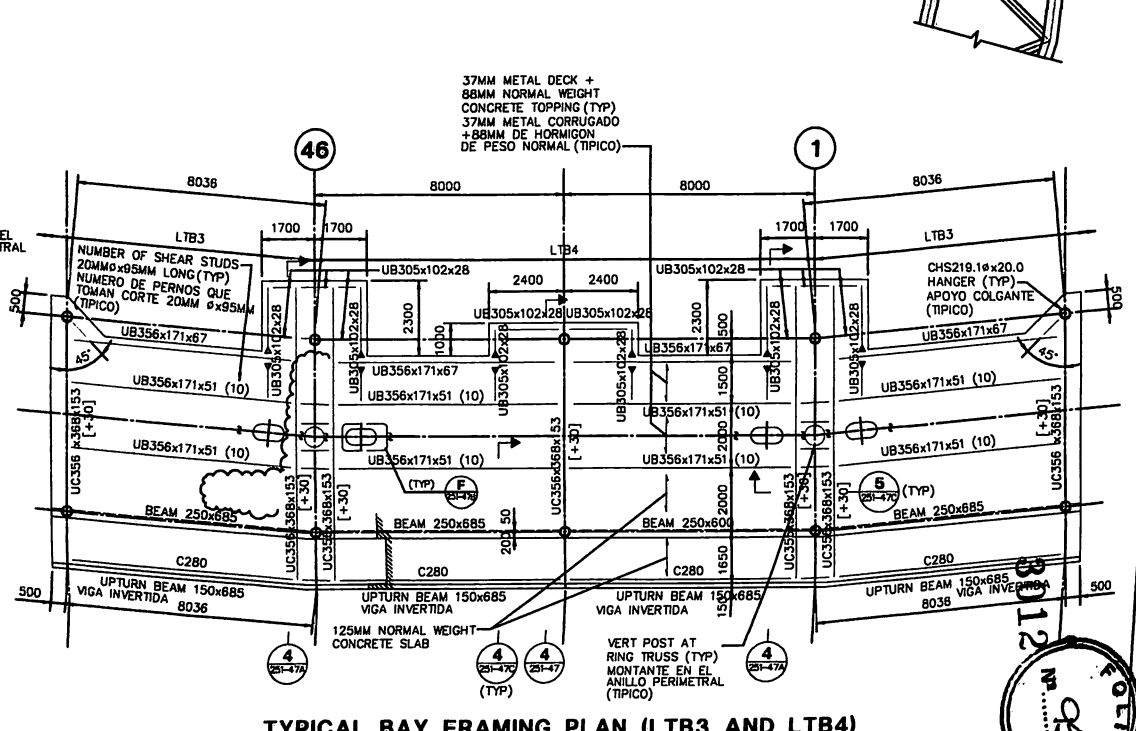

TYPICAL BAY FRAMING PLAN (LTB3 AND LTB4)
AT EL 21.548
SCALE: 1:100
PLANTA TIPO PARCIAL DE PISO

FOLIO N° 5

REVISION DE FINAL BID SET
REVISION DE PLANOS FINALES PARA LICITACION
27-06-97

STRUCTURAL ENGINEERS
WEIDLINGER ASSOCIATES
325 Hudson Street 9 Fax (212) 367-3000
New York, NY 10014 UNITED STATES Tel (212) 337-3000

ESTADIO CIUDAD DE LA PLATA
FUNDACION
ESTADIO CIUDAD DE LA PLATA

ESTUDIO DE ARQUITECTURA
ROBERTO FERREIRA Y ASOC.
Calle 12 No 817 Piso 8° 1900 LA PLATA ARGENTINA Tel/Fax (021) 23-7948
Balmes 53 bis 08010 BARCELONA ESPAÑA Tel (93) 253-6219 Fax (93) 253-6441

251-46
PART FLOOR FRAMING PLAN
AT EL 21.548
PLANTAS TIPICAS PARCIALES DE PISO

DIBUJO:	KO	FECHA:	31/03/97
APROBO:	TRJ	ESCALA:	1:250

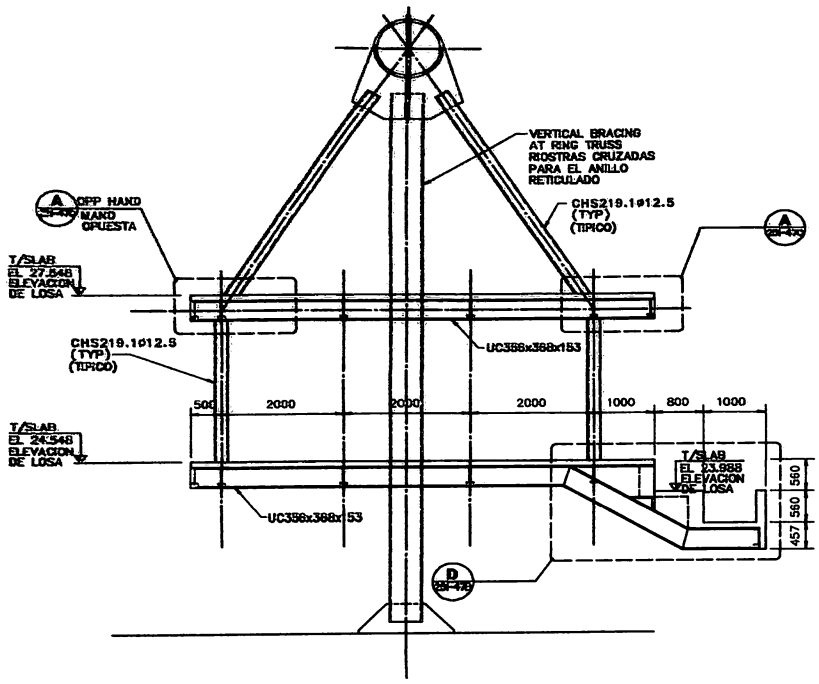

SECTION 1
CORTE

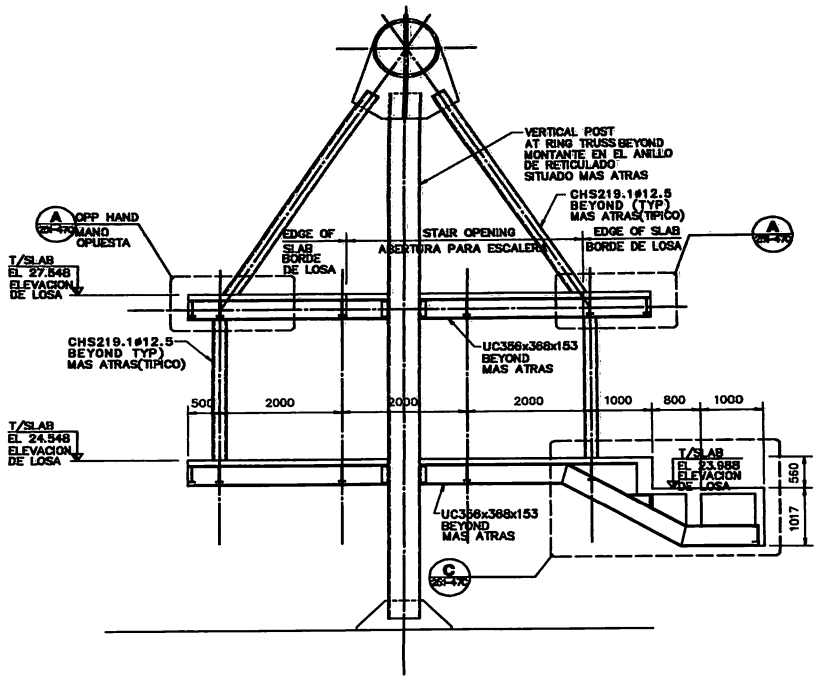

SECTION 2
CORTE

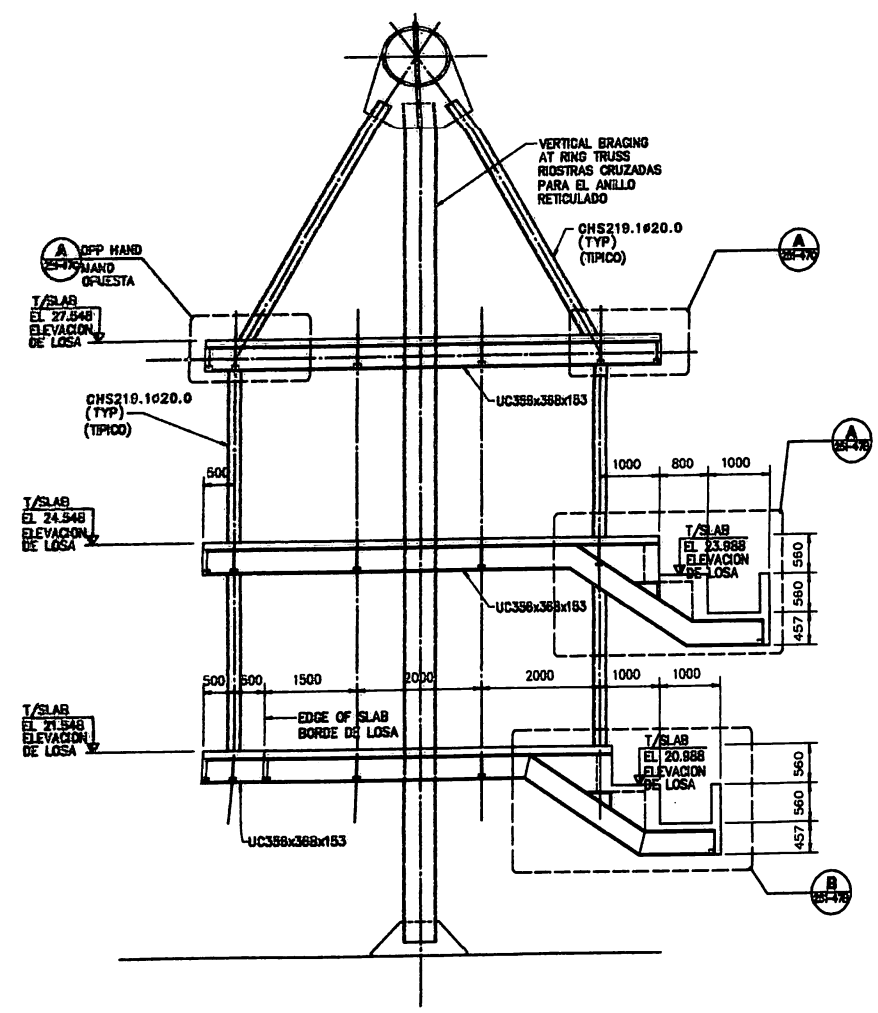

SECTION 3
CORTE

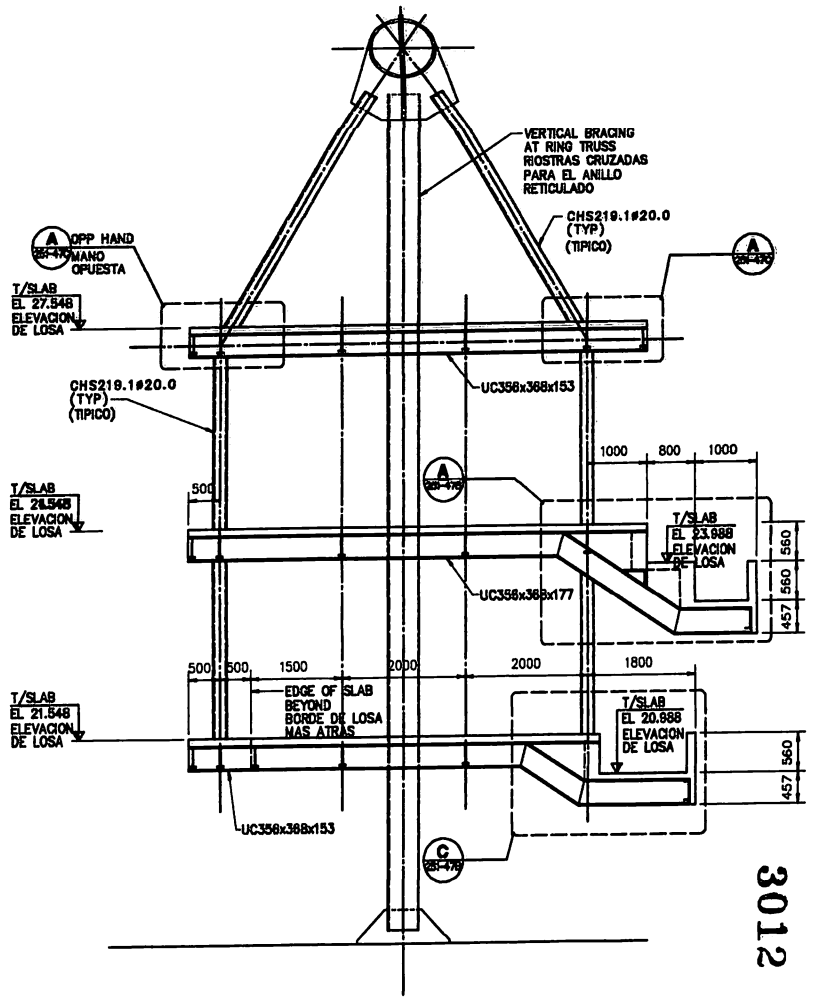

SECTION 4
CORTE

3012

FOLIO Nº 96

FINAL BID SET
PLANOS FINALES
PARA LICITACION
04-06-97

STRUCTURAL ENGINEERS
WEIDLINGER ASSOCIATES

ESTADIO CIUDAD DE LA PLATA
FUNDACION
ESTADIO CIUDAD DE LA PLATA

ESTUDIO DE ARQUITECTURA
ROBERTO FERREIRA Y ASS.

251-47

SECTIONS AND DETAILS 1
CORTES Y DETALLES 1

DIBUJO:	MD	FECHA:	31/03/97
APROBO:	TM	ESCALA:	1:50

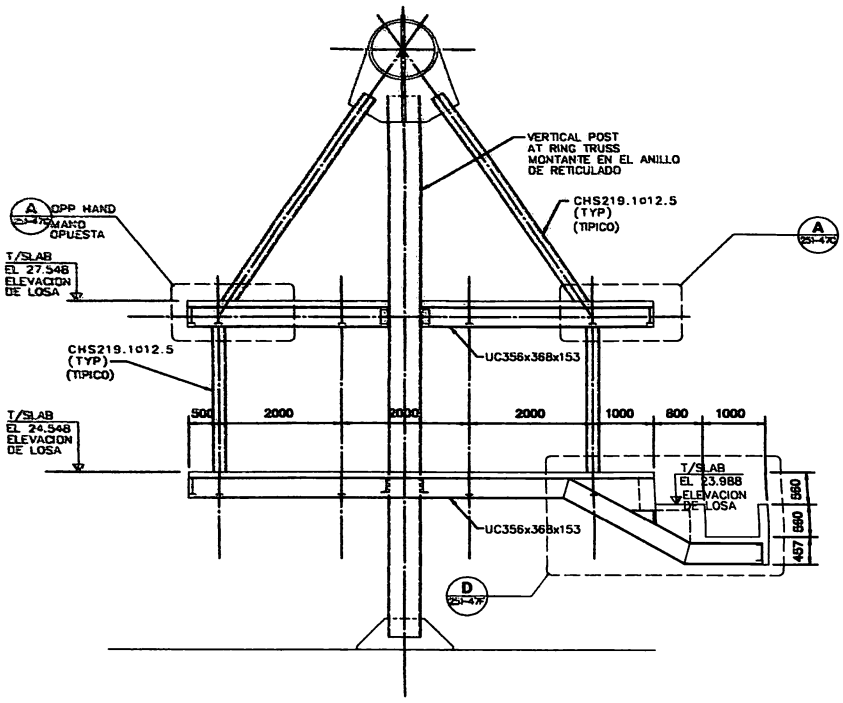

SECTION 1
CORTE

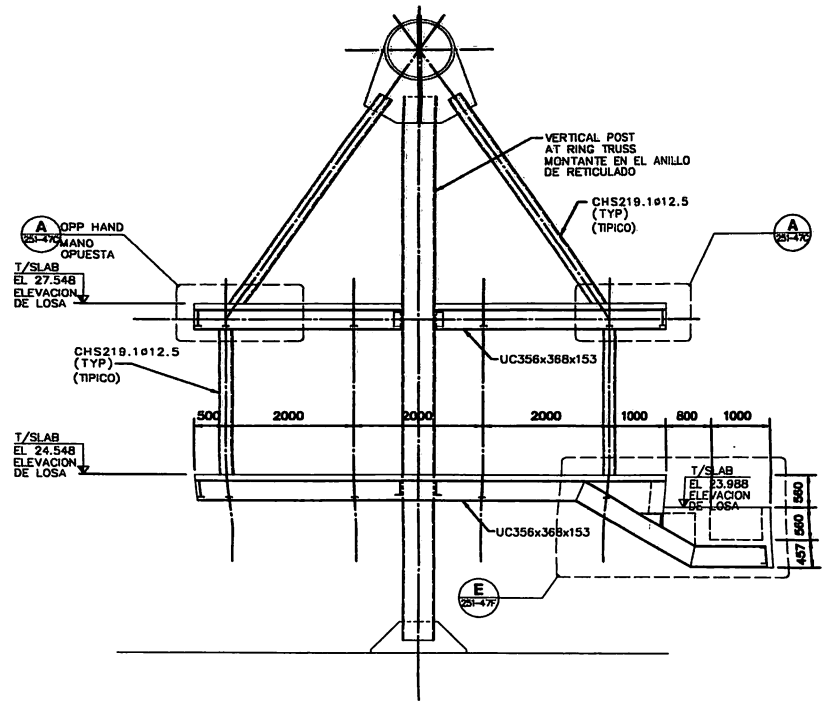

SECTION 2
CORTE

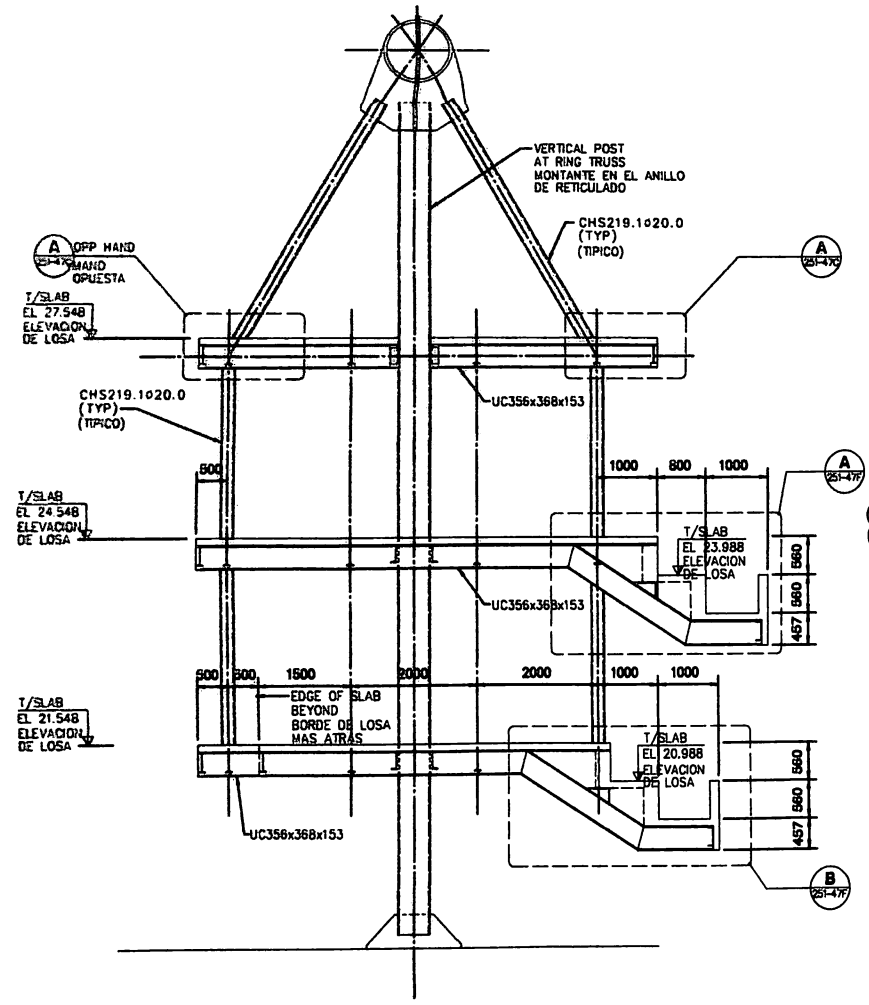

SECTION 3
CORTE

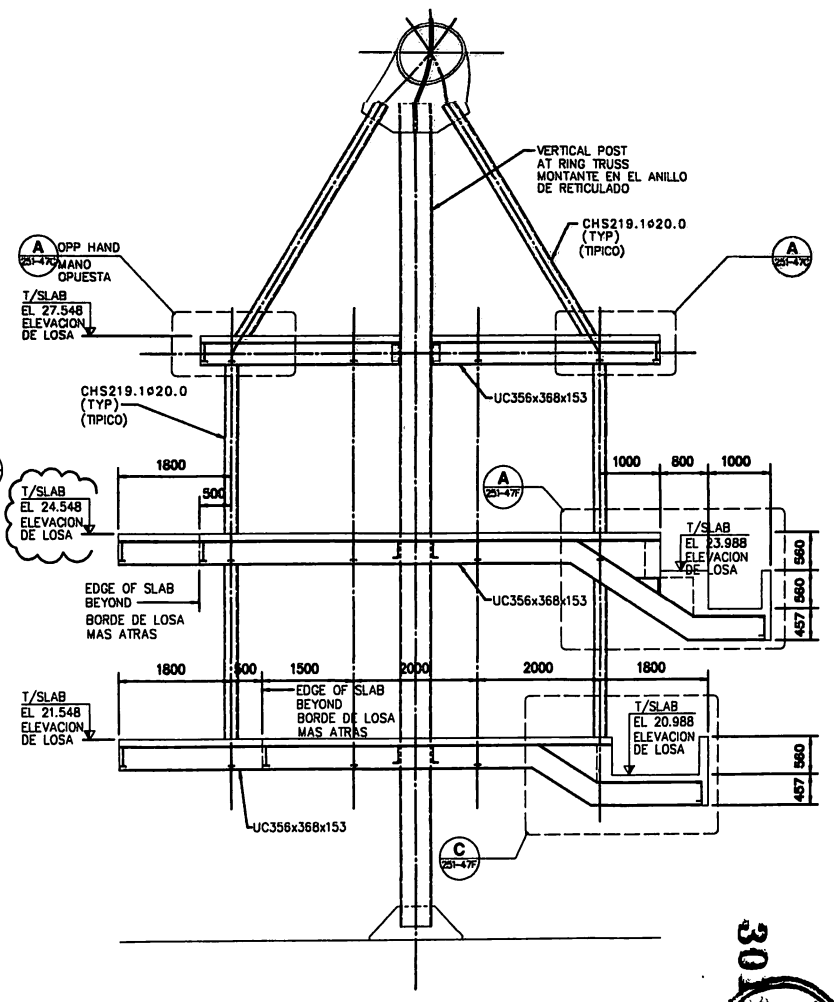

SECTION 4
CORTE

301 FOLIO

REVISION DE
FINAL BID SET
REVISION DE
PLANOS FINALES
PARA LICITACION
27-06-97

251-47A

STRUCTURAL ENGINEERS
WEIDLINGER ASSOCIATES

ESTADIO CIUDAD DE LA PLATA
FUNDACION
ESTADIO CIUDAD DE LA PLATA

ESTUDIO DE ARQUITECTURA
ROBERTO FERRERA Y ASS.

251-47A			
SECTIONS AND DETAILS 2 CORTES Y DETALLES 2			
DIBUJO:	KD	FECHA:	31/03/97
APROBO:	TRJ	ESCALA:	1:50

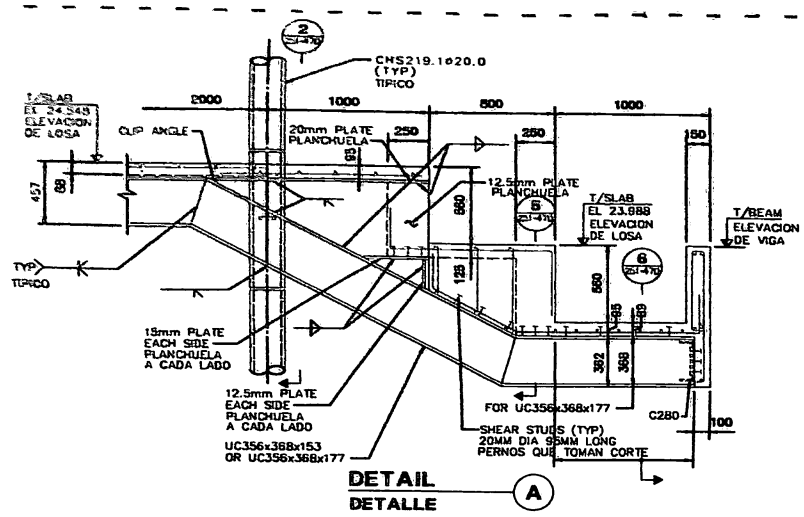

DETAIL (A)
DETALLE

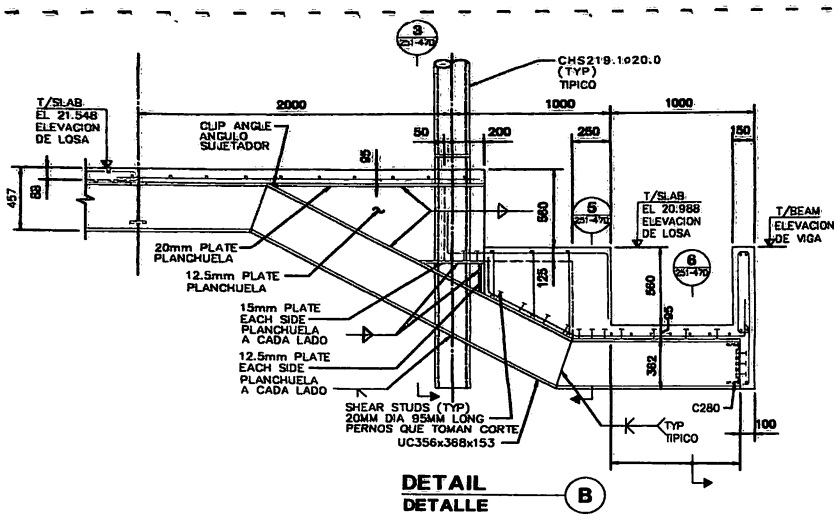

DETAIL (B)
DETALLE

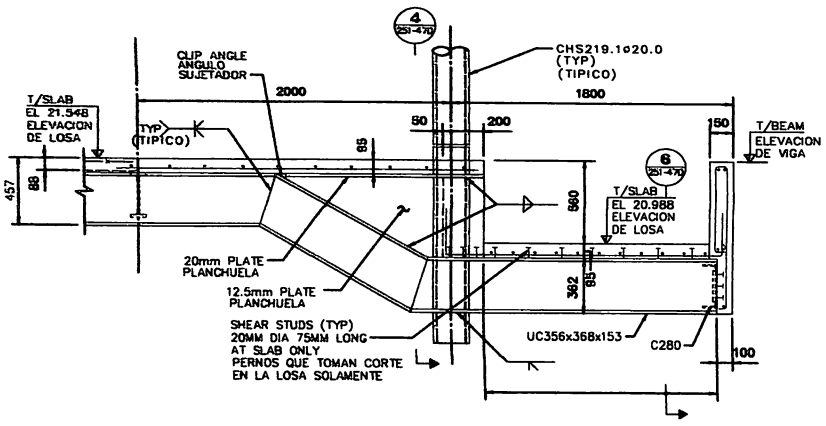

DETAIL (C)
DETALLE

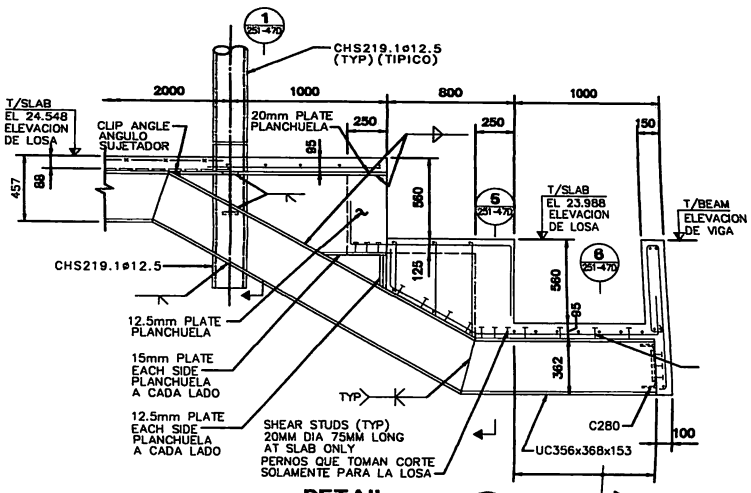

DETAIL (D)
DETALLE

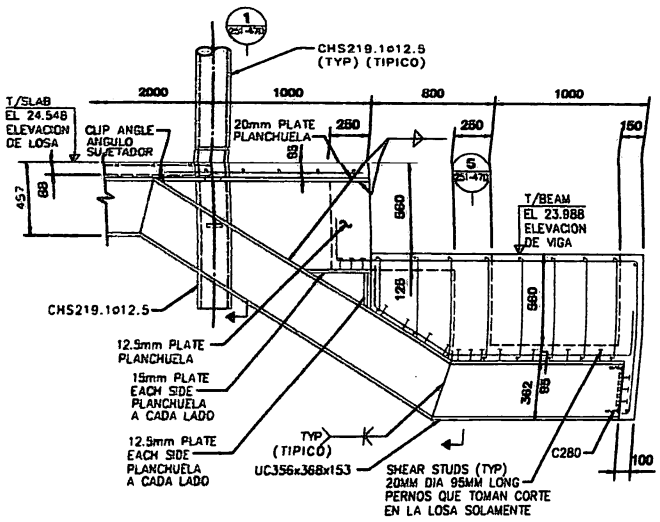

DETAIL (E)
DETALLE

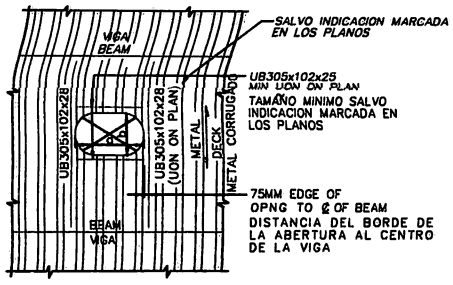

DETAIL (F)
(TYPICAL AT FLOOR METAL DECK OPENINGS)

NOTE:
OPENING SHOWN AS "a"x"b" ON PLAN
("a" MEASURED PERPENDICULAR TO METAL DECK SPAN.)

DETALLE
(TYPICAS ABERTURAS EN EL PISO DE METAL CORRUGADO)

NOTA:
ABERTURAS SON INDICADAS EN PLANOS "a"x"b"
DIMENSION "a" MEDIDA PERPENDICULARMENTE A LA DIRECCION DEL METAL CORRUGADO

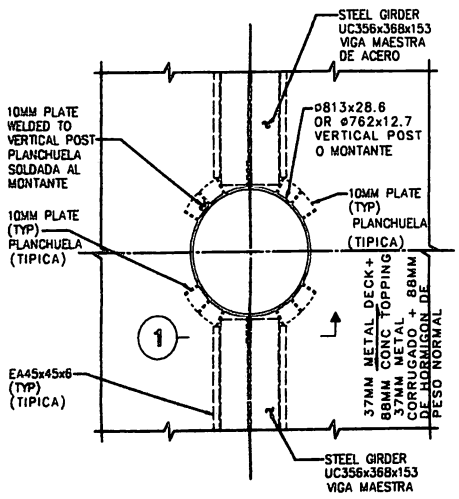

DETAIL (G)
(TYPICAL SUPPORT AT POST FOR SLAB AND METAL DECK)

DETALLE
(DETALLE DE SOPORTE PARA LA LOSA A LA CONECCION CON EL MONTANTE)

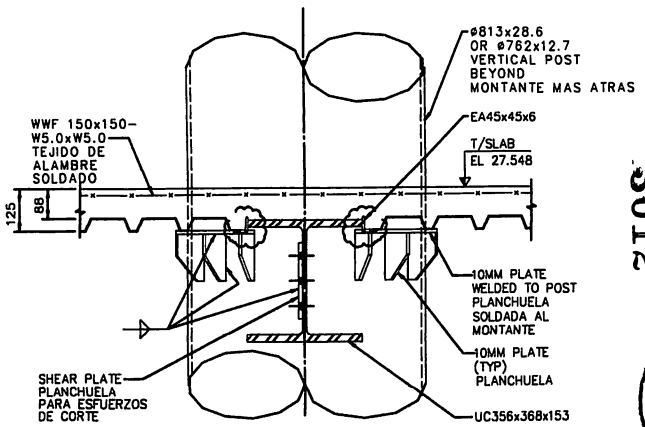

SECTION (1)
SCALE: 1:10
CORTE

3012

FOLIO Nº 98

REVISION OF FINAL BID SET
REVISION DE PLANOS FINALES PARA LICITACION
27-06-97

STRUCTURAL ENGINEERS
WEINLINGER ASSOCIATES
305 Madison Street
New York, NY 10014 USA
Fax (212) 367-3030
Tel (212) 367-3000

ESTADIO CIUDAD DE LA PLATA
FUNDACION
ESTADIO CIUDAD DE LA PLATA

ESTUDIO DE ARQUITECTURA
ROBERTO FERREIRA Y ASOC.
Calle 12 No 817 Piso 6° 1900 LA PLATA ARGENTINA Tel/Fax (021) 25-7968
Balmes 25 Mb 08010 BARCELONA ESPAÑA Tel (93) 285-4219 Fax (93) 285-9441

251-47B

SECTIONS AND DETAILS 3
CORTES Y DETALLES 3

DIBUJO:	KD	FECHA:	31/03/97
APROBO:	TRJ	ESCALA:	1:20

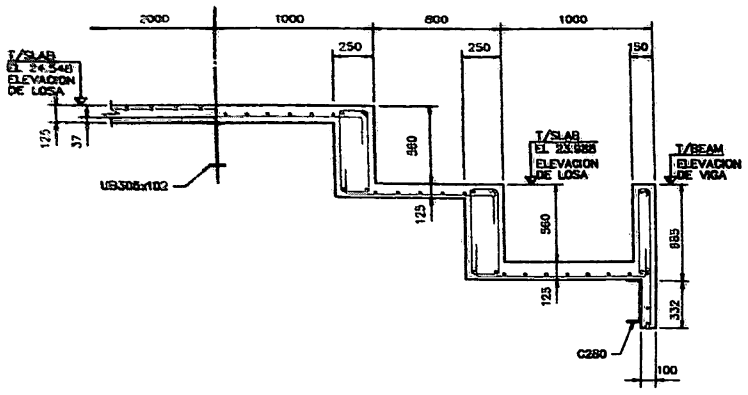

SECTION 1
CORTE

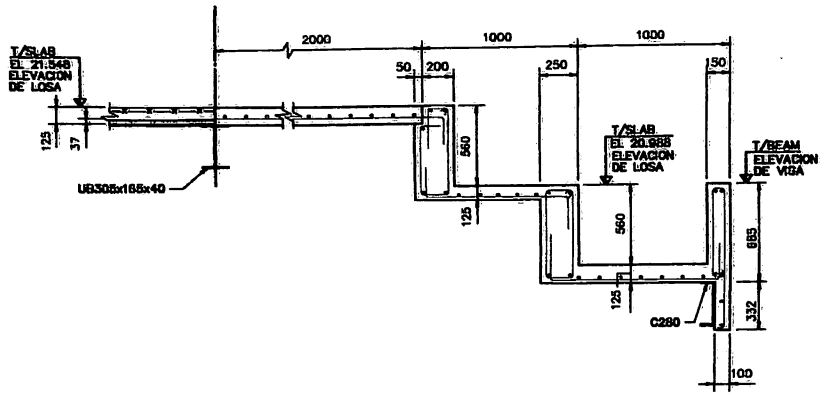

SECTION 2
CORTE

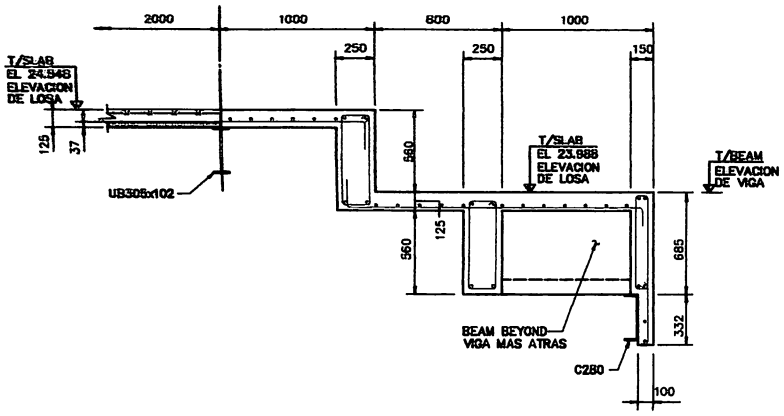

SECTION 3
CORTE

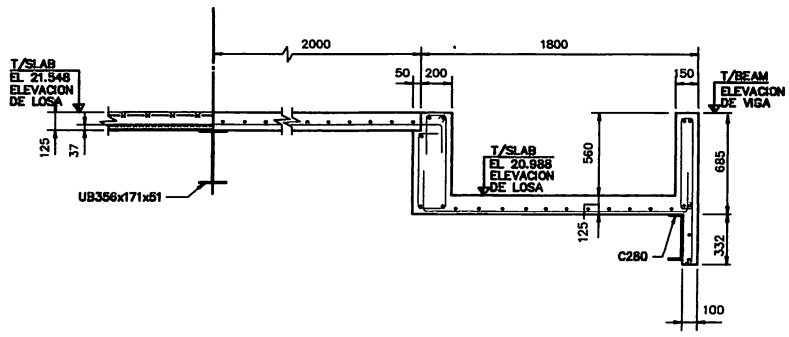

SECTION 4
CORTE

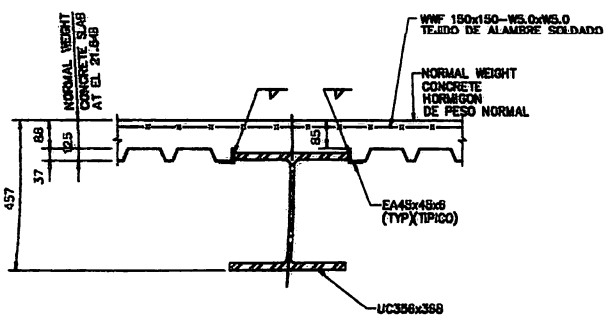

SECTION 5
SCALE 1:10
CORTE

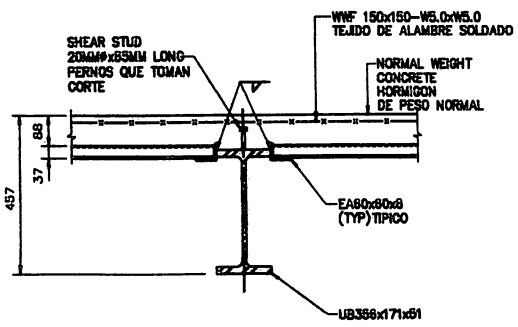

SECTION 6
SCALE 1:10
CORTE

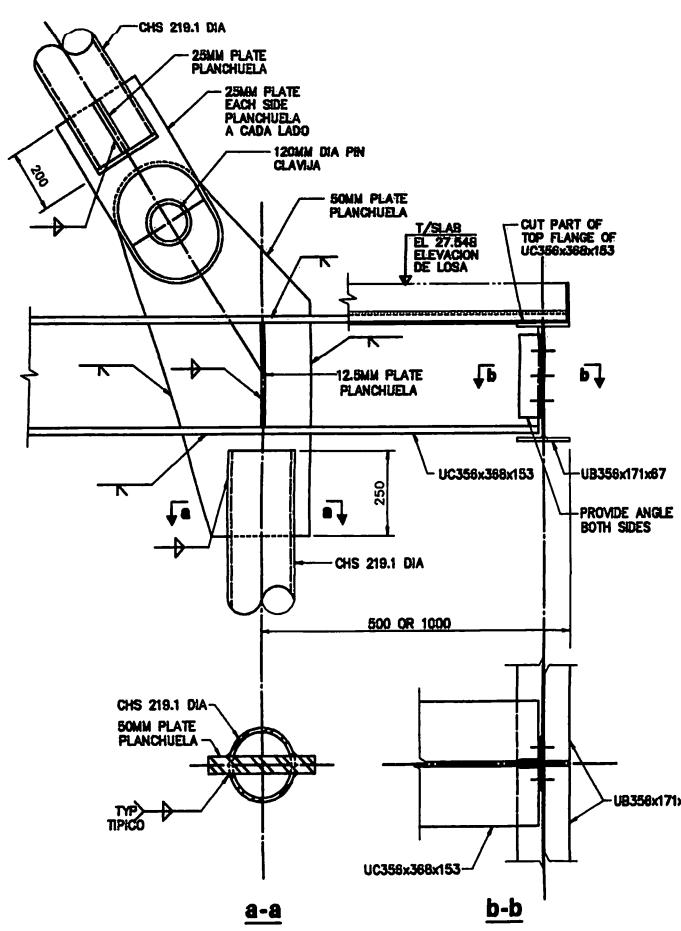

DETAIL A
SCALE 1:10
DETALLE

FOLIO
Nº 99
30 12

FINAL BID SET
PLANOS FINALES
PARA LICITACION
04-06-97

STRUCTURAL ENGINEERS
WEIDLINGER ASSOCIATES

ESTADIO CIUDAD DE LA PLATA
FUNDACION
ESTADIO CIUDAD DE LA PLATA

ESTUDIO DE ARQUITECTURA
ROBERTO FERREIRA Y ASS.

251-47C

SECTIONS AND DETAILS 4
CORTES Y DETALLES 4

DIBUJO:	KC	FECHA:	31/03/97
APROBO:	TFJ	ESCALA:	1:20

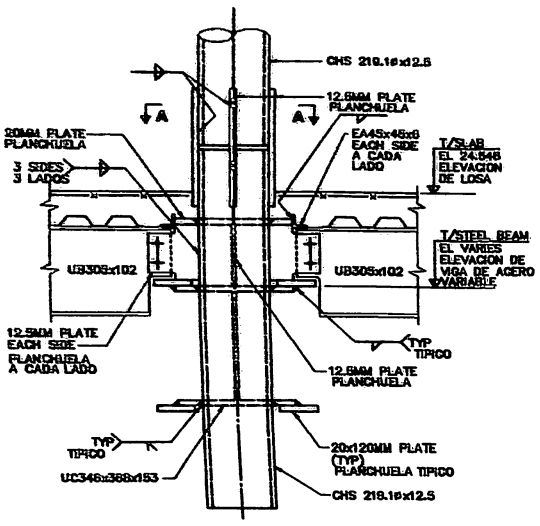

SECTION 1
CORTE

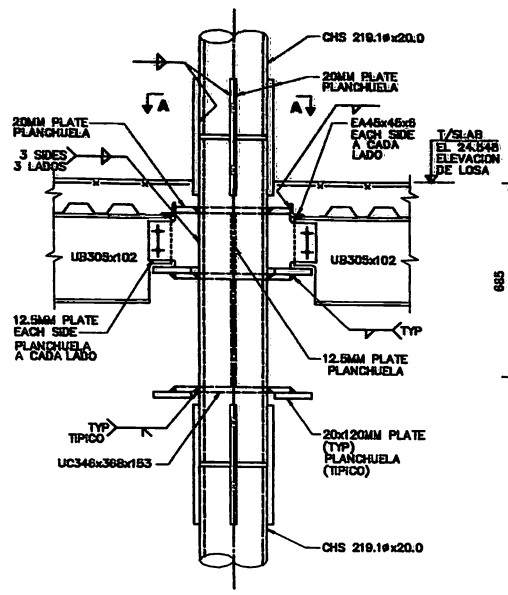

SECTION 2
CORTE

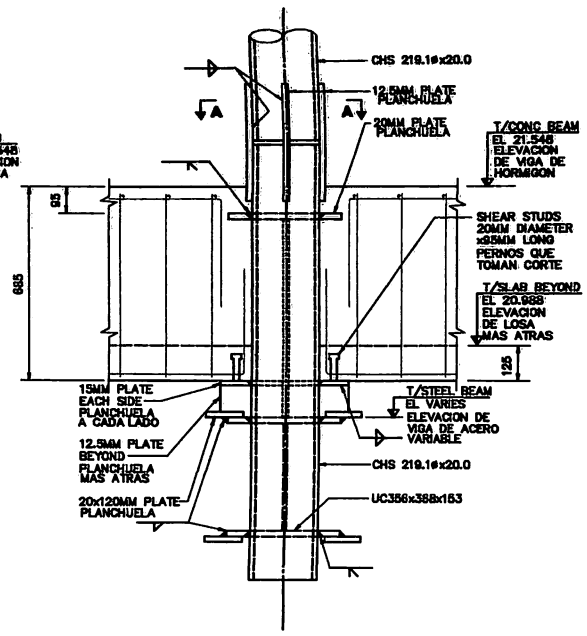

SECTION 3
CORTE

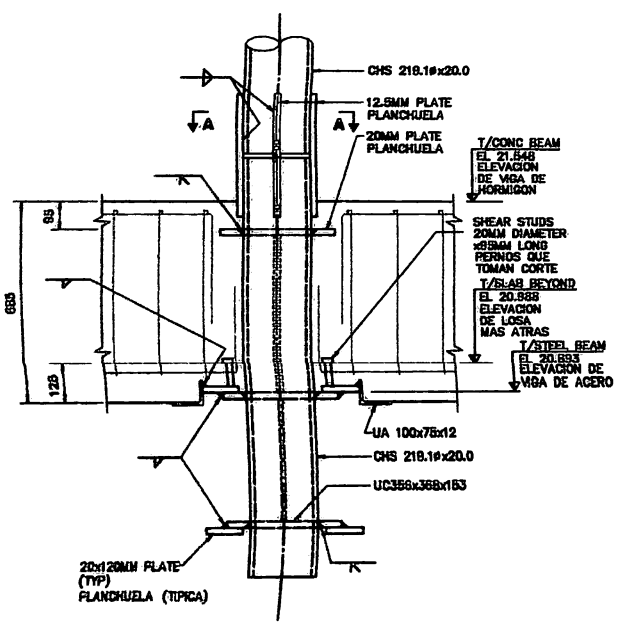

SECTION 4
CORTE

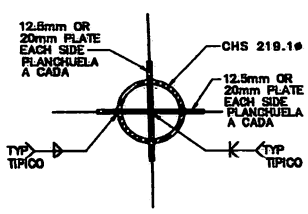

PLAN A-A
PLANTA - CORTE

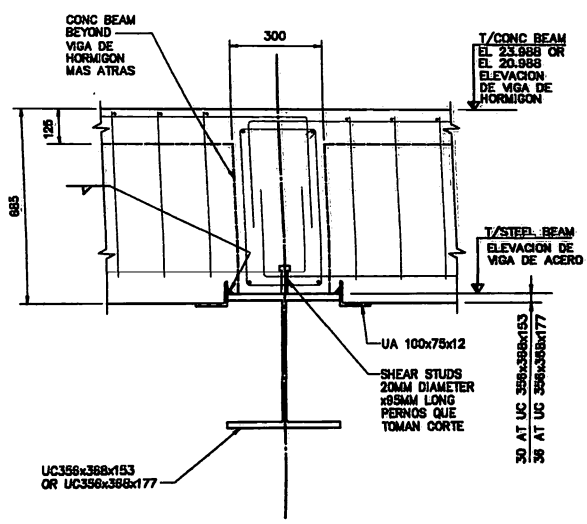

SECTION 5
CORTE

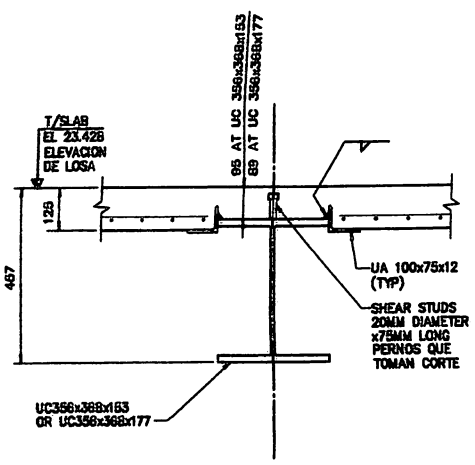

SECTION 6
CORTE

FOLIO Nº 100

FINAL BID SET
PLANOS FINALES
PARA LICITACION
04-08-97

STRUCTURAL ENGINEERS WEIDLINGER ASSOCIATES

ESTADIO CIUDAD DE LA PLATA
FUNDACION
ESTADIO CIUDAD DE LA PLATA

ESTUDIO DE ARQUITECTURA ROBERTO FERREIRA Y ASS.

251-47D

SECTIONS AND DETAILS 5
CORTES Y DETALLES 5

DIBUJO:	WGB	FECHA:	31/03/97
APROBO:	RFR	ESCALA:	1:10

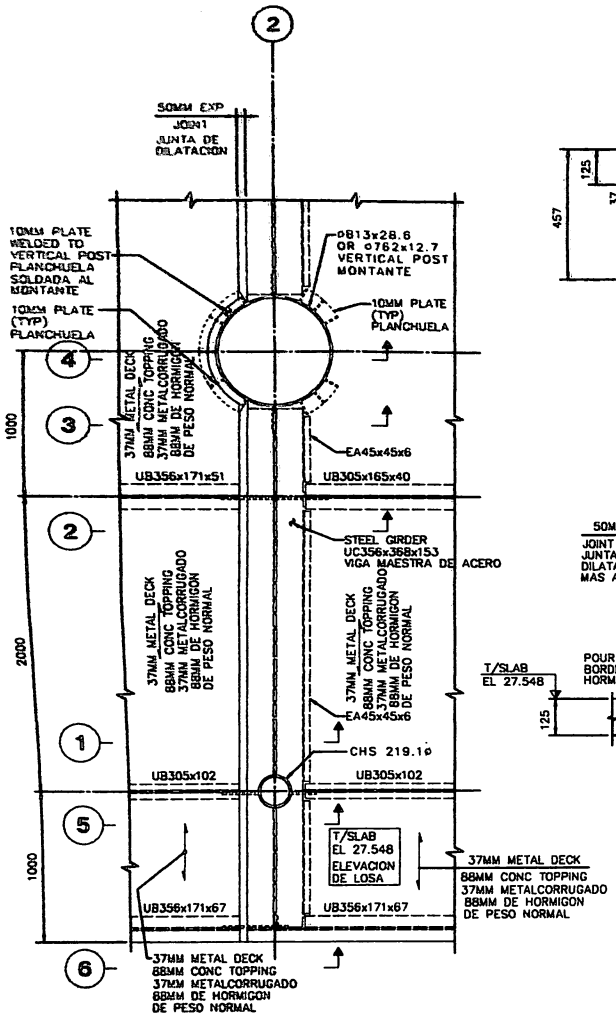

TYPICAL PART FRAMING PLAN AT EXPANSION JOINT

SCALE: 1:20

PLANTA TIPICA DONDE OCURRE LA JUNTA DE DILATACION

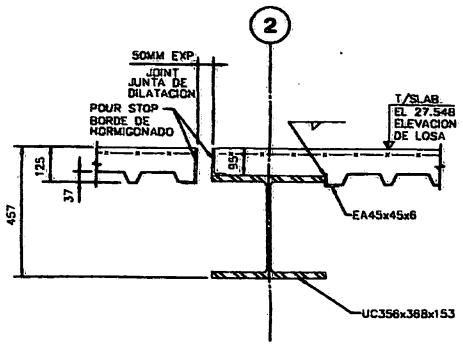

SECTION 1
(AT EXPANSION JOINT)
CORTE
(EN LA JUNTA DE DILATACION)

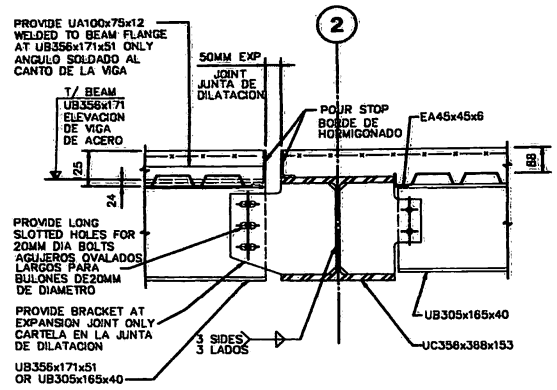

SECTION 2
(AT EXPANSION JOINT)
CORTE
(EN LA JUNTA DE DILATACION)

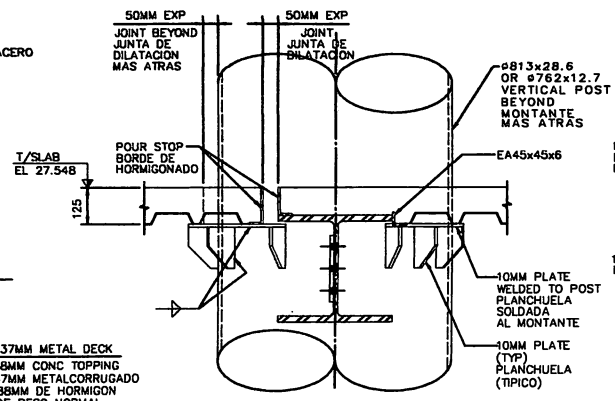

SECTION 3
CORTE

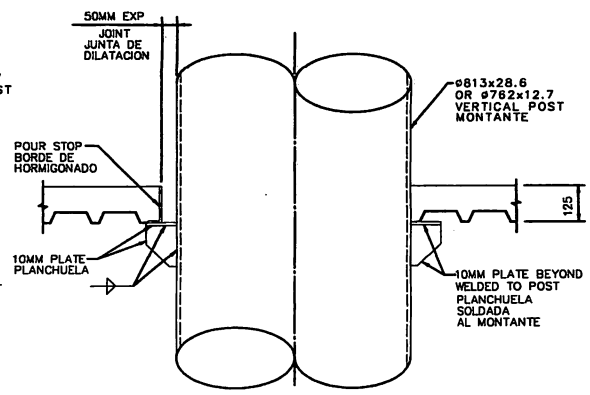

SECTION 4
CORTE

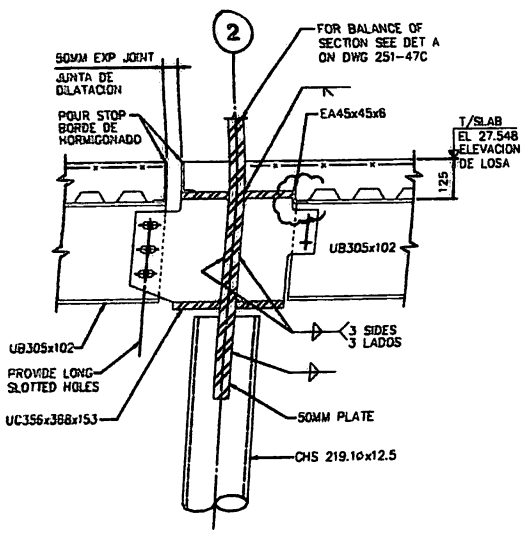

SECTION 5
CORTE

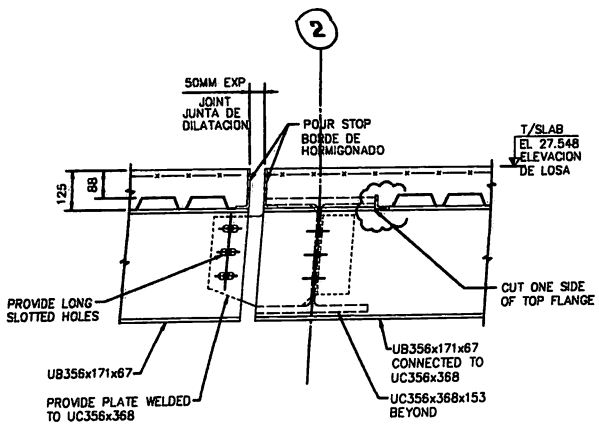

SECTION 6
CORTE

NOTE:
AT EXPANSION JOINTS, PROVIDE GREASED PAPER BETWEEN STEEL SURFACES IN CONTACT.
NOTA:
EN LAS JUNTAS DE DILATACION DONDE SUPERFICIES DE ACERO ESTAN EN CONTACTO, SE DEBERA PROVEER PAPEL DE MANTECA ENTRE ELLAS.

3012

FOLIO Nº 101

REVISION OF FINAL BID SET
REVISION DE PLANOS FINALES PARA LICITACION
27-06-97

STRUCTURAL ENGINEERS
WEIDLINGER ASSOCIATES
375 Hudson Street
New York, NY 10014 UNITED STATES
Fax (212) 367-3030
Tel (212) 367-3000

ESTADIO CIUDAD DE LA PLATA
FUNDACION
ESTADIO CIUDAD DE LA PLATA

ESTUDIO DE ARQUITECTURA
ROBERTO FERREIRA Y ASOC.
Calle 12 No 817 Piso 6° 1900 LA PLATA ARGENTINA Tel/Fax (021) 25-7940
Calle 23 Nº 08010 BARCELONA ESPAÑA Tel (93) 265-6219 Fax (93) 265-9441

251-47E

SECTIONS AND DETAILS 6
CORTES Y DETALLES 6

DIBUJO:	KG	FECHA:	09/00/97
APROBO:	TFJ	ESCALA:	1:10

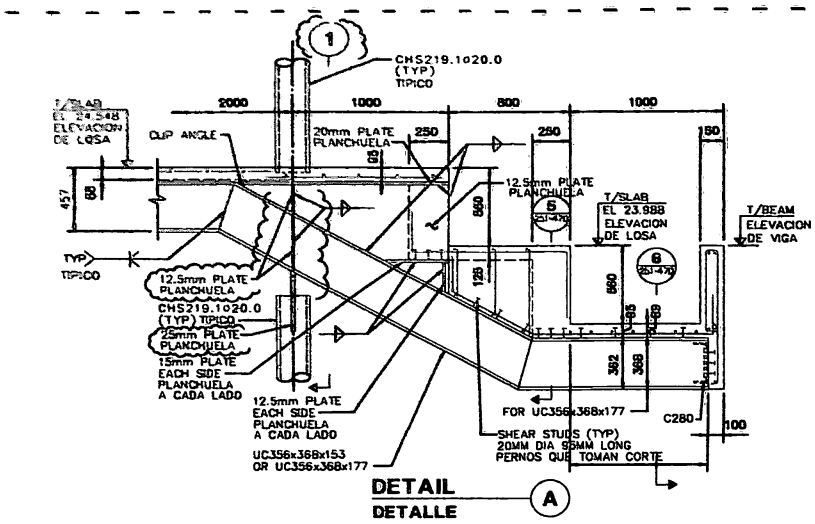

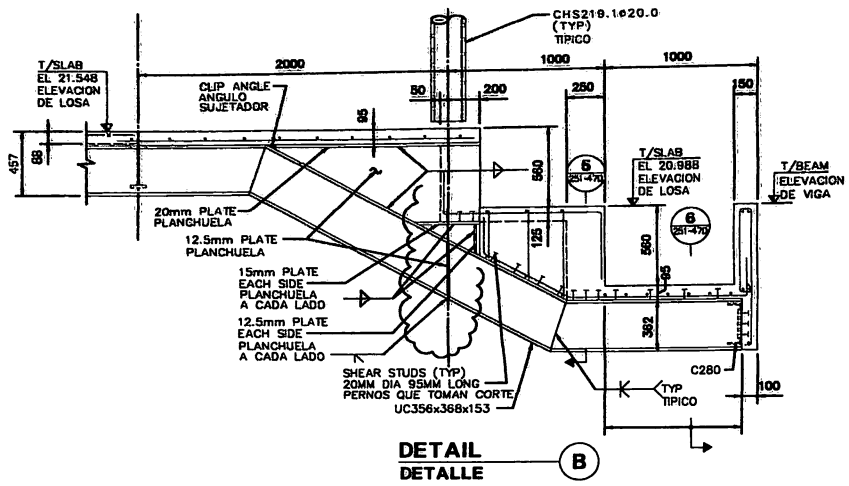

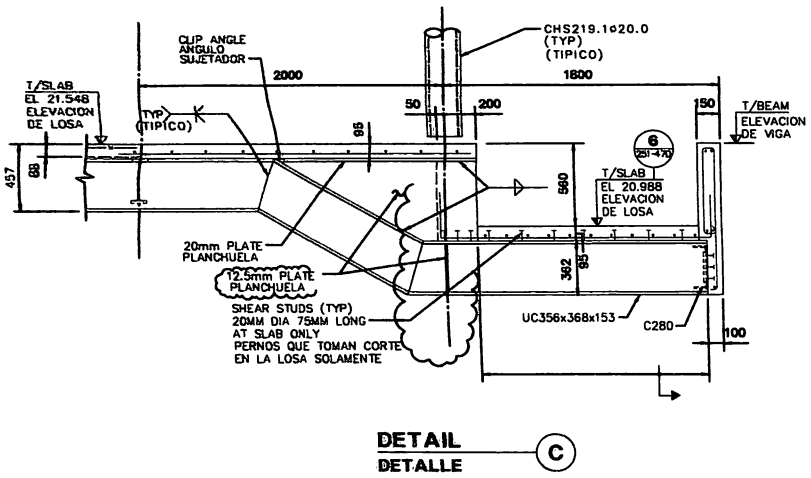

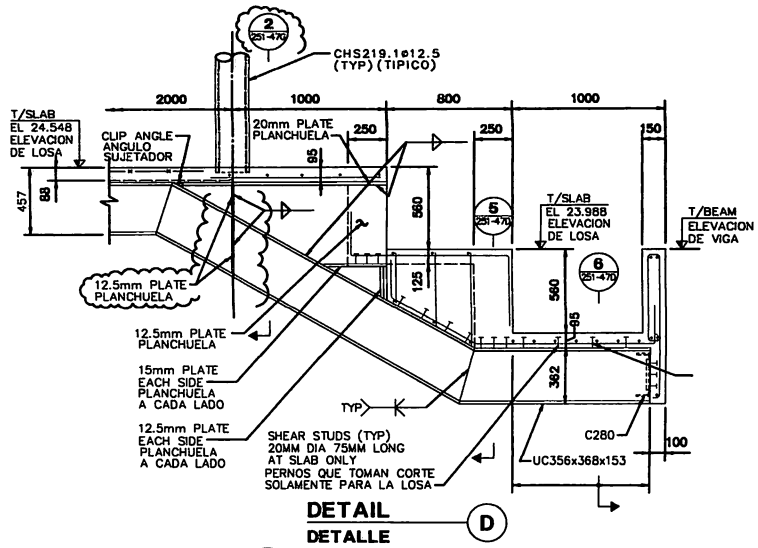

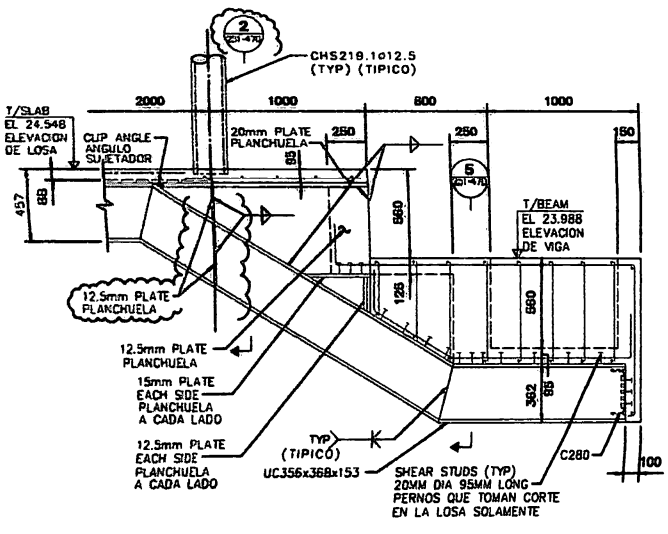

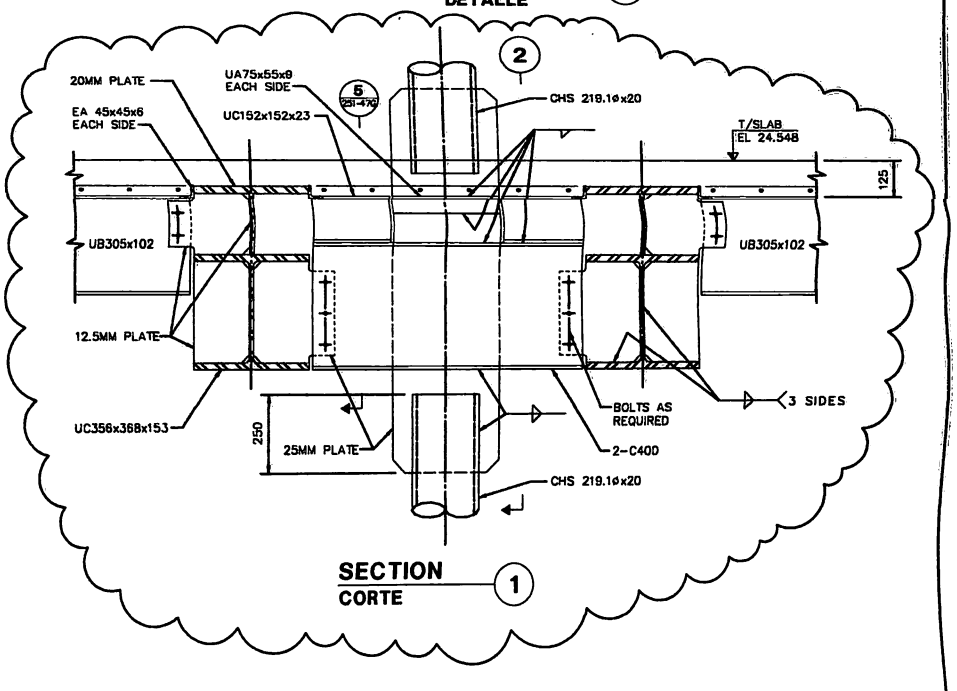

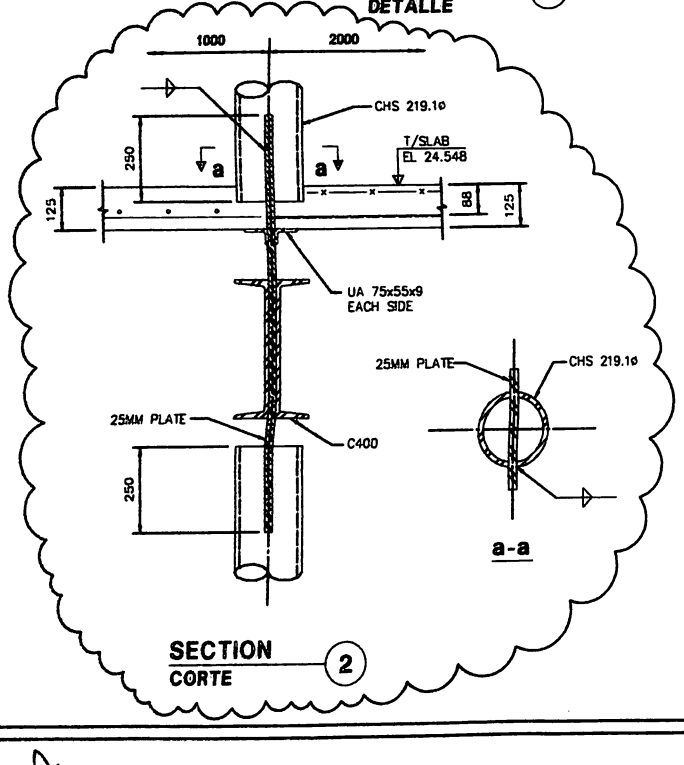

FOLIO
Nº 102
30

REVISION OF
FINAL BID SET
REVISION DE
PLANOS FINALES
PARA LICITACION
27-06-97

3-251-47F

STRUCTURAL ENGINEERS
WEIDLINGER ASSOCIATES
375 Hudson Street
New York, NY 10014 UNITED STATES
Fax (212) 367-3030
Tel (212) 337-3000

ESTADIO CIUDAD DE LA PLATA
FUNDACION
ESTADIO CIUDAD DE LA PLATA

ESTUDIO DE ARQUITECTURA
ROBERTO FERREIRA Y ASS.
Calle 12 No 817 Piso 6° 1900 LA PLATA ARGENTINA Tel/Fax (021) 25-7940
Rallen 25 No 08010 BARCELONA ESPAÑA Tel (93) 253-6219 Fax (93) 253-9441

251-47F

SECTIONS AND DETAILS 7
CORTES Y DETALLES 7

DIBUJO:	KO	FECHA:	04/06/97
APROBO:	TFJ	ESCALA:	1:20

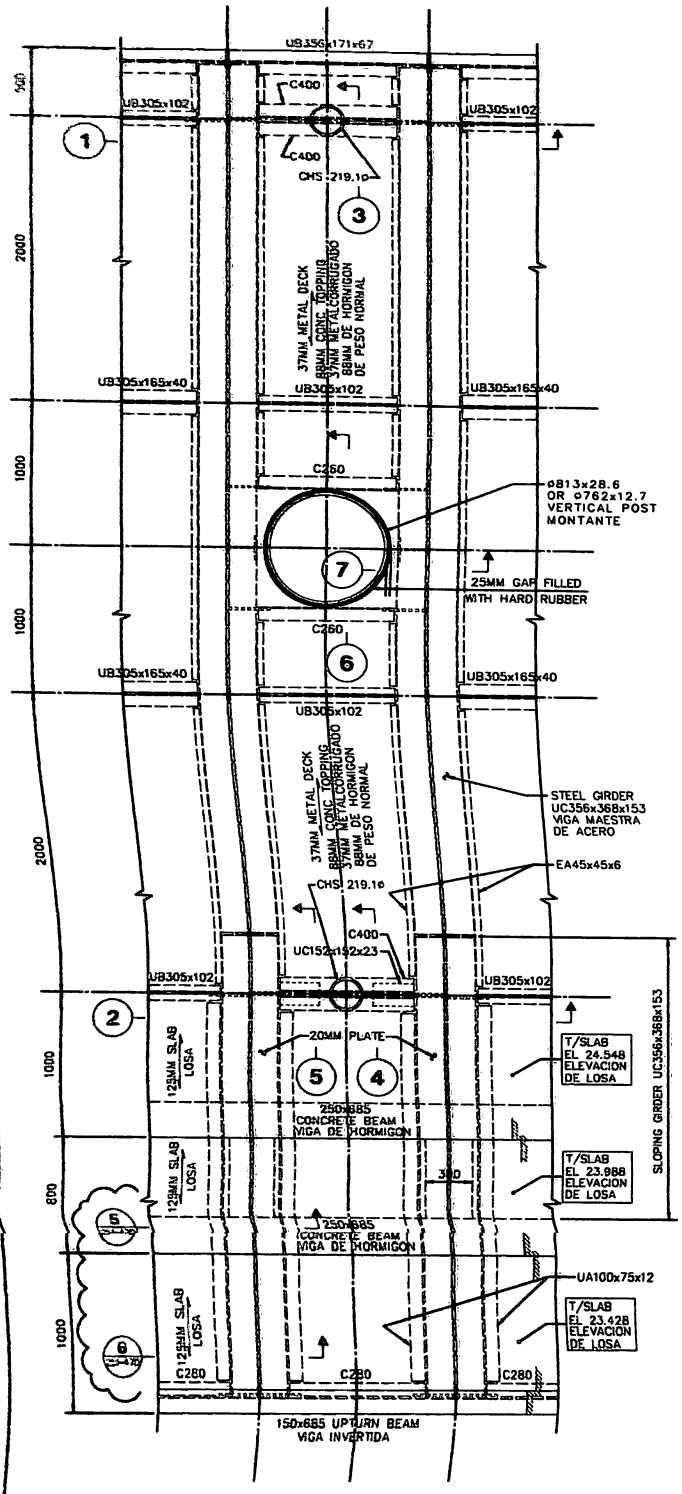

TYPICAL PART FRAMING PLAN

SCALE: 1:20

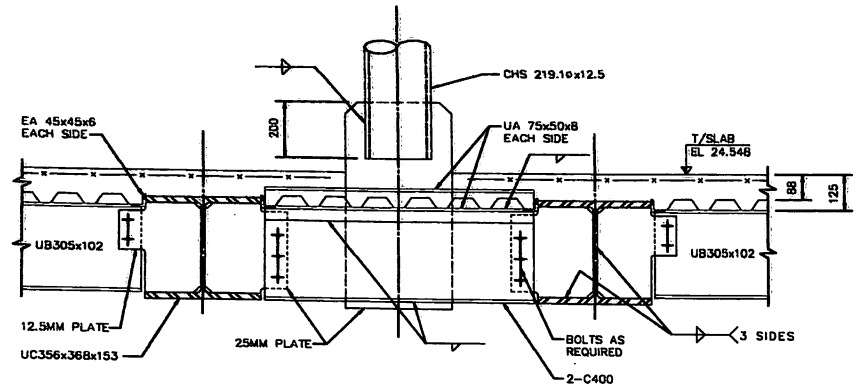

SECTION 1
CORTE

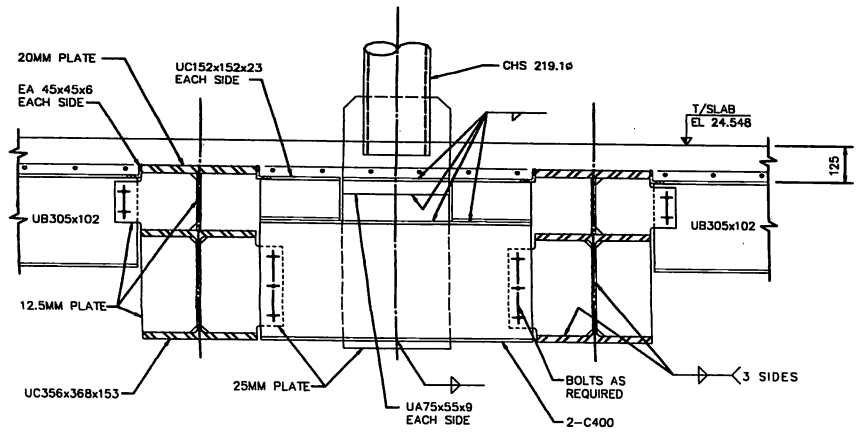

SECTION 2
CORTE

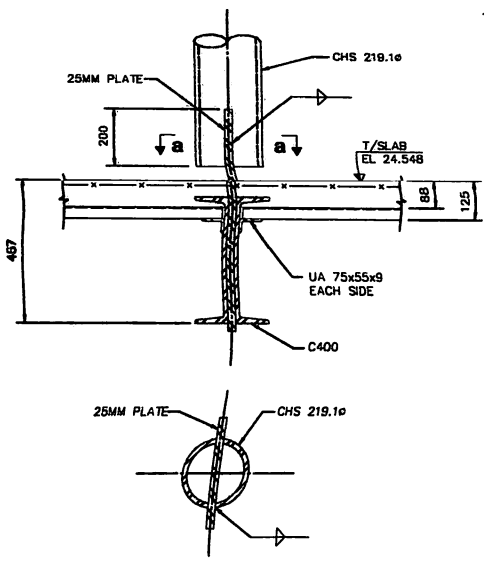

a-a

SECTION 3
CORTE

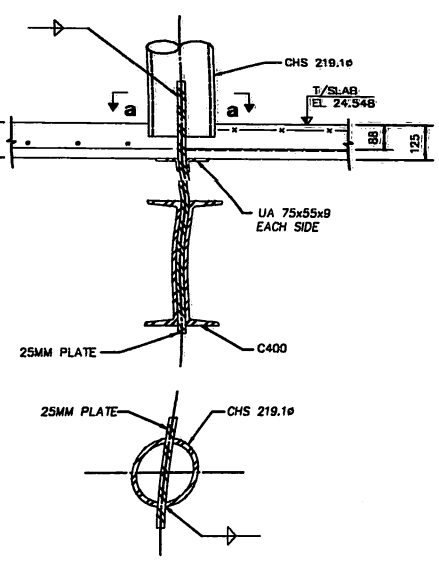

a-a

SECTION 4
CORTE

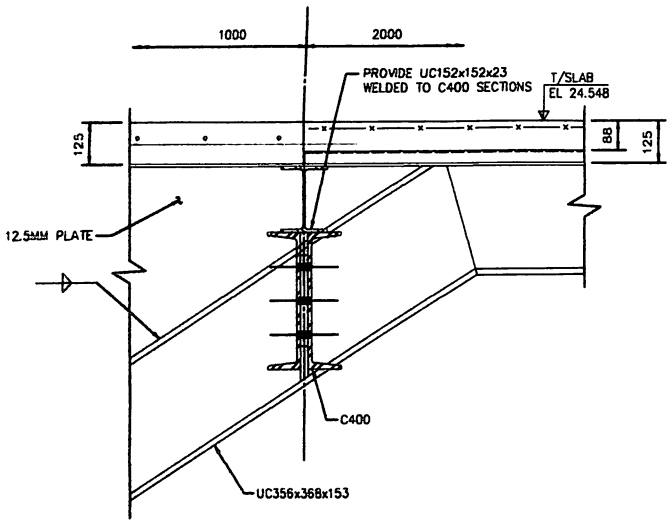

SECTION 5
CORTE

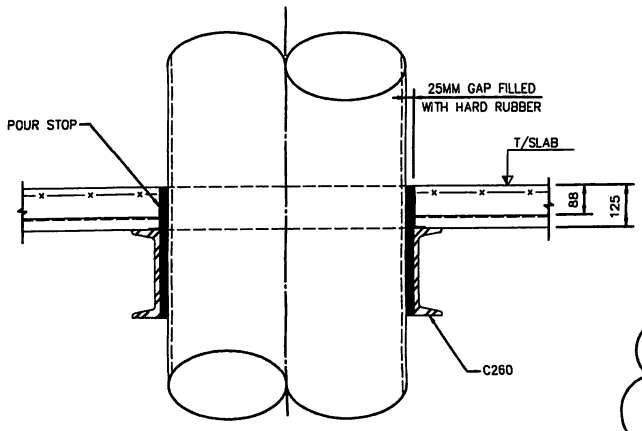

SECTION 6
CORTE

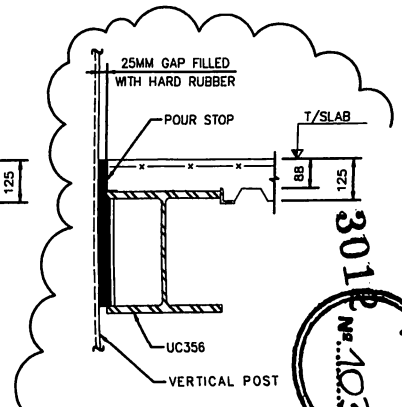

SECTION 7
CORTE

FOLIO Nº 103

REVISION
FINAL BID SET
REVISION DE
PLANOS FINALES
PARA LICITACION
27-06-97

STRUCTURAL ENGINEERS
WEIDLINGER ASSOCIATES
375 Hudson Street
New York, NY 10014 UNITED STATES
Fax (212) 367-3030
Tel (212) 337-3000

ESTADIO CIUDAD DE LA PLATA
FUNDACION
ESTADIO CIUDAD DE LA PLATA

ESTUDIO DE ARQUITECTURA
ROBERTO FERRERA Y ASOC.
Calle 12 No 817 Piso 6° 1900 LA PLATA ARGENTINA Tel/Fax (021) 25-7948
Balmes 25 bis 08010 BARCELONA ESPAÑA Tel (93) 265-6210 Fax (93) 265-9441

251-47G

SECTIONS AND DETAILS 8
CORTES Y DETALLES 8

DIBUJO:	KO	FECHA:	04/06/97
APROBO:	TFJ	ESCALA:	1:10

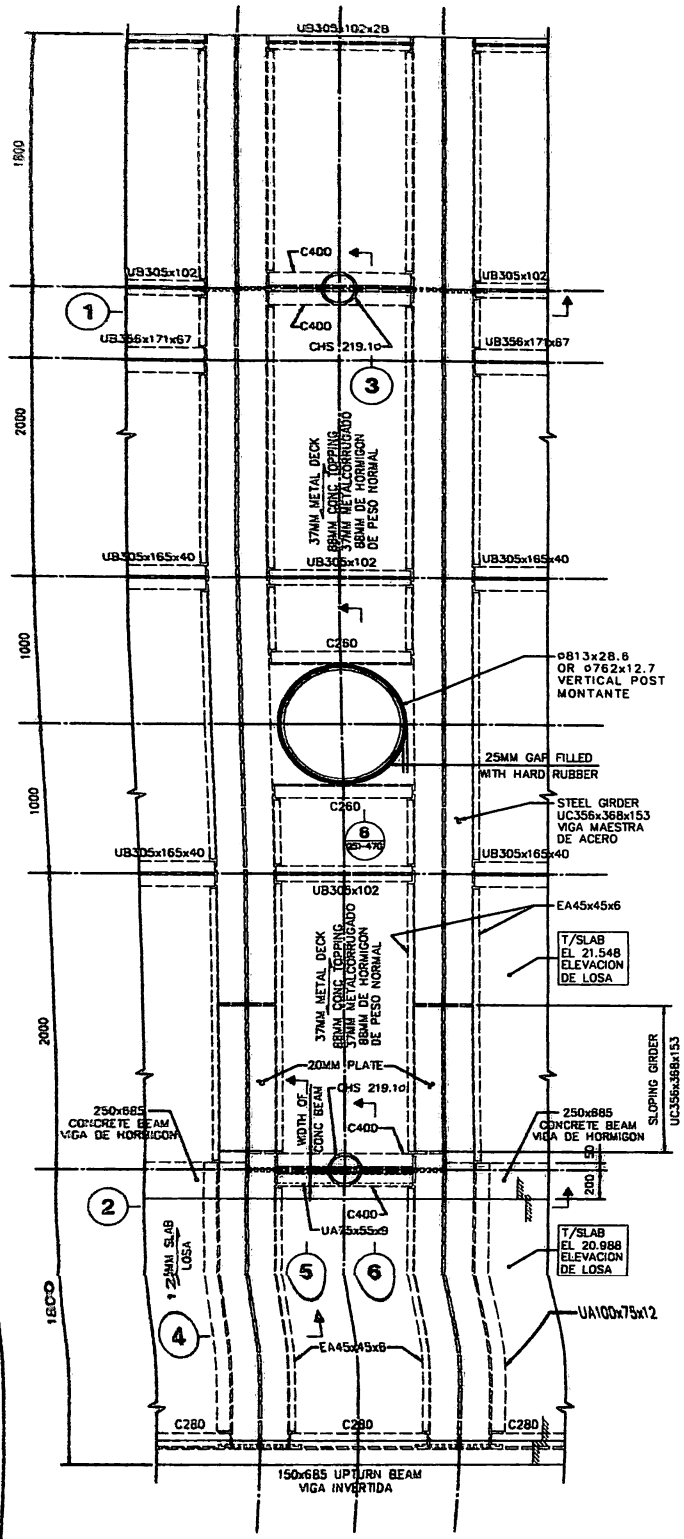

TYPICAL PART FRAMING PLAN

SCALE: 1:20

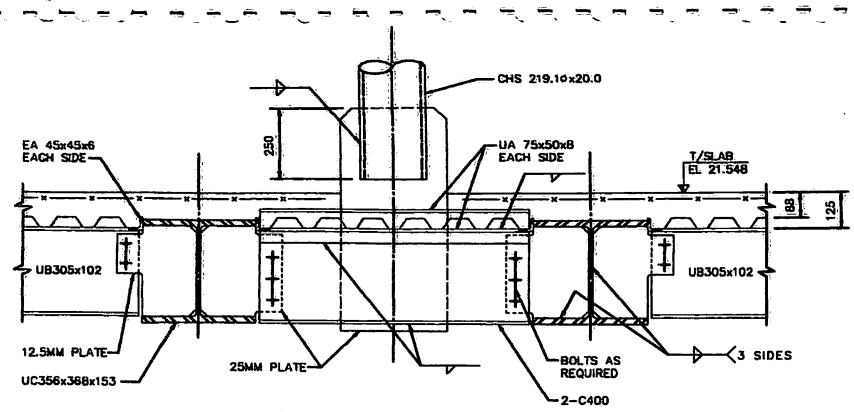

SECTION 1
CORTE

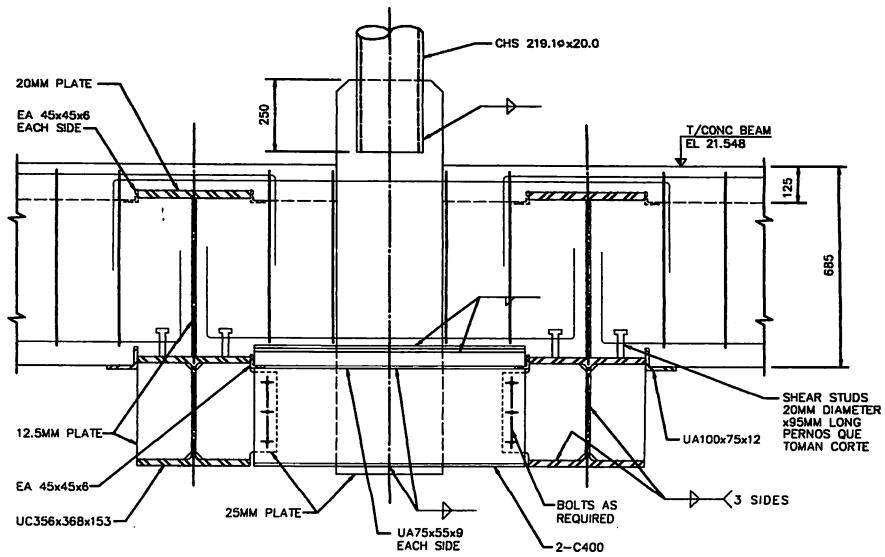

SECTION 2
CORTE

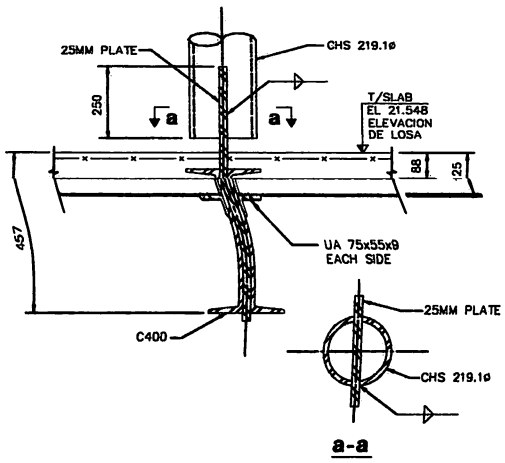

SECTION 3
CORTE

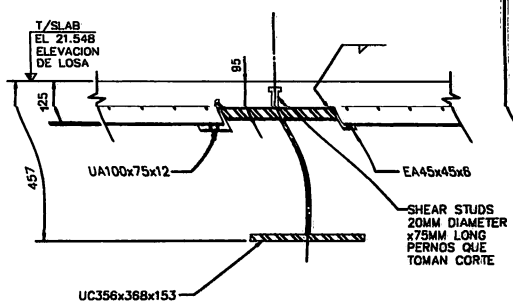

SECTION 4
CORTE

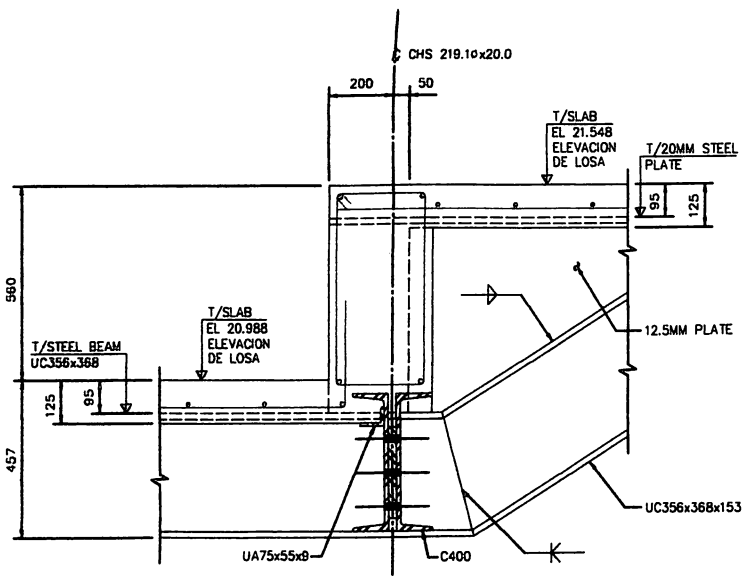

SECTION 5
CORTE

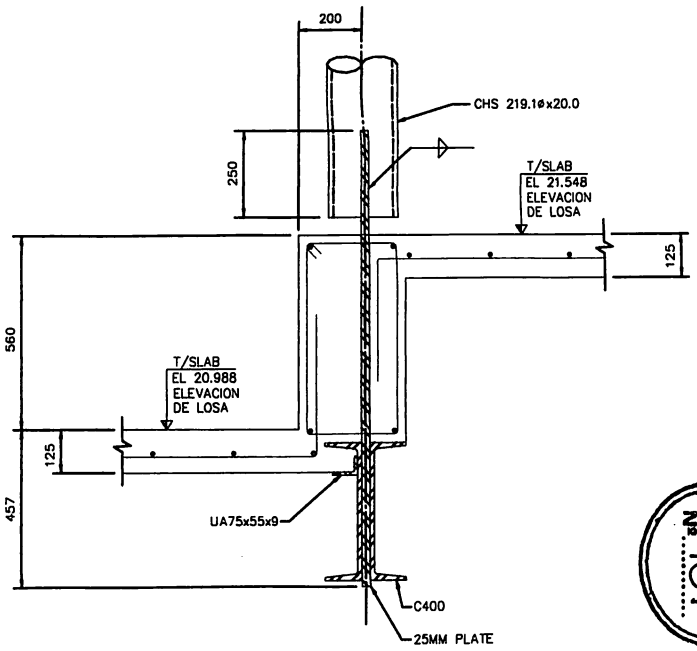

SECTION 6
CORTE

3012010
Nº 104

REVISION OF
FINAL BID SET
REVISION DE
PLANOS FINALES
PARA LICITACION
27-06-97

3-25147H

STRUCTURAL ENGINEERS
WEIDLINGER ASSOCIATES
375 Hudson Street
New York, NY 10014 UNITED STATES
Fax (212) 367-3030
Tel (212) 367-3000

ESTADIO CIUDAD DE LA PLATA
FUNDACION
ESTADIO CIUDAD DE LA PLATA

ESTUDIO DE ARQUITECTURA
ROBERTO FERREIRA Y ASOC.
Calle 12 No 617 Piso 6° 1900 LA PLATA ARGENTINA Telfax (021) 25-7848
Balmes 35 bis 08010 BARCELONA ESPAÑA Tel (93) 265-6219 Fax (93) 265-6441

251-47H

SECTIONS AND DETAILS 9
CORTES Y DETALLES 9

DIBUJO:	KC	FECHA:	00/00/97
APROBO:	TFJ	ESCALA:	1:10

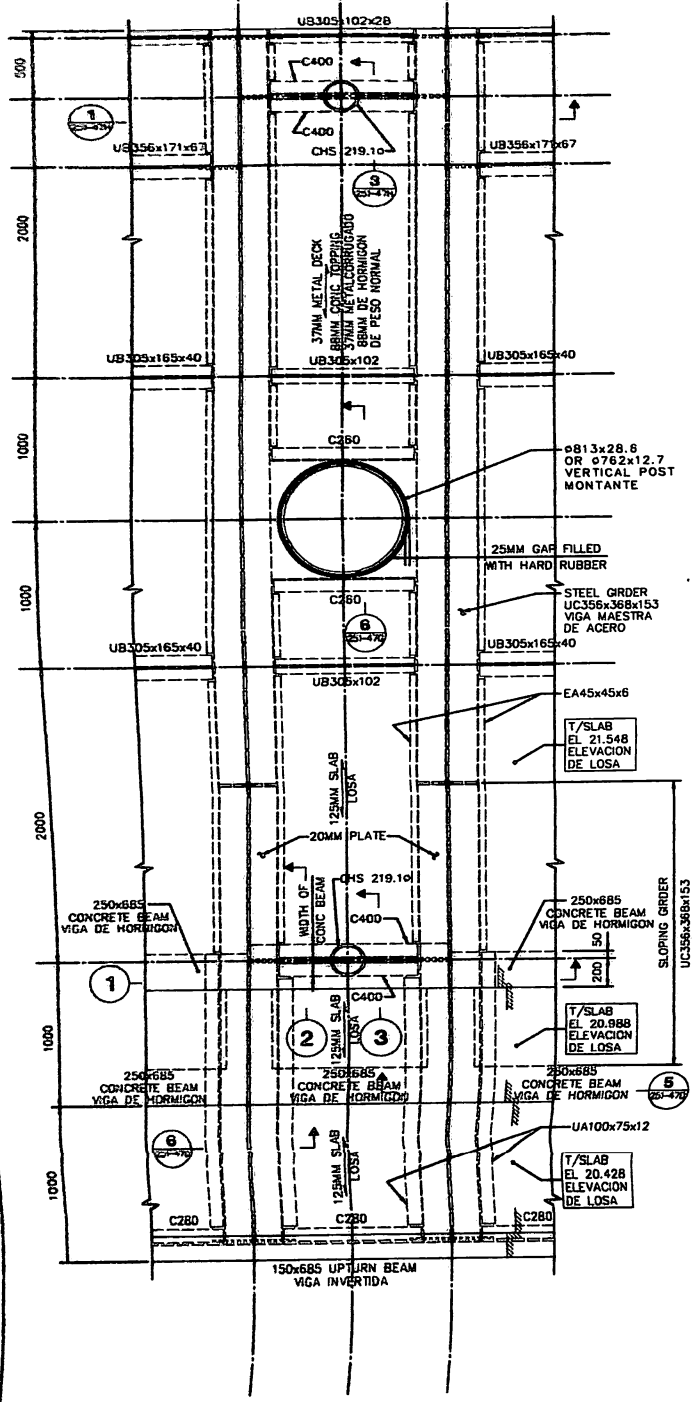

TYPICAL PART FRAMING PLAN

SCALE: 1:20

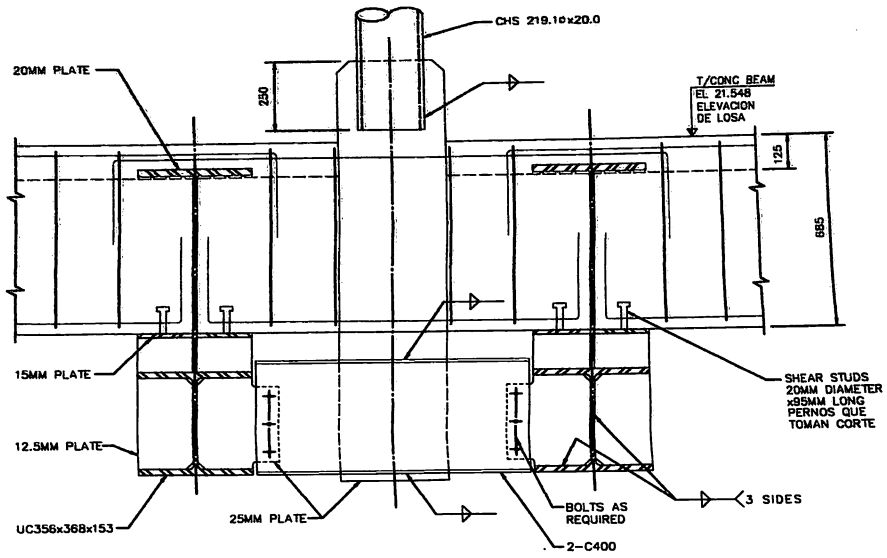

SECTION 1
CORTE

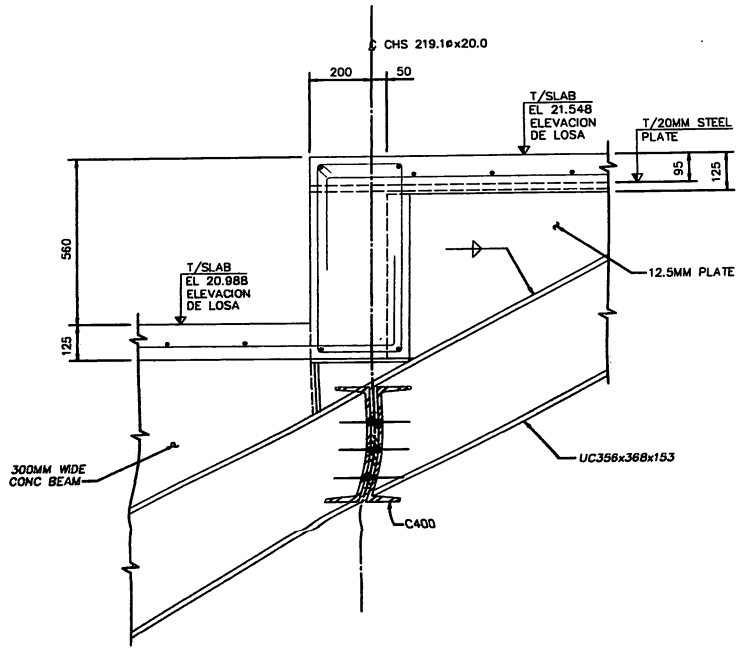

SECTION 2
CORTE

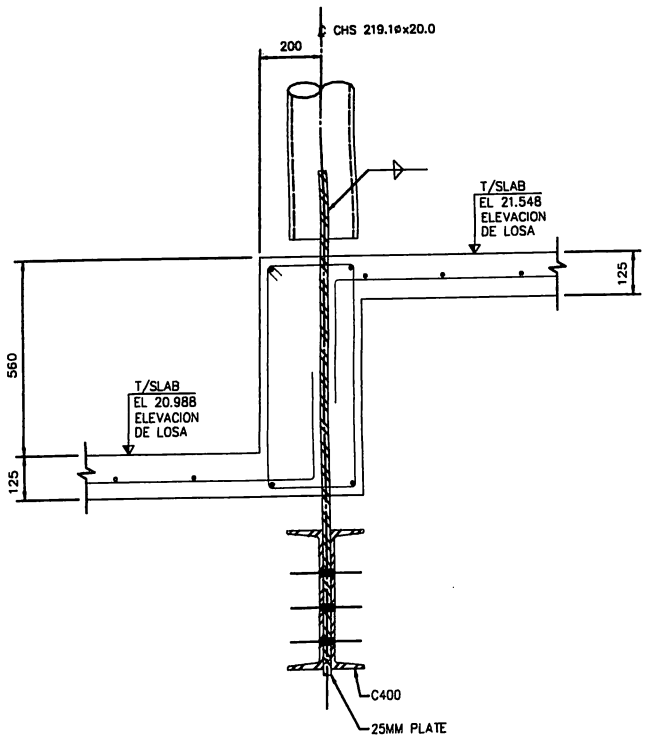

SECTION 3
CORTE

FOLIO Nº 105

REVISION OF
FINAL BID SET
REVISION DE
PLANOS FINALES
PARA LICITACION
27-06-97

3-251-47J

STRUCTURAL ENGINEERS
WEIDLINGER ASSOCIATES
375 Hudson Street
New York, NY 10014 UNITED STATES
Fax (212) 367-3030
Tel (212) 367-3000

ESTADIO CIUDAD DE LA PLATA
FUNDACION
ESTADIO CIUDAD DE LA PLATA

ESTUDIO DE ARQUITECTURA
ROBERTO FERREIRA Y ASOC.
Calle 12 No 817 Piso 8° 1900 LA PLATA ARGENTINA Tel/Fax (021) 25-7848
Dalles 25 Mz C8010 BARCELONA ESPAÑA Tel (93) 255-6219 Fax (93) 255-6441

251-47J

SECTIONS AND DETAILS 10
CORTES Y DETALLES 10

DIBUJO:	KC	FECHA:	00/00/97
APROBO:	TFJ	ESCALA:	1:10

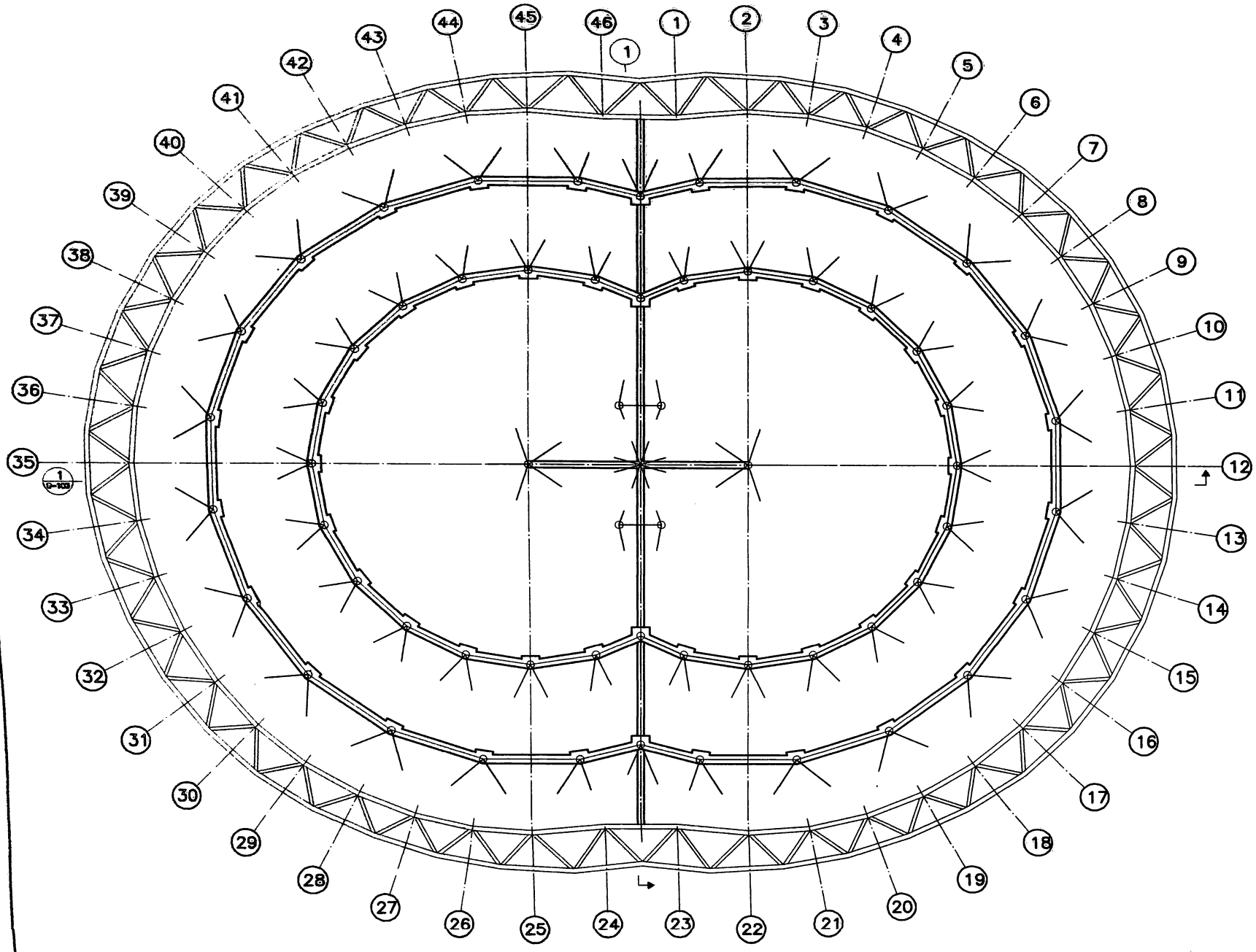

CATWALK FRAMING PLAN
SCALE 1:500

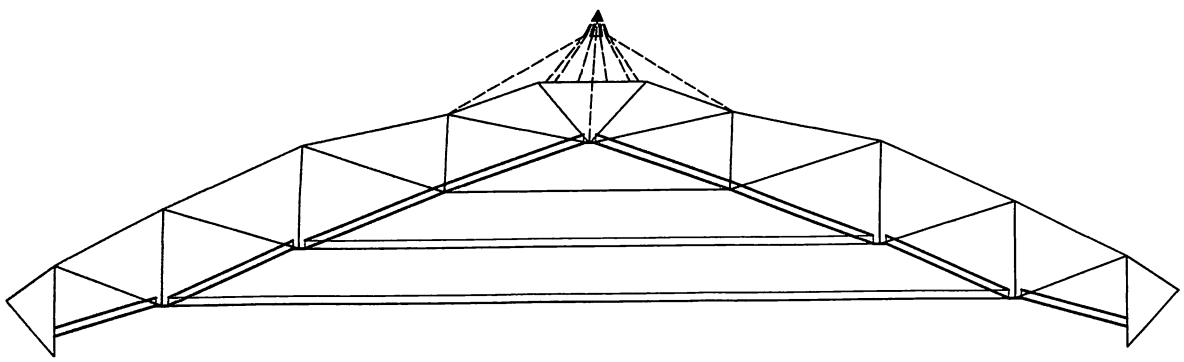

SECTION ALONG MINOR AXIS (1)

3012

FOLIO Nº 106

BID SET
04-18-97

3-25151

STRUCTURAL ENGINEERS WEIDLINGER ASSOCIATES
375 Hudson Street Fax (212) 367-3030
New York, NY 10014 UNITED STATES Tel (212) 367-3000

ESTADIO CIUDAD DE LA PLATA
FUNDACION
ESTADIO CIUDAD DE LA PLATA

ESTUDIO DE ARQUITECTURA ROBERTO FERREIRA Y ASS.
Calle 12 No 817 Piso 8° 1900 LA PLATA ARGENTINA Tel/Fax (021) 25-7048
Diagonal 25 bis 08010 BARCELONA ESPAÑA Tel (93) 253-9218 Fax (93) 253-8441

251-51

CATWALK AND BRIDGE LAYOUT
PLAN AND SECTION

DIBUJO:	KC	FECHA:	31/03/97
APROBO:	TFJ	ESCALA:	1:500

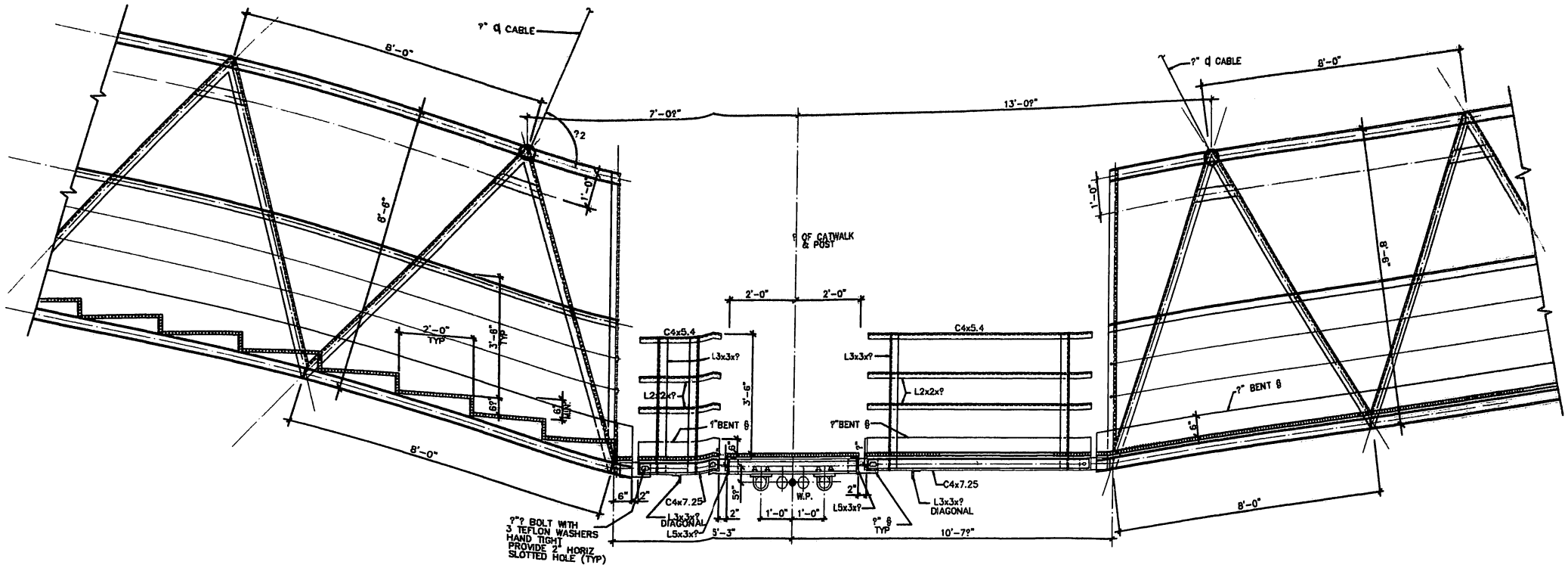

STRUCTURAL ENGINEERS
WEIDLINGER ASSOCIATES
375 Hudson Street
New York, NY 10014 UNITED STATES
Fax (212) 367-3030
Tel (212) 367-3000

ESTADIO CIUDAD DE LA PLATA
FUNDACION
ESTADIO CIUDAD DE LA PLATA

ESTUDIO DE ARQUITECTURA
ROBERTO FERREIRA Y ASS.
Calle 12 No 817 Piso 8 1000 La Plata ARGENTINA Tel/Fax (021) 25-7949
Sucursal 22 No 00010 BARCELONA ESPAÑA Tel (93) 320-6119 Fax (93) 215-1441

251-52

CATWALK AND BRIDGE DETAIL

DIBUJO:	KC	FECHA:	18/04/97
APROBO:	TZ	ESCALA:	1:20

BID SET
04-18-97

FOLIO Nº 107
3012

3-25152

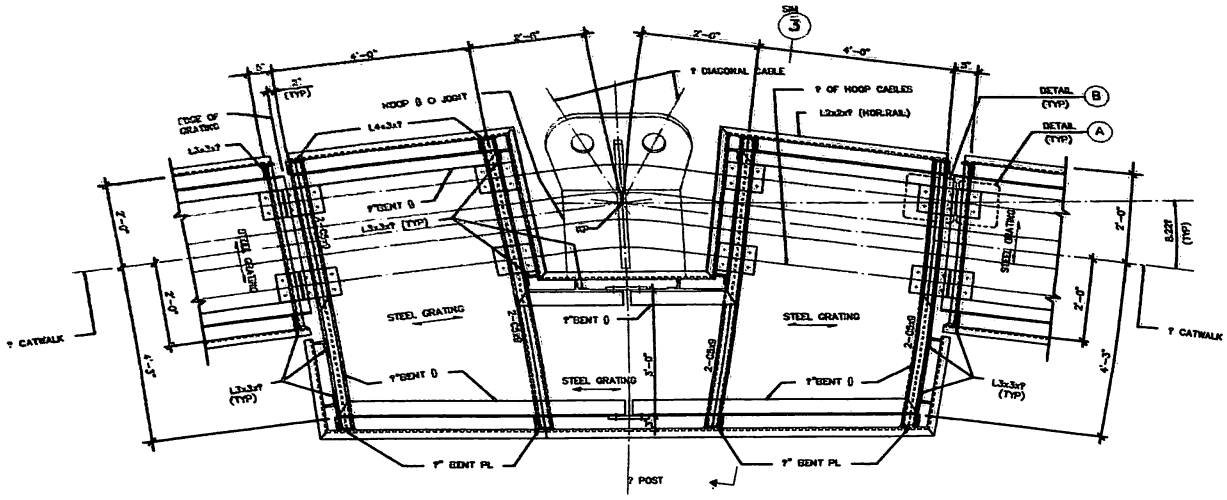

TYPICAL PLATFORM FRAMING PLAN @ POST PB & PC

SCALE: 1"=1'-0"

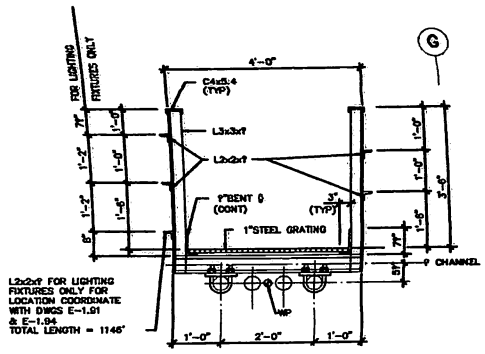

SECTION 2

SCALE: 1"=1'-0"

NOTE: ALL STEEL GRATING TO BE MECHANICALLY FASTENED TO BENT PLATE TYPICAL

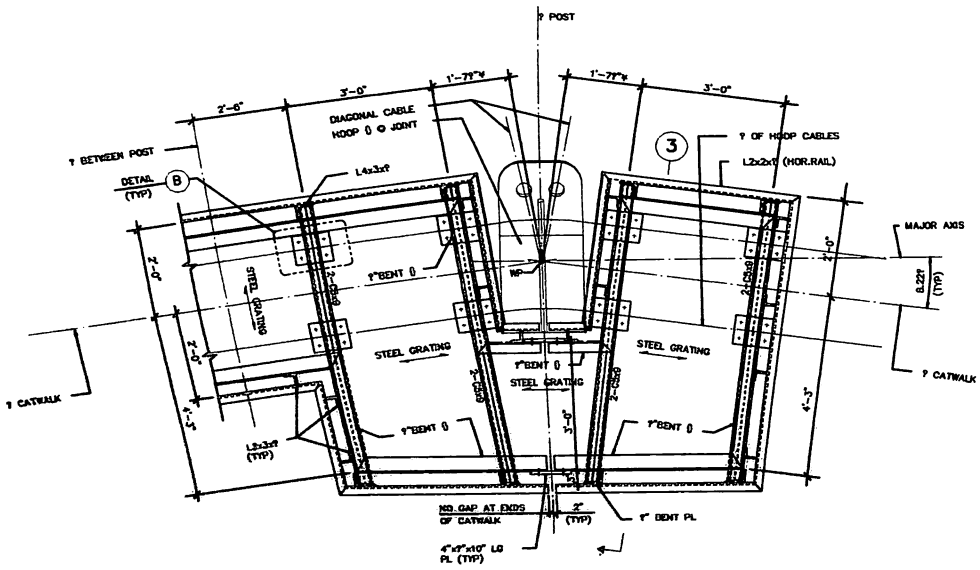

TYPICAL PLATFORM FRAMING PLAN @ CATWALK A

SCALE: 1"=1'-0"

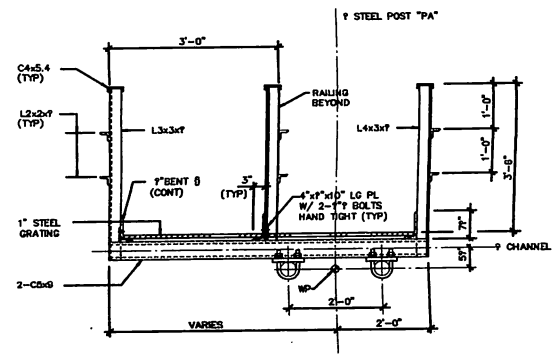

SECTION 3

SCALE: 1"=1'-0"

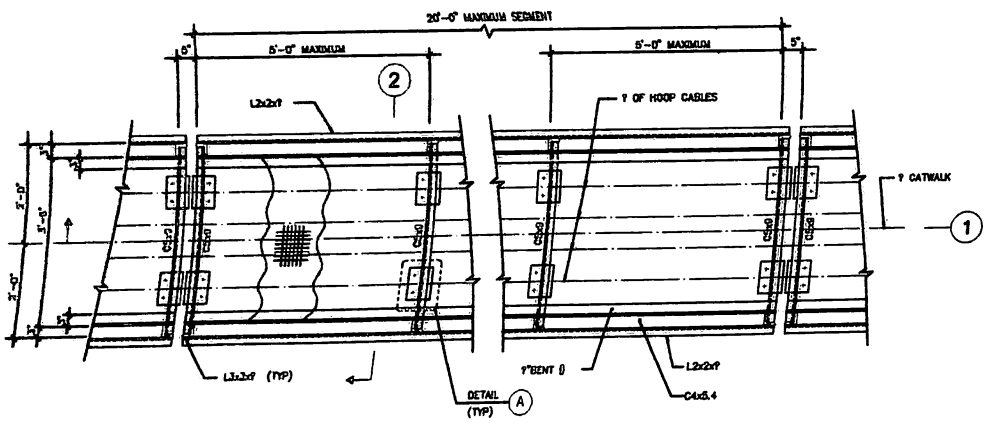

TYPICAL FRAMING PLAN @ CATWALKS "B" & "C"

SCALE: 1"=1'-0"

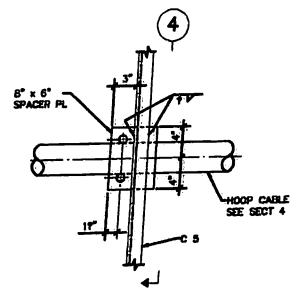

DETAIL A

SCALE: 1½"=1'-0"

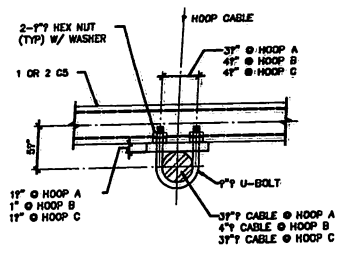

SECTION 4

SCALE: 1½"=1'-0"

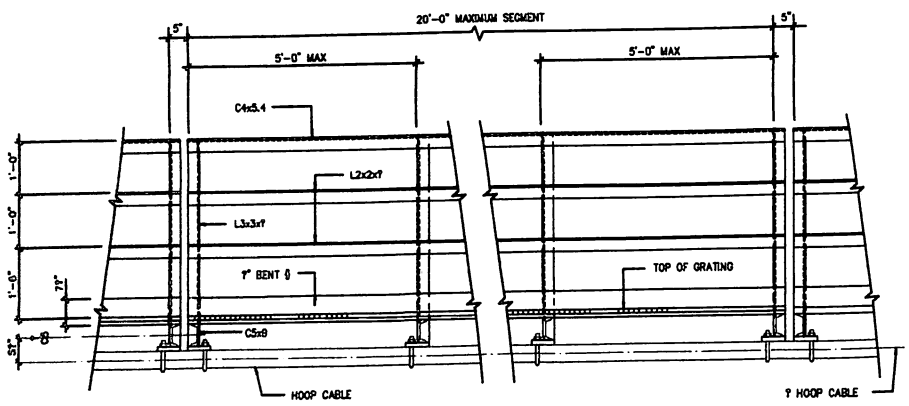

SECTION 1

SCALE: 1"=1'-0"

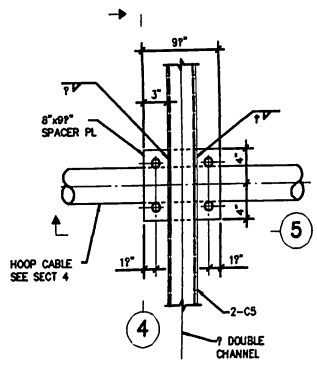

DETAIL B

SCALE: 1½"=1'-0"

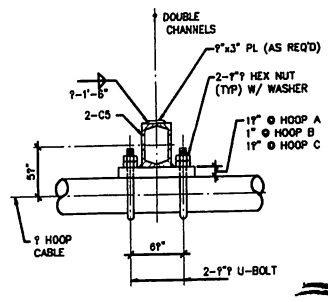

SECTION 5

SCALE: 1½"=1'-0"

Nº 108 FOLIO 3012

Ø3.8 SCT 04-18-97

STRUCTURAL ENGINEERS WEIDLINGER ASSOCIATES 375 Hudson Street Fax (212) 367-3030 New York, NY 10014 UNITED STATES Tel (212) 367-3000	ESTADIO CIUDAD DE LA PLATA FUNDACION ESTADIO CIUDAD DE LA PLATA ESTUDIO DE ARQUITECTURA ROBERTO FERREIRA Y ASS. Calle 12 No 817 Piso 8° 1900 LA PLATA ARGENTINA Tel/Fax (021) 25-7848 Bolsen 25 bis 08010 BARCELONA ESPAÑA Tel (93) 245-9210 Fax (93) 245-8441	251-53 CATWALK AND BRIDGE DETAILS	
		DIBUJO: KC	FECHA: 16/04/97
		APROBO: TFJ	ESCALA: 1:20

GENERAL NOTES

I. DESIGN CRITERIA

A. ROOF STRUCTURE SYSTEM:

1. TENSTAR DOME (U.S. PATENT).

2. LAYOUT CONFORMS TO THE ATTACHED STRUCTURAL DRAWINGS.

B. CODES:

1. LOCAL CODES OF ARGENTINA.

2. AMERICAN STANDARDS AND CODES.

a) "MINIMUM DESIGN LOADS FOR BUILDINGS AND OTHER STRUCTURES," ASCE STANDARD, ASCE 7-93.

b) "TENSIONED FABRIC STRUCTURES," A PRACTICAL INTRODUCTION, ASCE PUBLICATION, 1996.

c) "MANUAL FOR STRUCTURAL APPLICATIONS OF STEEL CABLES FOR BUILDINGS," AMERICAN IRON AND STEEL INSTITUTE, 1993.

d) "MANUAL OF STEEL CONSTRUCTION – ALLOWABLE STRESS DESIGN," 9TH EDITION AISC, 1989.

e) "BUILDING CODE REQUIREMENTS FOR STRUCTURAL CONCRETE AND COMMENTARY," ACI 318-95 AND AIC 318R-95.

C. DESIGN LOADS:

1. DEAD LOADS – THE ACTUAL WEIGHT OF THE FOLLOWING STRUCTURES:

a) STEEL RING TRUSS.

b) CABLE ROOF STRUCTURE INCLUDING FABRIC PANELS AND CONNECTIONS.

c) VIP BOX FLOOR STEEL FRAMING STRUCTURE.

d) BRIDGES.

e) CATWALKS.

f) ADDITIONAL RIGGING FOR LIGHTINGS AND SPEAKERS.

2. LIVE LOADS:

a) CABLE ROOF (OVERALL) 0.6KN/M² (12 PSF) FOR PRESTRESS DETERMINATION ON PANEL OR
INDIVIDUAL MEMBERS 0.8 KN/M² (16 PSF)

b) VIP BOX FLOORS AND MECH. FLOORS OR 5 KN/M² (100 PSF) 9 KN CONCENTRATED LOAD (2000 LBS.)

c) SERVICE BRIDGES AND CATWALKS 2 KN/M² (20 PSF)

3. WIND LOADS: DESIGN WIND VELOCITY 27 METERS PER SECOND

MINIMUM LOADS:

a) WIND SUCTION 1.0 KN/M² (20 PSF)

b) WIND PRESSURE 0.5 KN/M² (10 PSF)

THE ABOVE LISTED WIND LOADS ARE TO BE VERIFIED BY THE WIND TUNNEL TESTING RESULTS.
DESIGN OF PANELS TO BE BASED ON WIND TUNNEL TEST RESULTS.

4. TEMPERATURE IMPACT:

MAXIMUM TEMPERATURE VARIATIONS = +25 DEG. C. OR −25 DEG. C.

II. CABLE ROOF STRUCTURE

A. ALL ROOF CABLES ARE TO BE STRUCTURAL STRANDS AND CONFORM TO ASTM A586-81 ZINC-COATED STEEL STRUCTURAL STRAND WITH COATING CLASS A.

B. ALL CABLE AND FITTINGS SHALL BE THE OPEN SOCKET TYPE CONNECTIONS DESIGNED TO DEVELOP THE BREAKING STRENGTH OF THE CABLES.

C. STRUCTURAL STEEL PIPES SHALL CONFORM TO ASTM A500 GRADE C, FY=317N/MM ²(FY=46 KSI)

D. ALL STRUCTURAL STEEL SHAPES AND PLATES SHALL CONFORM TO ASTM A572 GRADE 50. FY=345N/MM ²(FY=50KSI)

E. STRUCTURAL STEEL COTTER PINS AND RECESSED PIN NUTS SHALL CONFORM TO ASTM A588 70-42. THE PIN DIAMETER IS 3 MM SMALLER THAN THE PIN HOLE SHOWN ON THE DRAWINGS.

F. *FOR FABRIC, CLAMPS, FASTENERS AND HARDWIRE INFORMATION,* SEE SPECIFICATIONS.

G. THE ROOF CABLE AND FABRIC CONTRACTOR SHALL PROPOSE AN ERECTION PROCEDURE WHICH SHALL BE REVIEWED BY THE ROOF STRUCTURE DESIGN ENGINEER FOR CONFIRMATION.

III. BOX FRAMING STRUCTURE

A. FLOOR SLAB TO BE 88MM NORMAL WEIGHT CONCRETE ON 37MMx20 GAGE METAL DECKING COMPOSITE SLAB WITH 150x150-W5.0xW5.0 WELDED WIRE FABRIC (WWF) REINFORCEMENT CONFORMS TO ASTM A-185

B. ALL STEEL BEAMS, HANGERS AND PLATES SHALL CONFORM TO ASTM A36, FY=248N/MM² (FY=36KSI)

C. ALL BOLTS SHALL CONFORM TO ASTM A325 AND MINIMUM 20MM DIAMETER

D. *ALL CONCRETE SHALL HAVE A 28 DAY CYLINDER MINIMUM COMPRESSIVE STRENGTH OF 20.7N/MM (fc'=3000 PSI)*

E. *ALL SHEAR CONNECTORS SHALL BE 20MM DIAMETER HEADED STUDS AND 95MM LONG*

NOTAS GENERALES

I. CRITERIO DE DISEÑO

A. SISTEMA DE LA ESTRUCTURA DE CUBIERTA

1. TENSTAR DOME (PATENTADO E.E.U.U.)

2. DISEÑO DE ACUERDO CON LOS PLANOS ESTRUCTURALES, ADJUNTOS.

B. NORMAS APLICABLES

1. CODIGOS LOCALES DE ARGENTINA *

2. NORMAS Y CODIGOS NORTEAMERICANOS *

a) "MINIMUM DESIGN LOADS FOR BUILDINGS AND OTHER STRUCTURES", ASCE STANDARD, ASCE 7-93 ("CARGAS DE DISEÑO PARA EDIFICIOS Y OTRAS ESTRUCTURAS") *

b) "TENSIONED FABRIC STRUCTURES,"A PRACTICAL INTRODUCTION, ASCE PUBLICATION,1996. (CUBIERTAS DE MEMBRANA TENSADA,UNA INTRODUCCION PRACTICA) *

c) "MANUAL FOR STRUCTURAL APPLICATIONS OF STEEL CABLES FOR BUILDINGS," AMERICAN IRON AND STEEL INSTITUTE,1993(MANUAL PARA APPLICACIONES ESTRUCTURALES DE CABLES DE ACERO PARA EDIFICIOS) * *

d) "MANUAL OF STEEL CONSTRUCTION – ALLOWABLE STRESS DESIGN," 9TH EDITION AISC, 1989. (MANUAL PARA CONSTRUCCIONES DE ACERO – CALCULO ELASTICO)

C. CARGAS DE DISEÑO

1. CARGAS PERMANENTE-PESO PROPIO DE LAS SIGUIENTES ESTRUCTURAS

a) ANILLO PERIMETRAL RETICULADO DE TUBOS METALICOS

b) ESTRUCTURA DE TECHO Y CABLES, INCLUYENDO MEMBRANAS Y UNIONES

c) ESTRUCTURA DE ACERO PARA PALCOS

d) PUENTES

e) PASARELAS

f) ESTRUCTURA PARA INSTALACION DE LUCES Y PARLANTES

2. SOBRECARGAS

a) CUBIERTA (TOTAL) 0.6KN/M² (12 PSF) PARA CALCULOS DE PRETENSADO
EN PANELES O MIEMBROS INDIVIDUALES 0.8 KN/M² (16 PSF)

b) PALCOS 5 KN/M² (100 PSF)

c) SALA DE MAQUINAS 5 KN/M² (100 PSF) 9 KN (CARGA CONCENTRADA) *

d) PUENTES DE SERVICIO Y PASARELAS 1 KN/M² (20 PSF)

3. CARGAS DE VIENTO (MINIMAS) BASADAS EN UNA VELOCIDAD DE 27 METROS POR SEGUNDO

a) PRESION INTERIOR 1.0 KN/M² (20 PSF)

b) PRESION EXTERIOR 0.5 KN/M² (10 PSF)

LAS CARGAS DE VIENTO MENCIONADAS DEBERAN SER CONFIRMADAS POR LOS RESULTADOS DE PRUEBAS DE TUNEL DE VIENTO.
LOS PANELES DEBERAN SER DISEÑADOS DE ACUERDO A LAS CARGAS DETERMINADAS POR LAS PRUEBAS DEL TUNEL DEL VIENTO.

4. VARIACIONES DE TEMPERATURA

MAXIMAS VARIACIONES DE TEMPERATURA = +25°C −25°C

II. ESTRUCTURA DE CUBIERTA PROPIAMENTE DICHA

A. TODOS LOS CABLES MULTIPLES ESTRUCTURALES CUMPLIRAN CON LA ULTIMA REVISION DE ASTM A586-81 Y ESTARAN REVESTIDOS EN ZINC, CLASE A.

B. TODOS LOS CABLES Y HERRAJES SERAN DEL TIPO DE ENCASTRE ABIERTO DISENADOS PARA DESARROLLAR EL MAXIMO DE RESISTENCIA A LA ROTURA EN LOS CABLES.

C. *TUBOS DE ACERO ESTRUCTURAL CUMPLIRAN CON ASTM 500 GRADO C. FY=317/MM² (FY=46 KSI).*

D. TODOS LOS PERFILES Y PLACAS DE ACERO ESTRUCTURAL CUMPLIRAN CON ASTM A572-GRADO 50.FY=345N/MM² (FY = 50 ksi)

E. TODAS LAS CLAVIJAS HENDIDAS Y TUERCAS DE REBAJO CUMPLIRAN CON ASTM A588 70-42. EL DIAMETRO DE LA CLAVIJA ES DE 3 MM MAS PEQUEÑO QUE EL AGUJERO INDICADO EN LOS PLANOS.

F. INFORMACION ACERCA DE LA MEMBRANA, GRAMPAS, FIJADORES Y HERRAJES ESTA INDICADA EN LAS ESPECIFICACIONES.

G. *PREVIA A LA INSTALACION DE LOS CABLES Y LA MEMBRANA, EL CONTRATISTA DEBE PROPONER UN PROCEDIMINETO DE MONTAJE SUJETO AL VISTO BUENO DEL DIRECTOR DE OBRA Y EL INGENIERO A CARGO DEL DISEÑO.*

III. *ESTRUCTURA DE LOS PALCOS*

A. *LA LOSA DE HORMIGON ARMADO CON AGREGADO DE PESO NORMAL TENDRA UN ESPESOR DE 88 MM, COLOCADA SOBRE METAL CORRUGADO TIPO COMPUESTO Y REFORZADA CON TEJIDO DE ALAMBRE SOLDADO,* 150 X 150 – W5.0 X W5.0 (WWF), DE ACUERDO CON ASTM A-185.

B. *TODOS LOS PERFILES, PLACAS Y APOYOS COLGANTES CUMPLIRAN CON ASTM A36, FY=248N/MM ²(FY=36KSI).*

C. TODOS LOS BULONES Y TUERCAS DEBERAN CUMPLIR CON ASTM A325 Y CON UN DIAMETRO MINIMO DE 19MM.

D. LAS PROBETAS DE HORMIGON DEBERAN TENER, A LOS 28 DIAS, UNA RESISTENCIA DE 20.7N/MM (fc'=3000 PSI).

E. TODOS LOS PERNOS QUE TOMAN CORTE EN LA LOSA DEBERAN TENER UNA ALTURA DE 95MM, Y UN DIAMETRO DE 20MM, Y DEBERAN SER SOLDADOS AL METAL CORRUGADO.

DWG. NO. / DIBUJO NO.	DRAWING TITLE / TITULO	SCALE / ESCALA	FILE NO. / DISCO NO.
251-CS	COVER SHEET PORTADA	1:1	3-251CS
251-GN	GENERAL NOTES AND LIST DRAWINGS NOTAS GENERALES Y LISTA DE PLANOS	1:100	3-251GN
251-01	RIDGE CABLE AND OUTER FABRIC LAYOUT PLANO DE REPLANTEO DE CABLES Y MEMBRANAS	1:500	3-25101
251-02	HOOP AND DIAGONAL CABLE LAYOUT PLAN PLANO DE REPLANTEO DEL ANILLO Y CABLES DIAGONALES	1:500	3-25102
251-03	ROOF SECTIONS CORTES DE CUBIERTA	1:500	3-25103
251-21	STEEL RING TRUSS PLAN AND SECTIONS PLANO DE ANILLO PERIMETRAL Y CORTES	1:500	3-25121
251-22	PART STEEL RING TRUSS TOP CHORD FRAMING PLAN ANILLO PERIMETRAL RETICULADO, CORDON SUPERIOR	1:250	3-25122
251-23	PART STEEL RING TRUSS BOTTOM CHORD FRAMING PLAN ANILLO PERIMETRAL RETICULADO,CORDON INFERIOR	1:250	3-25123
251-29	RING TRUSS SECTIONS AND DETAILS – TYPE A ANILLO PERIMETRAL CORTES Y DETALLES	1:20	3-25129
251-29A	RING TRUSS SECTIONS AND DETAILS – TYPE B ANILLO PERIMETRAL CORTES Y DETALLES	1:20	3-25129A
251-29B	RING TRUSS SECTIONS AND DETAILS – TYPE C ANILLO PERIMETRAL CORTES Y DETALLES	1:20	3-25129B
251-29C	RING TRUSS SECTIONS AND DETAILS – TYPE D ANILLO PERIMETRAL CORTES Y DETALLES	1:20	3-25129C
251-29D	RING TRUSS SECTIONS AND DETAILS ANILLO PERIMETRAL CORTES Y DETALLES	1:20	3-25129D
251-31	PART RIDGE CABLE LAYOUT PLAN PLANO PARCIAL DE REPLANTEO DE CABLES	1:250	3-25131
251-32	PART HOOP AND DIAGONAL CABLE LAYOUT PLAN PLANO PARCIAL DE REPLANTEO DEL ANILLO Y CABLES DIAGONALES	1:250	3-25132
251-33	PART ROOF SECTIONS 1 CORTES DE LA CUBIERTA 1	1:250	3-25133
251-34	PART ROOF SECTIONS 2 CORTES DE LA CUBIERTA 2	1:250	3-25134
251-35	ROOF DETAILS POST CUBIERTA DETALLES DE MONTANTES	1:20	3-25135
251-36	ROOF DETAILS TOP CONNECTION 1 DETALLES DE LA CUBIERTA UNIONES SUPERIORES 1	1:20	3-25136
251-36A	ROOF DETAILS – TOP CONNECTION 2 DETALLES DE LA CUBIERTA UNIONES SUPERIORES 2	1:20	3-25136A
251-37	ROOF BOTTOM CONNECTION DETAILS 1 DETALLES DE LA CUBIERTA UNIONES INFERIORES 1	1:10	3-25137
251-37A	ROOF BOTTOM CONNECTION DETAILS 2 DETALLES DE LA CUBIERTA UNIONES INFERIORES 2	1:10	3-25137A
251-38	ROOF – TYPICAL DETAILS DETALLES DE LA CUBIERTA	1:20	3-25138
251-39	TENSION RING PLAN AND SECTION DETALLES DE LA CUBIERTA	1:100	3-25139
251-39A	TENSION RING DETAILS DETALLES DE LA CUBIERTA	1:20	3-25139A
251-39B	ROOF CONNECTION DETAILS DETALLES DE LA CUBIERTA	1:20	3-25139B
251-41	FLOOR FRAMING PLAN AT EL. 27.548 PLANTA DE PISO – ELEVACION 27.548	1:500	3-25141
251-42	FLOOR FRAMING PLAN AT EL. 24.548 PLANTA DE PISO – ELEVACION 24.548	1:500	3-25142
251-43	FLOOR FRAMING PLAN AT EL. 21.548 PLANTA DE PISO – ELEVACION 21.548	1:500	3-25143
251-44	PART FLOOR FRAMING PLAN AT EL. 27.548 PLANTA PARCIAL DE PISO – ELEVACION 27.548	1:250	3-25144
251-44A	PART FLOOR FRAMING PLAN AT EL. 27.548 PLANTA PARCIAL DE PISO – ELEVACION 27.548	1:100	3-25144A
251-45	PART FLOOR FRAMING PLAN AT EL. 24.548 PLANTA PARCIAL DE PISO – ELEVACION 24.548	1:250	3-25145
251-45A	PART FLOOR FRAMING PLAN AT EL. 24.548 PLANTA PARCIAL DE PISO – ELEVACION 24.548	1:100	3-25145A
251-45B	PART FLOOR FRAMING PLANS AT EL. 24.548 AND EL 27.548 *PLANTA PARCIAL DE PISO – ELEVACION 24.548 Y ELEVACION 27.548*	1:100	3-25145B
251-46	PART FLOOR FRAMING PLAN AT EL. 21.548 PLANTA PARCIAL DE PISO – ELEVACION 21.548	1:250	3-25146
251-47	SECTIONS AND DETAILS – 1 CORTES Y DETALLES – 1	1:50	3-25147
251-47A	SECTIONS AND DETAILS – 2 CORTES Y DETALLES – 2	1:50	3-25147A
251-47B	SECTIONS AND DETAILS – 3 CORTES Y DETALLES – 3	1:20	3-25147B
251-47C	SECTIONS AND DETAILS – 4 CORTES Y DETALLES – 4	1:20	3-25147C
251-47D	SECTIONS AND DETAILS – 5 CORTES Y DETALLES – 5	1:10	3-25147D
251-47E	SECTIONS AND DETAILS – 6 CORTES Y DETALLES – 6	1:10	3-25147E
251-47F	SECTIONS AND DETAILS – 7 CORTES Y DETALLES – 7	1:20	3-25147F
251-47G	SECTIONS AND DETAILS – 8 CORTES Y DETALLES – 8	1:10	3-25147G
251-47H	SECTIONS AND DETAILS – 9 CORTES Y DETALLES – 9	1:10	3-25147H
251-47J	SECTIONS AND DETAILS – 10 CORTES Y DETALLES – 10	1:10	3-25147J
251-51	CATWALK AND BRIDGE LAYOUT PLAN AND SECTION REPLANTEO DE PUENTES Y PASARELAS, Y CORTE	1:500	3-25151
251-52	CATWALK AND BRIDGE DETAILS DETALLES DE PUENTES Y PASARELAS	1:20	3-25152
251-53	CATWALK AND BRIDGE DETAILS DETALLES DE PUENTES Y PASARELAS	1:20	3-25153

FOLIO Nº 0129

REVISION OF FINAL BID SET
REVISION DE PLANOS FINALES PARA LICITACION
27-06-97

STRUCTURAL ENGINEERS
WEIDLINGER ASSOCIATES
375 Hudson Street, New York, NY 10014 UNITED STATES
Fax (212) 367-3030 Tel (212) 367-3000

ESTADIO CIUDAD DE LA PLATA

FUNDACION ESTADIO CIUDAD DE LA PLATA

ESTUDIO DE ARQUITECTURA
ROBERTO FERREIRA Y ASS.
Calle 12 No 817 Piso 8° 1900 LA PLATA ARGENTINA Tel/Fax (021) 25-7848
Balmes 25 bis 08013 BARCELONA ESPAÑA Tel (93) 265-8219 Fax (93) 265-6441

251-GN

GENERAL NOTES AND LIST OF DRAWINGS

NOTAS GENERALES Y LISTA DE PLANOS

DIBUJO:	KC	FECHA:	31/03/97
APROBO:	TFJ	ESCALA:	1:100